GAC MOTOR

MANUAL DEL USUARIO

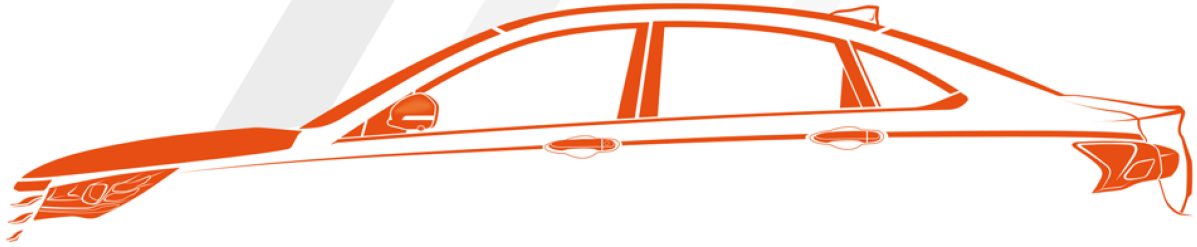

Modelo GA4 de GAC MOTOR

Gracias por su selección del vehículo de GAC Motor por GAC Motor Co., Ltd (Abreviatura: Gacmotor Hangzhou). Con el fin de facilitar su uso, lea por favor este Manual de Usuario. Ofrecemos las instrucciones del vehículo para que pueda aprender mejor la manera de uso y las precauciones, así que lo use en una manea correcta, de alta seguridad y prolongue la vida útil del vehículo.

El Manual de Mantenimiento adjuntado le va a explicar los servicios de mantenimiento que se ofrecen por Gacmotor Hangzhou, también las instrucciones de mantenimiento regular. Por favor lea atentamente este manual para aprender sus derechos y deberes.

Por favor ponga este manual en su vehículo para poder consultar en cualquier momento.

Para cualquier incertidumbre durante la lectura, los concesionarios de GAC Motor le van a ofrecer las explicaciones más

detalladas. Para cualquiera sugerencia o crítica, no dude de llamar la línea de servicio del cliente de Gacmotor Hangzhou: 400-158-9999.

¡Gracias por su apoyo al Gacmotor Hangzhou, le deseamos un paseo feliz!

Lo más importante es la seguridad de usted y sus pasajeros. Entonces su mayor deber es conducir este vehículo en una manera segura.

Con el fin de hacerle comprender las precauciones de seguridad, ofrecemos las notas de operación por las marcas en el vehículo y este manual. Con esto le vamos a llamar atención a los peligros latentes.

Pero no es práctica ni posible lista todas las precauciones de peligro que relacionan con la operación y mantenimiento del vehículo. Por eso, deben contarse con su justificación correcta y oportuna.

Hay varias formas para estas importantes notas de seguridad, incluyendo:

- Marcas de seguridad—Pegándose al vehículo.
- Notificación de seguridad—Letras con signos de advertencia y caracteres como “Advertencia”, “Atención” o “Aviso”.

  Tienen los siguientes significados:

  ADVERTENCIA Advertencia Sobre los peligros claves o que son posibles de causar muertes o heridos.

  ATENCIÓN Atención Sobre los peligros relativamente claves o que pueden causar daños al vehículo.

  AVISO Notificación Sobre los peligros que en general no pueden causar daños.
- Algunos apartados del presente manual no son aplicables para todos modelos. Al describir los equipamientos opcionales, se marca con “*” posterior al encabezado.
- A menos que se especifique, la descripción de la orientación del vehículo (delantero, trasero, izquierdo, derecho) en este manual se basa en la dirección de viaje del vehículo.

1. Precauciones importantes de seguridad 1
2. Índice de figuras 2
2.1 Exterior 2
2.2 Interior 6
3. Notas para operación segura 12
3.1 Conducción segura 12
3.1.1 Instrucciones generales 12
3.1.2 Posición correcta de conductor y pasajeros 13
3.2. Cinturón de seguridad 15
3.2.1 ¿Por qué debería llevar el cinturón de seguridad? 15
3.2.2 Cinturón de seguridad 17
3.3 Sistema de bolsa de aire de seguridad 21
3.3.1 Indicador luminoso del sistema de retención suplementario 22
3.3.2 Bolsa de aire delantera frontal 23
3.3.3 Bolsa de aire delantera lateral 25
3.3.4 Situación de extender la bolsa de aire 27
3.3.5 Situación de no extender la bolsa de aire 28
3.4 Seguridad de infantil en el vehículo 30
3.4.1 Instrucciones generales 30
3.4.2 Asiento de seguridad para niños 32
3.4.3 Informaciones relativas a los asientos infantiles de seguridad 34
3.4.4 Instalación correcta del asiento de seguridad para niños 36
3.5 El peligro del gas de escape 40
3.5.1 Gas de monóxido de carbono 40
3.6 Etiqueta de seguridad 41
4. Sistema de operación y el equipo 42
4.1 Cabina de conducción 42
4.1.1 Instrumento combinado 42
4.1.2 Luz indicadora 58
4.1.3 Volante 62
4.2 Arranque y parada del vehículo 65
4.2.1 Llave de control remoto 65
4.2.2 Llave Mecánica de Emergencia 73
4.2.3 Sistema de bloqueo de puerta central 74
4.2.4 Las puertas vehiculares 79
4.2.5 Cubierta de maletero 80
4.2.6 Ventanas eléctricas 81
4.2.7 Ventana del techo eléctrica 85
4.2.8 Capó 89
4.2.9 Operaciones básicas de antirrobo de la carrocería de vehículo 91
4.3 Faros y vistas 93
4.3.1 Iluminarias exteriores 93
4.3.2 Iluminarias interiores 100
4.3.3 Limpiaparabrisas 103
4.3.4 Parabrisas 106
4.3.5 Espejo retrovisor 107
4.3.6 Visera parasol 111
4.4 Asientos e instalaciones de almacenamiento 112
4.4.1 Importancia de ajuste correcto de asientos 112
4.4.2 Reposacabezas 113
4.4.3 Asientos delanteros 115
4.4.4 Asientos traseros 117

4.4.5 Espacio de almacenamiento 118
4.4.6 Mechero/Tomacorrientes 124
4.4.7 Maletero 125
4.4.8 Accesorios y modificaciones 127
4.5 Sistema de aire acondicionado 129
4.5.1 Instrucciones generales 129
4.5.2 Panel de control 130
4.5.3 Salida del aire acondicionado 139
4.6 Sistema de sonido (radio)* 140
4.6.1 Panel de control 140
4.6.2 Botones de control del volante 143
4.6.3 Operaciones básicas 144
4.6.4 Radio 149
4.6.5 Reproducción por USB 154
4.6.6 Reproducción por iPod 158
4.6.7 Prevenciones 159
4.6.8 Formatos admitidos 161
4.6.9 Características y especificaciones 162
4.6.10 Inspección previa al mantenimiento 163
4.7 Sistema de sonidos (AVN)* 165
4.7.1 Panel de control 165
4.7.2 Botones de control del volante 167
4.7.3 Operaciones básicas 169
4.7.4 Radio 173
4.7.5 Reproducción por USB 177
4.7.6 Reproducción por iPod 184
4.7.7 Función de Bluetooth 185
4.7.8 Configuraciones del sistema 191
4.7.9 Configuraciones del vehículo 197
4.7.10 Formatos admitidos 201
4.7.11 Notas sobre el uso del USB 205
4.7.12 Precauciones del uso de vehículo 207
4.7.13 Guía sobre eliminación de fallas comunes 208
5.Guía de conducción 209
5.1 Arranque y conducción 209
5.1.1 Interruptor de encendido 209
5.1.2 Interruptor de arranque 210
5.1.3 Encender el motor 212
5.1.4 Parada del motor 214
5.1.5 Instrucciones de marcha y rodaje 216
5.1.6 Sistema de frenado de estacionamiento electrónico (EPB) 225
5.1.7 Sistema de frenado de estacionamiento mecánico* 231
5.2 Sistema de freno eléctrico de rodaje 232
5.2.1 Sistema de freno antibloqueo (ABS) 232
5.2.2 Sistema de distribución de fuerza de frenado electrónico(EBD) 235
5.2.3 Sistema electrónico de estabilidad (ESP) 236
5.2.4 Sistema de control de la tracción (TCS) 239
5.2.5 Sistema de asistencia de freno hidráulico (HBA) 240
5.2.6 Sistema de control de asistencia en pendientes ascendentes (HHC) 241
5.3 Sistema de asistencia a la conducción 242
5.3.1 Sistema de control de crucero de velocidad fija 242
5.3.2 Sistema de monitoreo de presión de llantas 245
5.4 Sistema de asistencia de marcha atrás 247

5.4.1 Sistema de radar de marcha atrás 247
5.4.2 Sistema de visión trasera* 252
5.4.3 Sistema de aparcamiento panorámico* 253
5.5 Sistema de dirección asistida eléctrica (EPS) 256
5.6 Habilidades de conducción 247
5.6.1 Inspección de seguridad de conducción 257
5.6.2 Conducción durante el período de rodaje 258
5.6.3 Consejos de conducción en diferentes casos 260
5.6.4 Uso eficiente de vehículos 262
5.6.5 Prevención de incendios 263
6.Mantenimiento de uso 264
6.1 Instrucciones de mantenimiento 264
6.2 Mantenimientos interiores 265
6.3 Mantenimientos exteriores 267
6.4 Inspección y adición de aceite 272
6.4.1 Combustible 272
6.4.2 Aceite de motor 274
6.4.3 Refrigerante 279
6.4.4 Líquido de lavado de parabrisas y cuchilla de limpiaparabrisas 283
6.4.5 Líquido de frenos 285
6.4.6 Acumulador 288
6.5 Filtro de aire acondicionado 291
6.6 Reemplazar bombillas 294
6.7 Ruedas 312
6.8 Cadena anti-deslizante 319
6.9 Instrucciones para mantenimientos de instalaciones de antirrobo de la carrocería de vehículo 320
7.Datos técnicos 321
7.1 Código de identificación 321
7.2 Parámetros del vehículo completo 323
7.3 Parámetros del vehículo completo 324
7.4 Parámetros del vehículo completo 328
8.Tratamiento de accidentes 332
8.1 Herramientas del conductor y rueda de repuesto 332
8.2 Uso del triángulo de advertencia 334
8.3 Uso del chaleco reflectante 335
8.4 Reemplazar ruedas pinchadas 336
8.5 Fusible 340
8.5.1 Fusible en la caja eléctrica del panel de instrumentos 342
8.5.2 Fusible en la caja eléctrica del compartimiento de motor delantero 345
8.6 Encendido de emergencia 348
8.7 Tracción de emergencia 350
9 Informaciones de protección ambiental 355
9.1 Código público de las informaciones de protección ambiental 355
9.2 Información de protección ambiental 357

A lo siguiente le vamos a presentar las características de seguridad y sus maneras correctas de operación, que son consideradas esencial.

◆ Deberían llevar cinturón de seguridad.

El cinturón de seguridad es el mejor dispositivo de protección en todos los tipos de accidentes y choques. Se diseña la bolsa de aire para ayudar la función del cinturón de seguridad, pero no sustituirlo. Por lo que aún se ha equipado la bolsa de aire en el vehículo, deberían llevar siempre el cinturón usted y sus pasajeros.

◆ Deberían proteger todos los niños.

Los de 12 años y menores de 12, deberían ser limitados en el asiento trasero, no en el asiento delantero. Para los infantiles y bebés, deberían usar butaca para bebé y niño. Para los niños mayores, se deben usar asientos de seguridad para niños y cinturones de seguridad de tres puntos.

◆ Atención a los peligros de la bolsa de aire

La bolsa de aire puede salvar la vida, pero también pueden causar daños claves o fatales por ser demasiado cerca a la bolsa o ser limitado inadecuadamente. Es mayor la amenaza para los bebés, infantiles o adultos bajos. Por eso, deberían cumplir a todas las instrucciones y advertencias en este manual.

◆ No se puede conducir después de tomar bebidas alcohólicas

No se puede conducir después de tomar bebidas alcohólicas. Se puede reducir la capacidad de responder a las situaciones sólo con un poquito de alcohol, que el tiempo de responder puede ser prolongado. Por lo que no debería conducir usted ni su amigo después de tomar alcohol.

◆ Al conducir deberían cumplir a las normas de seguridad tráfico y comportar con cortesía.

◆ Deberían prestar atención a la seguridad al conducir.

Podrían causar accidentes si está ocupado con su móvil, o no puede concentrar su atención a la situación de tráfico, otros vehículos y peatones. Recuerde que debería concentrar la atención al conducir.

◆ Debería controlar la velocidad.

La velocidad demasiado rápida es la mayor razón de causar lesión y muerte por choques. En general, mayor sea la velocidad, mayor será el riesgo, mientras tanto, la velocidad demasiado pequeña puede causar lesión clave y muerte. Como sea la mayor velocidad especificada, no se puede viajar con velocidad más alta que las especificadas según la situación actual.

◆ Mantenga el estado seguro del vehículo.

La rotura de rueda o falla mecánica puede ser muy peligrosa. Para reducir la posibilidad de ocurrencia de este tipo de problema, debería realizar chequeo de presión y estado de rueda, y los mantenimientos regulares según el Manual.

2.1 Exterior

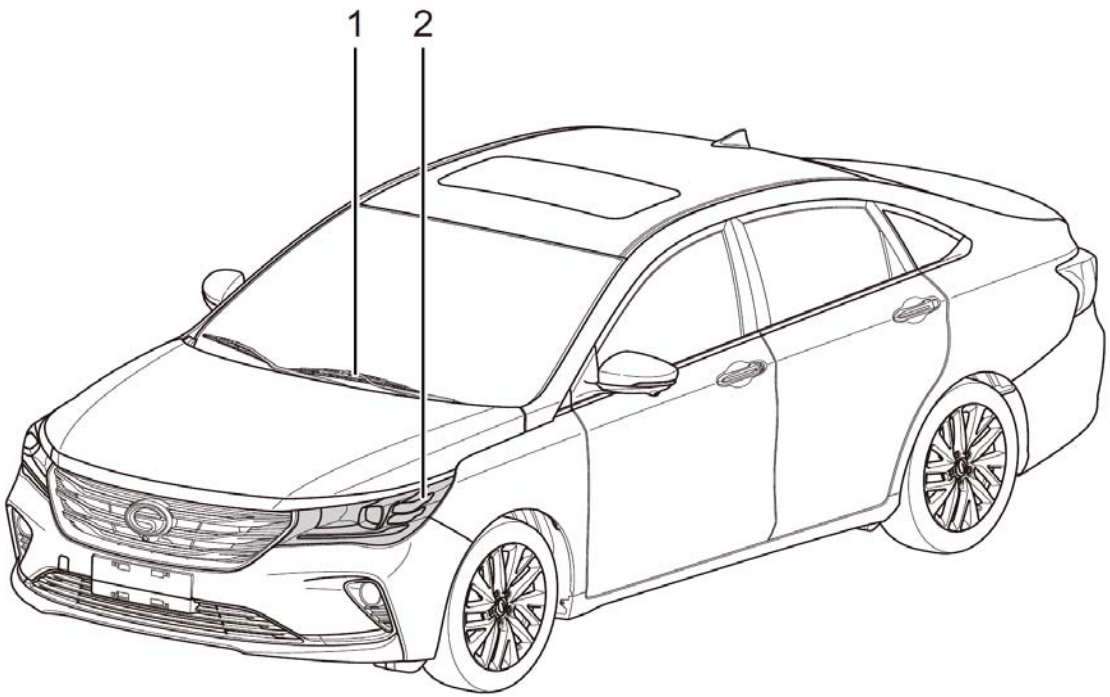

1. Reemplazar cuchillas de limpiaparabrisas delantero (consulte la página 346)
2. Luces combinadas delanteras incluyen:

   Luz corta

   Luz alta

   Piloto delantero

   Luces de circulación diurna

   Luz de viraje delantera

- Encender las luces => Ver la página 94.
- Reemplazar las bombillas => Ver la página 356.
- Especificaciones de las bombillas de la luz combinada delantera => Ver la página 392.

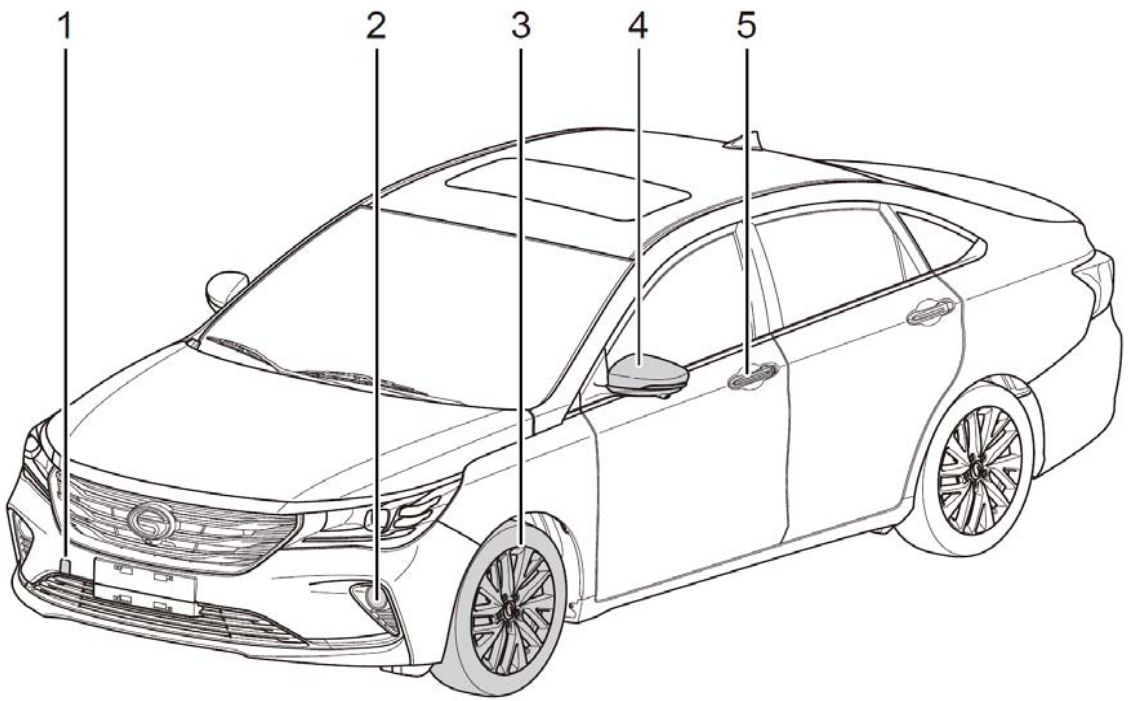

1. Remolque frontal => Ver la página 412.
2. Luces antiniebla delanteras* => Ver la página 98.

   Especificaciones de bombilla*=> Ver la página 392.

   Reemplzar las bombillas* => Ver la página 356.
3. Ruedas => Ver la página 374.
4. Espejos retrovisores exteriores => Ver la página 109.

- Luces de viraje del espejo retrovisor => Ver la página 94.

  Especificaciones de bombilla => Ver la página 390.

  Reemplazo de la bombilla (consulte la página 356)
- Luz de bienvenida* => Ver la página 100.

  Especificaciones de bombilla => Ver la página 392.

5. Entrada sin llave* => Ver la página 69.

- Orificio de bloqueo de puerta (consulte la página 78)

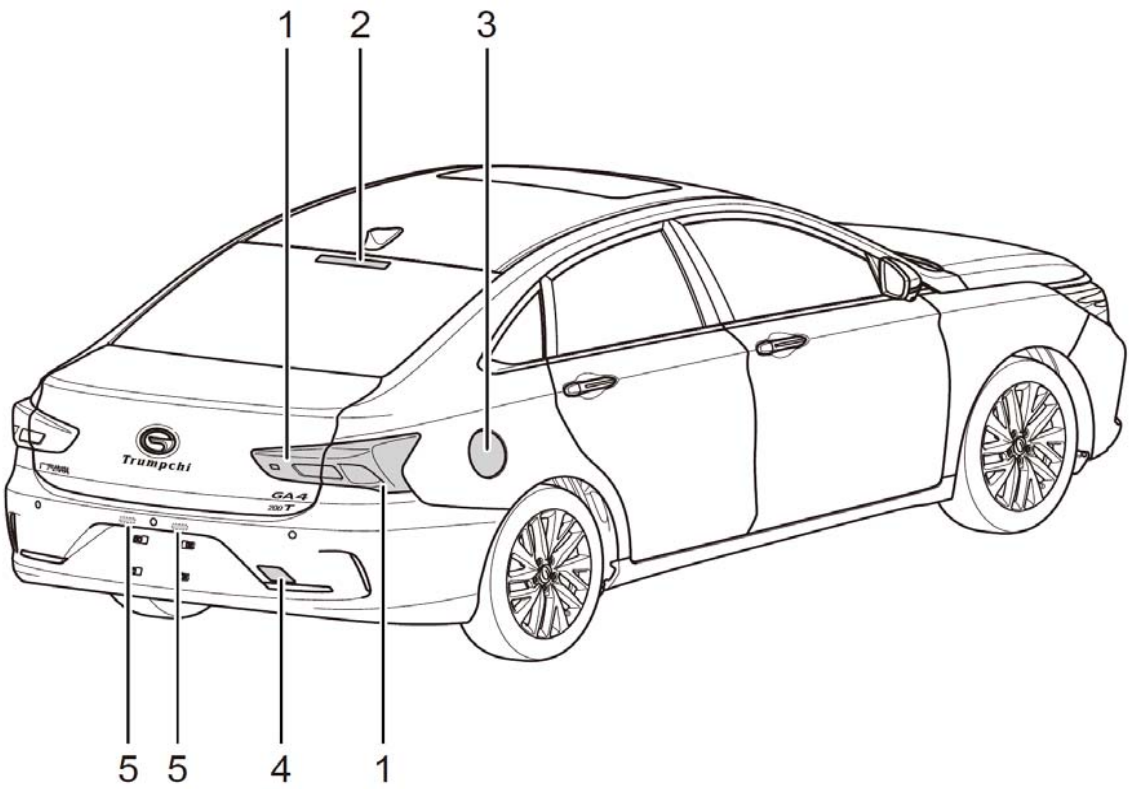

1. Luces combinadas traseras incluyen:

   La lámpara trasera de posición .

   Luces de freno

   Luz de viraje trasera

   Luz de marcha atrás

   Luz antiniebla trasera (solo equipada en el lado izquierdo)

- Reemplazar las bombillas => Ver la página 356.
- Especificaciones de las bombillas de la luz combinada trasera => Ver la página 392.
- Botón para apertura de cubierta de maletero* => Ver la página 81.

2. Luz de freno alta

- Especificaciones de bombilla => Ver la página 392.
- Reemplazar las bombillas => Ver la página 356.

3. Tapa del depósito de combustible => Ver la página 334.
4. Remolque trasero => Ver la página 413.
5. Luz de matrícula

- Especificaciones de bombilla => Ver la página 392.
- Reemplazar las bombillas => Ver la página 356.

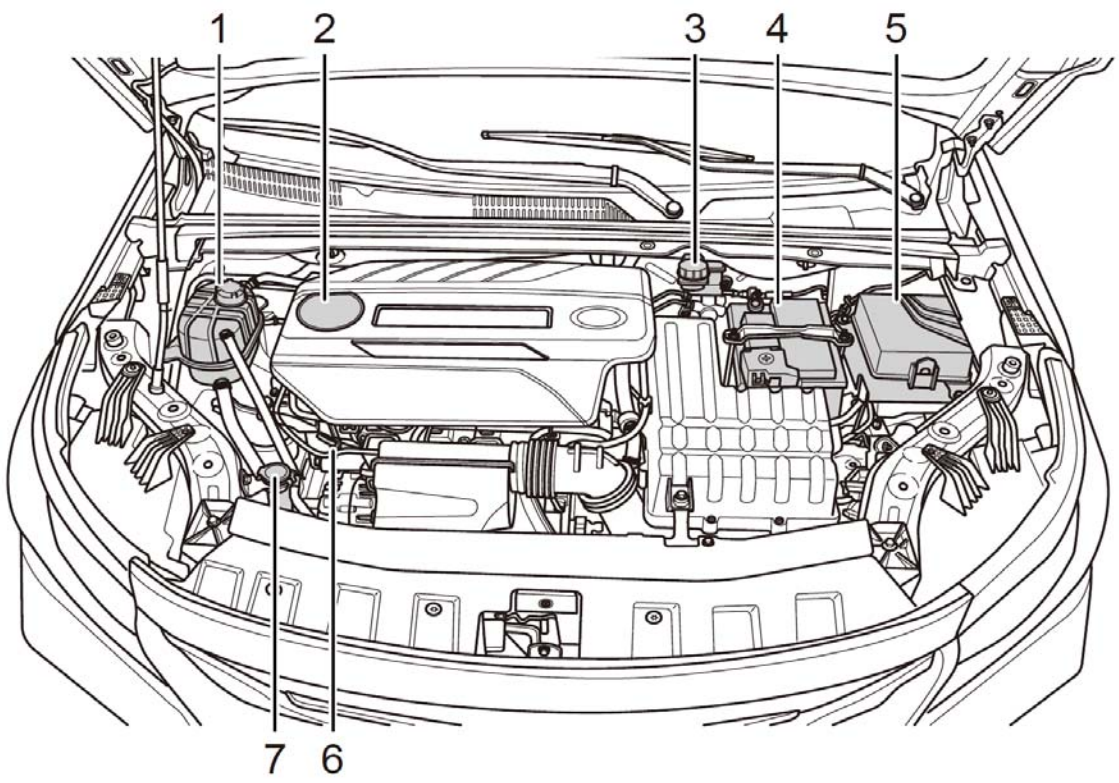

compartimiento de motor delantero

1. Depósito de expansión del refrigerante => Ver la página 341.
2. Tapa de la boca de llenado de aceite (consulte la página 338)
3. Tanque del líquido de frenos => Ver la página 347.
4. Baterías => Ver la página 350.
5. Caja eléctrica en el compartimientodelantero => Ver la página 402.
6. Varilla medidora de aceite => Ver la página 337.
7. Tanque de almacenamiento de líquido lavado de limpiaparabrisas (consulte la página 345)

2.2 Interior

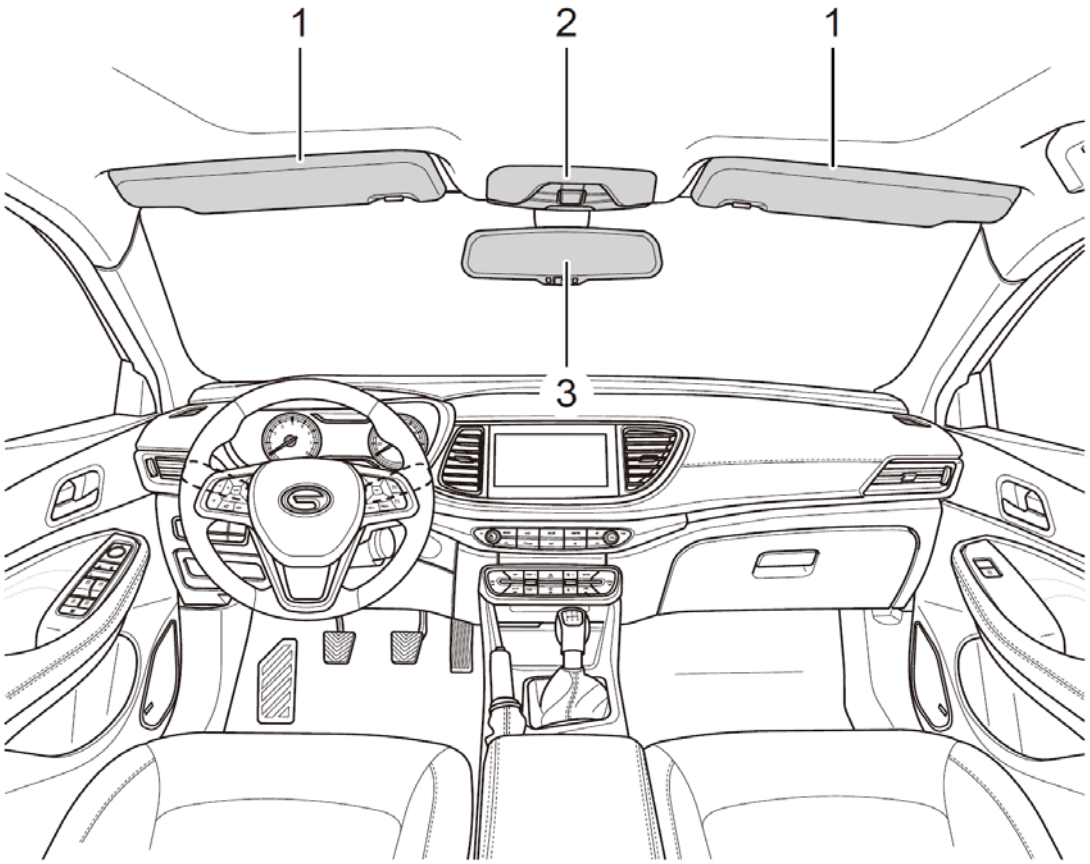

1. Parasoles => Ver la página 112.
2. Luz delantera del techo=> Ver la página 101.

- Interruptor del techo eléctrico => Ver la página 86.
- Estuche de gafas => Ver la página 123.

3. Espejo retrovisor interior antideslumbrante automático (consulte la página 108)

- Retrovisor interior antideslumbramiento manual (consulte la página 109)

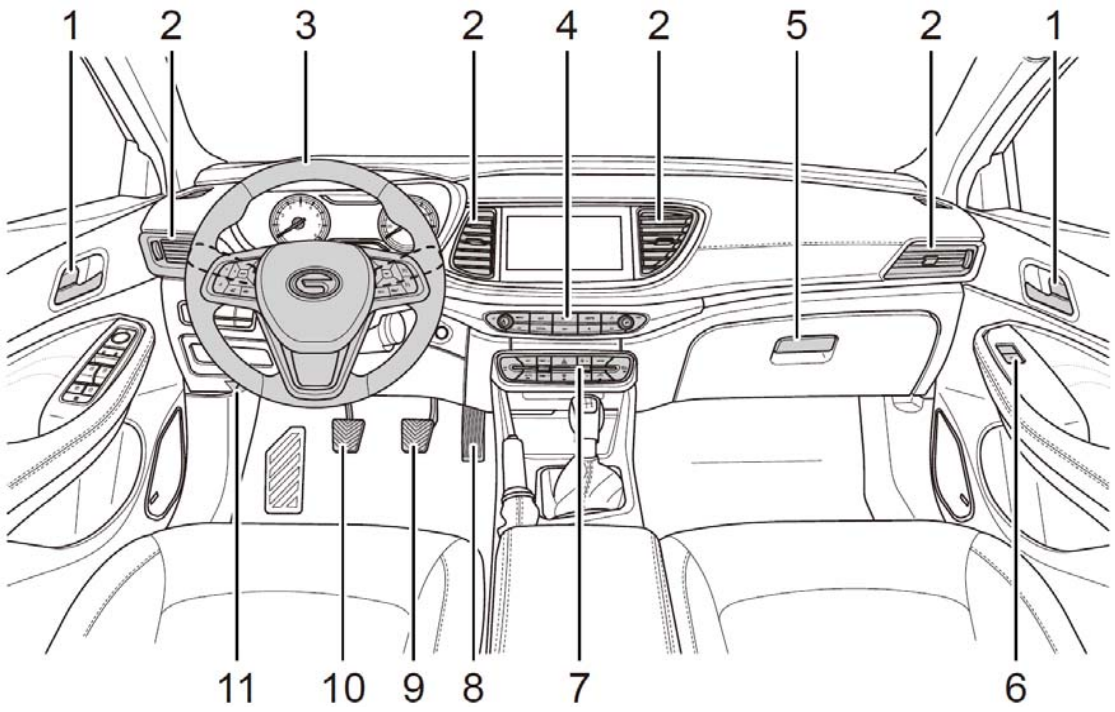

1. Perno de cerradura de puerta y manilla interior (consulte la página 76)
2. Salida de aire acondicionado (consulte la página 145)
3. Volante (consulte la página 63)
4. Panel de control del sistema de sonidos:

- Sistema de sonidos (AVN)* => Ver la página 171.
- Sistema de sonido (radio)* => Ver la página 146.

5. Asidero de guantera => Ver la página 123.
6. Botón de ventanilla eléctrica a la derecha (consulte la página 83)
7. Panel de control del sistema de aire acondicionado (consulte la página 136)

- Luz de advertencia de peligro (consulte la página 99)

8. Pedal de acelerador
9. Pedal de freno
10. Pedal de embrague
11. Asidero de capó => Ver la página 90.

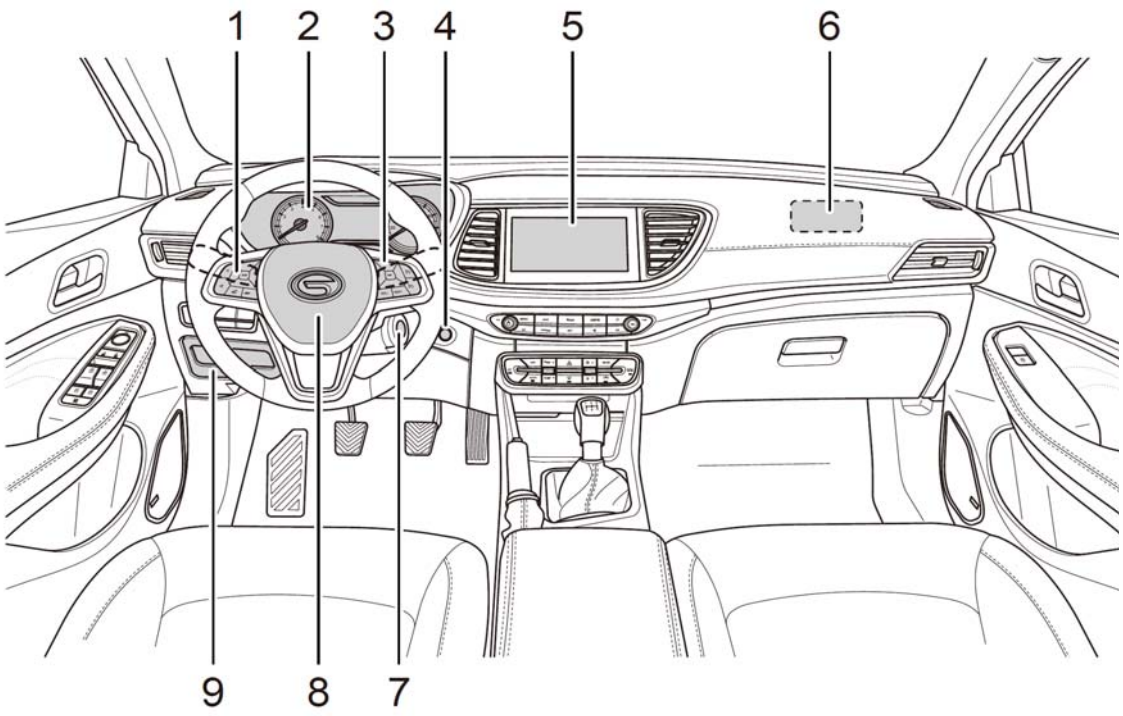

1. Botón izquierdo del volante (consulte la página 64)
2. Instrumentos de combinación (consulte la página 43)
- Indicador => Ver la página 59.
3. Botón derecho del volante (consulte la página 64)
4. Interruptor de arranque* => Ver la página 272.
5. Pantalla del sistema de sonidos
- Sistema de sonidos (AVN)* => Ver la página 171.
- Sistema de sonido (radio)* => Ver la página 146.
6. Bolsa de aire frontal delantera de pasajeros (consulte la página 23)
7. Interruptor de encendido* => Ver la página 271.
8. Bolsa de aire frontal de conductor (consulte la página 23)
- Botón de la bocina del volante (consulte la página 65)
9. Espacio de almacenamiento de placa protectora baja de cabina de conductor (consulte la página 121)
- Caja eléctrica del salpicadero (consulte la página 402)

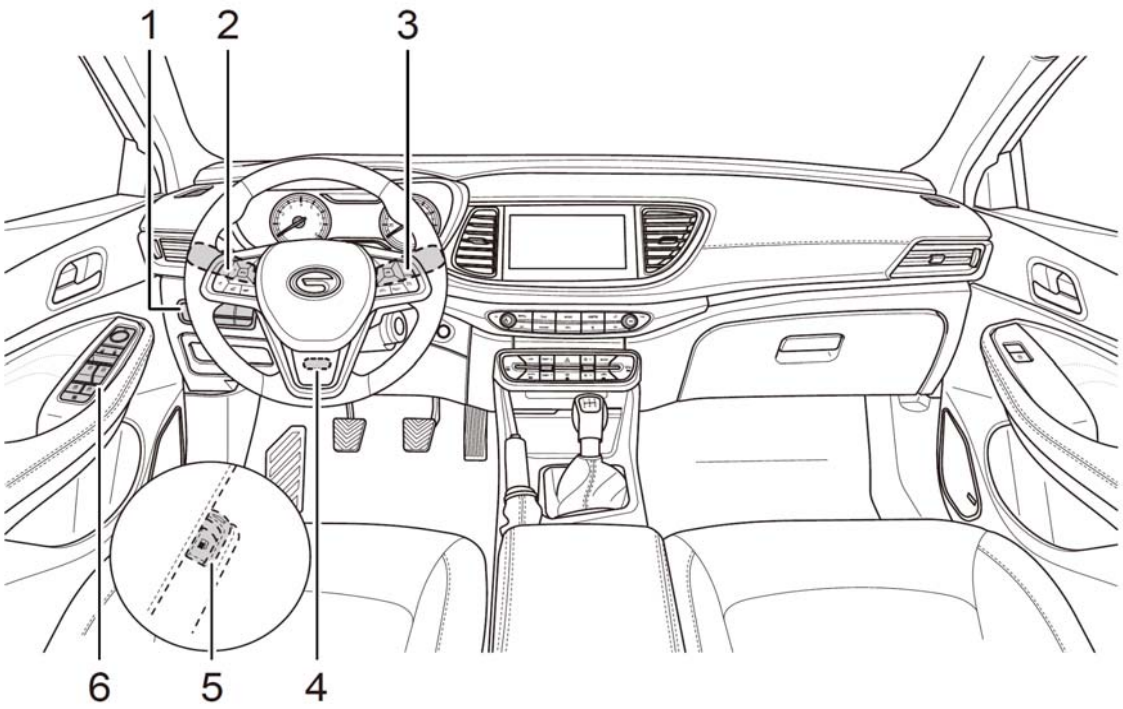

1. Interruptor de los instrumentos a la izquierda
- Botón de desactivación de programa electrónico de estabilidad => Ver la página 298.
- Botón de ajuste manual de altura de foco delantero (consulte la página 98)
- Botón del sistema AVM (consulte la página 315)
2. Interruptor de combinación de las luces (consulte la página 94)
3. Interruptor de combinación de limpiaparabrisas (consulte la página 104)
4. Manija de bloqueo del volante => Ver la página 63.
5. Asidero de la tapa del depósito de combustible=> Ver la página 334.
- Asidero de la cubierta de maletero => Ver la página 81.
6. Botón de ventanilla eléctrica a la derecha del conductor (consulte la página 82)
- Botón de bloqueo de la puerta central (consulte la página 77)
- Botón de ajuste de los espejos retrovisores exteriores => Ver la página 109.

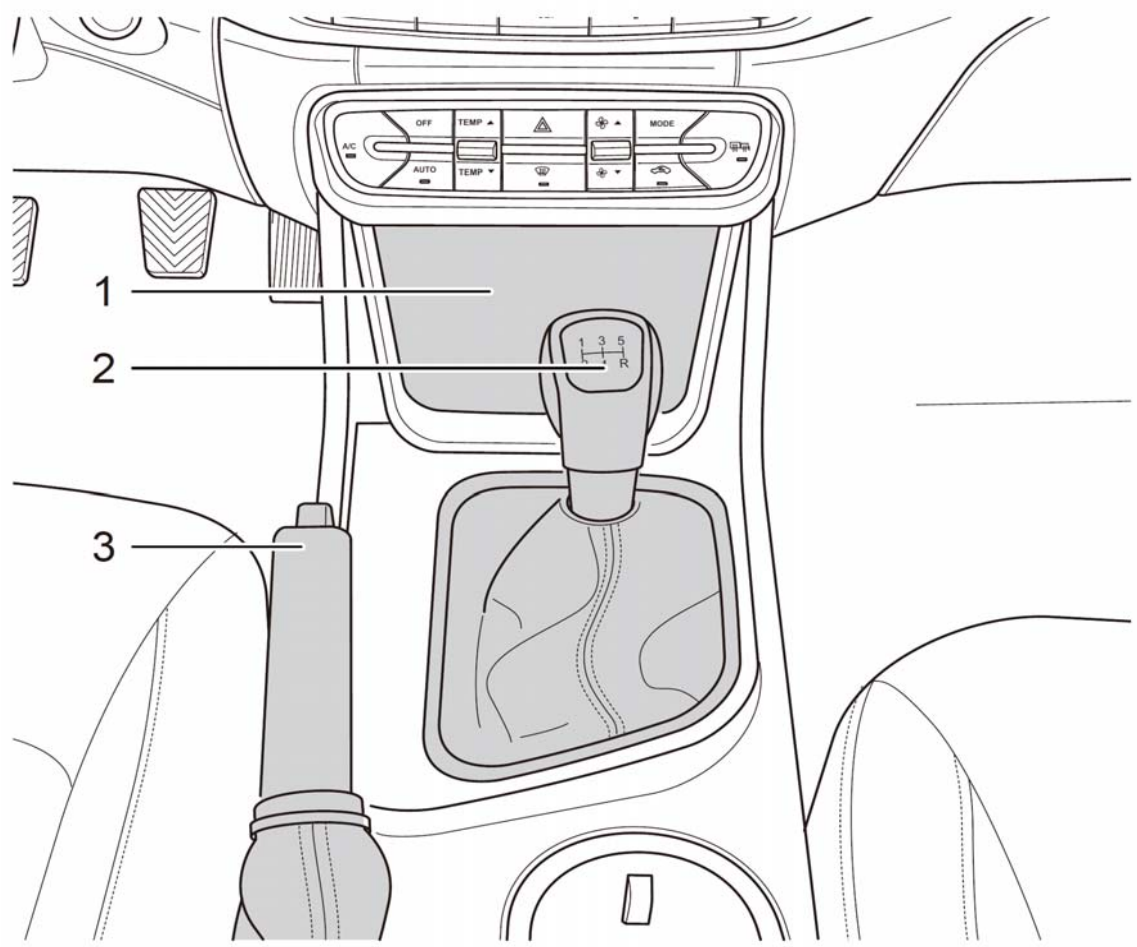

1. Mechero / tomacorriente (consulte la página 127)

- Orificio USB => Ver la página 124.
- Botón y área del sistema de carga inalámbrica de móvil (consulte la página 128)

2. Palanca de cambio de marcha de la transmisión manual (consulte la página 284)

3. Manija del freno de estacionamiento mecánico => Ver la página 293.

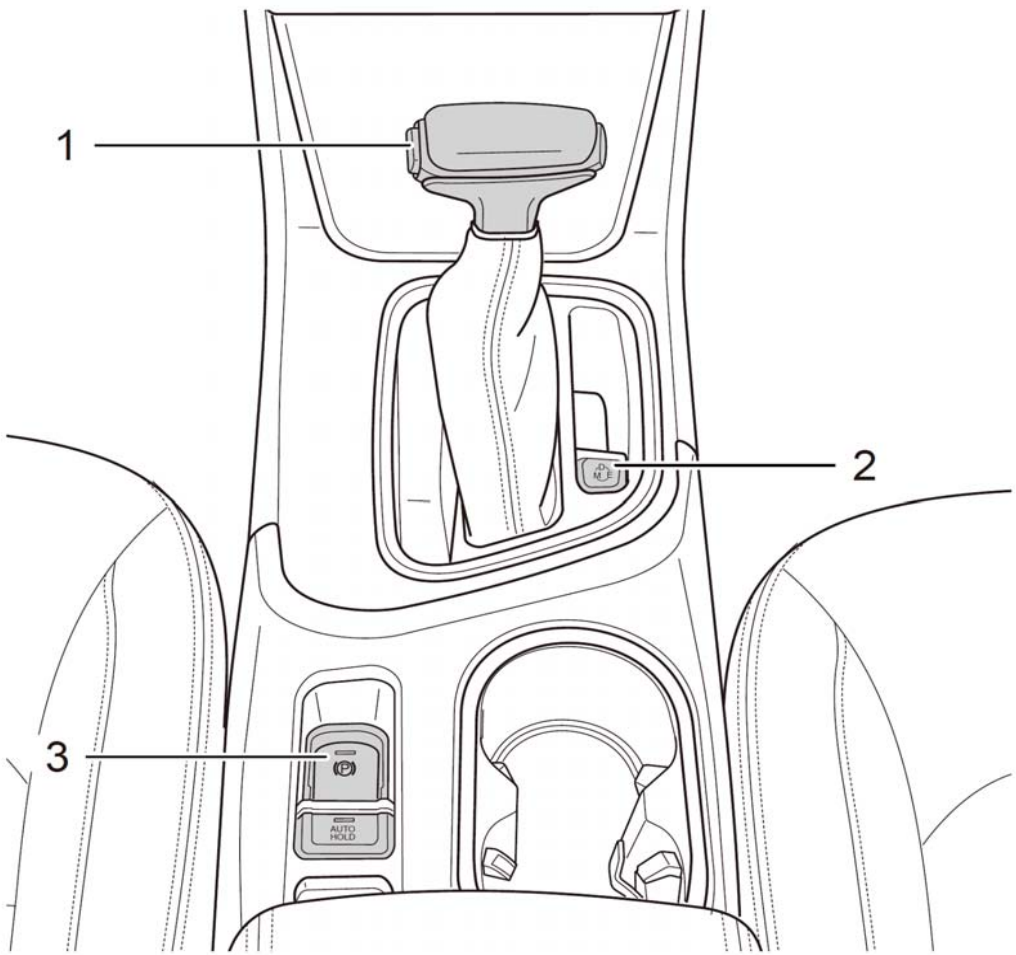

1. Palanca de cambio de marcha de la transmisión automática (consulte la página 278)
2. Botón de los modos de conducción => Ver la página 281.
3. Botón del sistema de frenado eléctrico (consulte la página 287)

3.1 Seguridad de conducción

3.1.1 Instrucciones generales

Se presentan las informaciones importantes, claves de operación, recomendaciones y precauciones para la seguridad de conducción. Por favor lea y cumpla a las normas relativas para la seguridad de usted y sus pasajeros.

⚠ Advertencia

Deberían llevar el Manual de Usuario al vehículo. En caso de prestar o vender el vehículo a una tercera parte, deberían entregar todos los documentos a ella.

Deberían realizar los siguientes chequeos antes de conducir:

- asegurar el trabajo normal de todas las luces.
- asegurar la cantidad de combustible.
- asegurar el nivel líquido del refrigerante.
- asegurar el nivel de líquido de frenado.
- asegurar el nivel de líquido del aceite de motor.
- asegurar la cantidad de líquido de lavado de parabrisas delantero.
- asegurar la presión normal de ruedas.
- asegurar que todas las ventanillas son claras y con buena vista.
- asegurar que no hay objetos que obstruyan los movimientos de pedal.
- ajustar el asiento, reposacabezas y espejos retrovisores según su altura y tamaño.
- usar un asiento de seguridad para niños adecuado para proteger a niños y ayudarles a sujetar el cinturón de seguridad.
- llevar correctamente el cinturón de seguridad y recordarlo a los pasajeros.

⚠ Advertencia

Al instalar la alfombrilla para el conductor, observe las siguientes consideraciones. De lo contrario, la alfombrilla podría deslizarse en procesos de conducción, interfiriendo la operación de los pedales y causando accidentes.

- No utilice superponiendo dos o más alfombrillas.
- No coloque el reverso de la alfombrilla hacia arriba ni coloque confundiendo su parte delantera con la trasera.

Atención

- No se permite la distracción por factores exteriores al conducir.
- No se permite conducir el vehículo al que la capacidad de reacción se rebaje porque medicamentos, alcohol y drogas pueden debilitarla.
- Deberían cumplir a lo especificado en las normas tráficos y límites de velocidad.

3.1.2 Posición correcta de conductor y pasajeros

Posición correcta de conductor

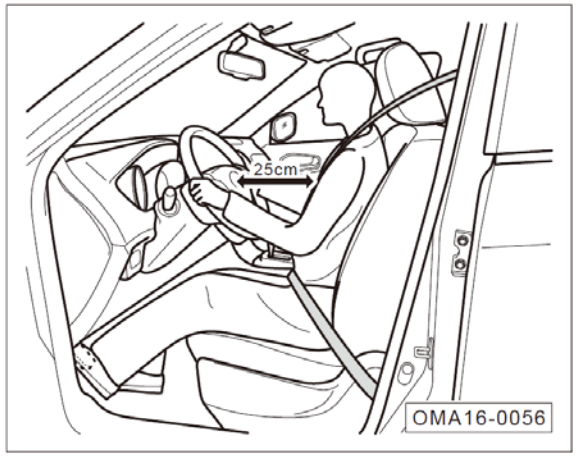

La posición del conductor puede afectar directamente al grado de cansancio y seguridad de conducción.

Para la seguridad de usted y sus pasajeros, reducir riesgos de accidentes, lesión y muerte, se recomienda al conductor a realizar las siguientes operaciones:

- Síentese erguido y apóyese bien en el respaldo.
- Ajustar el asiento para que pueda operar todos los pedales solamente curvando un poco la pierna.
- Ajustar el volante de modo esté mirando hacia el pecho del conductor y la distancia entre el volante y el pecho del chófer no sea menor que 25cm.
- Ajustar el respaldo del asiento a una posición adecuada para que se pegue con su respaldo.
- Bloquear el reposacabezas de manera que su centro esté a ras de la parte superior de las orejas.
- Usar el cinturón de seguridad correctamente. => Ver la página 18.

⚠ Advertencia

- Tenga cuidado al ajustar la posición del asiento, y asegúrase de que el movimiento del asiento no dañará a otros ocupantes
- Las dos manos del conductor deben mantenerse al círculo exterior de volante (posiciones a las 9 horas y las 3 horas) para que puedan ver todos los instrumentos de combinación y luces indicadoras.
- No ajuste el asiento del conductor cuando está conduciendo, de lo contrario podría hacer que el conductor pierda el control del vehículo.
- No coloque los dedos u otras partes del cuerpo bajo el asiento, que puede pillarse en el mecanismo del asiento.
- No coloque nada debajo de los asientos delanteros. Los objetos colocados ahí pueden quedar atascados en los carriles del asiento e impedir el bloqueo del asiento, lo que podría provocar un accidente.

Posición correcta de pasajeros delanteros

Para la seguridad de pasajeros delanteros, reducir riesgos de accidentes, lesión y muerte, se recomienda a éste a realizar las siguientes operaciones:

- Ajustar adecuadamente el asiento para mantener la distancia adecuada con el panel de instrumentos, así que se puede ofrecer la mejor protección al disparo de bolsa de aire.
- Ajustar correctamente el reposacabezas de asiento.
- Ajustar el respaldo del asiento a una posición adecuada para que se pegue con su respaldo.
- Usar el cinturón de seguridad correctamente. => Ver la página 18.
- Las dos piernas deben ponerse delante del asiento.

⚠ Advertencia

- **Si los pasajeros delanteros están muy cerca al panel de instrumentos, la bolsa de aire no puede ofrecer protección eficiente.**
- **Al rodar, no se permite poner los dos pies al panel de instrumentos, afuera de ventanilla o adujarlos en el asiento, y deberían siempre a su espacio. A lo contrario podrían causar lesiones corporales al frenar de emergencia o accidente.**
- **Al conducir, no se permite inclinar demasiado el asiento, y deberían llevar correctamente el cinturón de seguridad, mantener la posición para evitar daños por freno de emergencia.**

Posición correcta de los pasajeros traseros

Para la seguridad de pasajeros traseros, reducir riesgos de accidentes, lesión y muerte, se recomienda a ellos a realizar las siguientes:

- Ajustar correctamente el reposacabezas de asiento.
- Mantener la posición correcta para que se pegue con el respaldo de asiento.
- Las dos piernas deben ponerse delante del asiento.
- Usar el cinturón de seguridad correctamente. => Ver la página 18.
- Al conducir con niños, respete las disposiciones pertinentes a aplicar el asiento adecuado de seguridad para niños. => Ver la página 33.

⚠ Advertencia

Si la posición de pasajeros traseros no es correcta, o no lleva correctamente el cinturón de seguridad, al ocurrir accidentes, se aumentará riesgo de lesión.

3.2 Cinturón de seguridad

3.2.1 Por qué debería llevar el cinturón de seguridad

Protección del cinturón de seguridad al conductor y los pasajeros

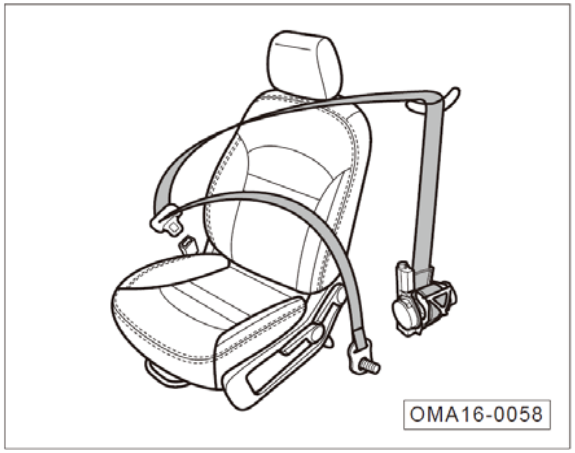

Al ocurrir colisión, llevar correctamente el cinturón de seguridad puede mantener a los pasajeros en el vehículo a una posición adecuada, mitigando la inercia del movimiento hacia delante, evitando movimiento incontrolado de pasajero/conductor y ser expulsado, al mismo tiempo, los ocupantes reciben la mejor protección de bolsa de aire reduciendo por lo máximo los daños del impacto.

El cinturón de seguridad puede absorber la mayoría de energía cinética generada por la colisión. Además, la zona de pérdida de presión del vehículo y otros sistemas pasivos de seguridad absorben la energía generada por la colisión y cooperan con el cinturón de seguridad para reducir aún más las lesiones que puedan sufrir.

Resultados sin llevar cinturón de seguridad

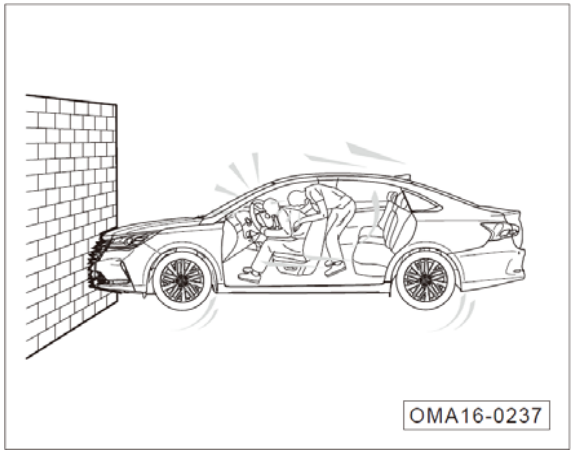

Después de que el vehículo choque con el conductor quien no usa el cinturón de seguridad, debido a la inercia, aún avanzaría a la velocidad original. En este momento, el vehículo no se mueve con los pasajeros y ellos podrían resultar gravemente heridos.

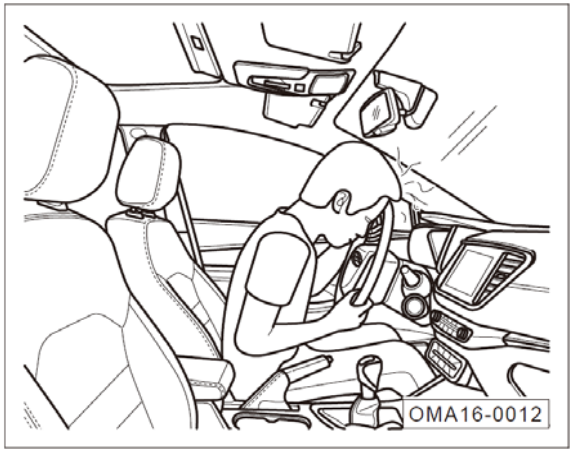

Aun cuando la velocidad es baja, la fuerza que funciona al cuerpo durante la colisión será grande, que los pasajeros no pueden mantenerse con sus manos, y se expulsan hacia adelante los que no han llevado el cinturón de seguridad, pueden sufrir severos daños al chocar con cualquier cosa en el vehículo.

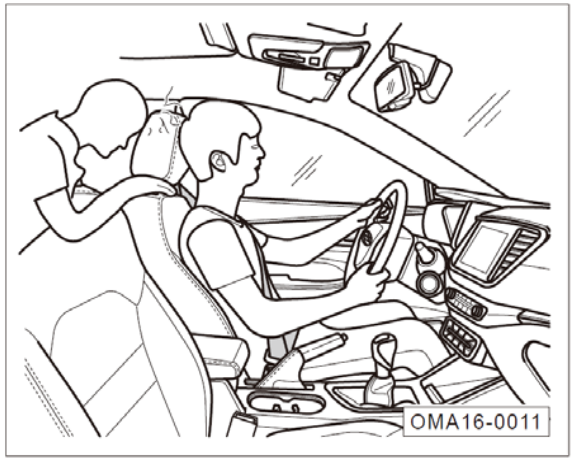

Los pasajeros traseros también deberían llevar cinturón de seguridad. De lo contrario, el ocupante será arrojado violentamente hacia adelante en el accidente. Los pasajeros traseros sin llevar cinturón de seguridad pueden dañar a su mismo y también a los demás.

⚠ Advertencia

No se puede sustituir el cinturón de seguridad por la bolsa de aire. Equipada bolsa de aire al vehículo o no, es esencial llevar correctamente el cinturón de seguridad.

3.2.2 Cinturón de seguridad

Luz indicadora del cinturón de seguridad

Luz indicadora del cinturón de seguridad de conductor

Cuando el interruptor de arranque o el interruptor de encendido está a posición “ON”, si el conductor no ha llevado el cinturón de seguridad, se enciende la luz indicadora y con mensajes del instrumento combinado para notificarle.

Luz indicadora del cinturón del pasajero delantero*

Cuando el interruptor de arranque o el interruptor de encendido está a posición “ON”, si los pasajeros delanteros no han llevado el cinturón de seguridad, se enciende la luz indicadora y con mensajes para notificarles.

Atención

Antes de iniciar el rodaje, deberían chequear sin objetos pesados sobre los asientos para evitar alertas falsas del sistema.

Cuando el interruptor de arranque o el interruptor de encendido está a posición “ON”, si la velocidad <20km/h, si el conductor o los pasajeros delanteros no han llevado el cinturón de seguridad, se parpadea la luz indicadora correspondiente por 6 segundos del instrumento combinado y luego mantiene encendida.

Atención

Se parpadea la luz indicadora correspondiente por 6 segundos y luego mantiene encendida cuando el dispositivo de cinturón de seguridad se falla. Por favor, póngase en contacto con los distribuidores autorizados de GAC Motor para el mantenimiento.

Cuando el interruptor de arranque o el interruptor de encendido está a posición “ON”, si la velocidad ≥20km/h, si el conductor o los pasajeros delanteros no han llevado el cinturón de seguridad, se parpadea la luz indicadora correspondiente por 20 segundos del instrumento combinado, mantiene encendida, y mantiene la alerta de voz hasta que se funcione el cinturón de seguridad.

Atención

Al fallar el dispositivo, se parpadea la luz indicadora correspondiente por 20 segundos, mantiene encendido, y mantiene siempre la alerta de voz. Por favor, póngase en contacto con los distribuidores autorizados de GAC Motor para el mantenimiento.

Dispositivo de límite de fuerza pretensada del cinturón de seguridad

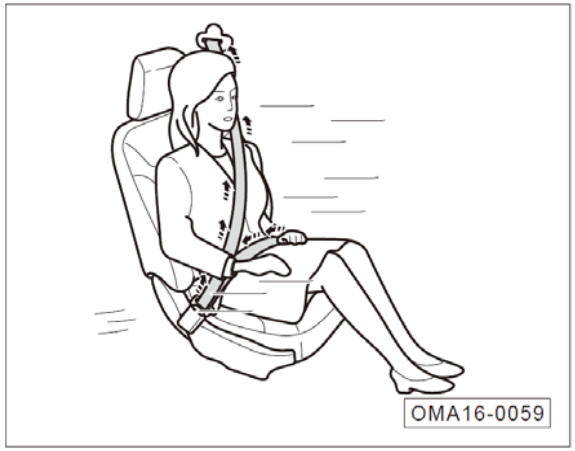

El equipamiento de este dispositivo de diferentes modelos no es igual.

- Antes de ocurrir colisión, pueden mantener a los en el vehículo para que estén en una posición adecuada y evitar inclinación hacia adelante.
- Al ocurrir colisión severa y alcanzar condición de disparo, se activa este dispositivo por un elemento de control eléctrico, y se tensa el cinturón.
– Después de ocurrir colisión, se mueve el cuerpo hacia adelante, entonces se activa el dispositivo para que la fuerza de límite mantenga dentro de un cierto alcance y evite daños, mientras tanto, se coopera con la bolsa de aire para realizar mejor comportamiento de protección.

i Aviso

- Con activados los pretensores y limitadores de fuerza, se liberará una pequeña cantidad de humo inofensivo y dará un ruido audible. Este es un fenómeno normal.
- Los limitadores de fuerza activados no podrán volver a utilizarse en caso de impactos, y el indicador de los airbags se mantendrá encendido. Póngase en contacto con el concesionario de GAC Motor.

Llevar cinturón de seguridad delantero

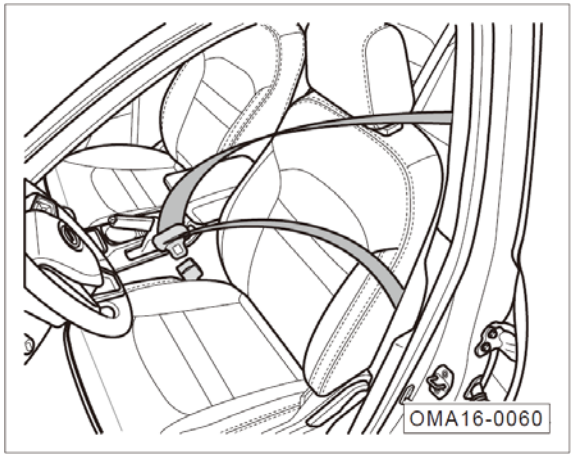

- Ajuste correctamente los asientos delanteros. => Ver la página 116.
- Ajuste el reposacabezas correctamente. => Ver la página 114.
- Tire lentamente y establemente el cinturón de seguridad, pasando por el hombro y la cadera.
  - Inserte el pestillo en la cerradura correspondiente hasta que se oye el sonido de hebilla de bloqueo.
- Tire hacia arriba el cinturón de seguridad del hombro paralelo con el cuerpo, ténselo y asegúrese de que haya cerrado el pestillo.

Llevar cinturón de seguridad delantero

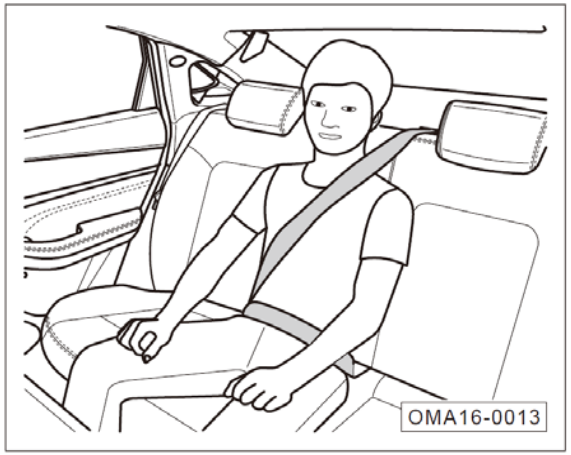

- Ajuste el reposacabezas correctamente. => Ver la página 114.
- Tire lentamente y establemente el cinturón de seguridad, pasando por el hombro y la cadera. Inserte el pestillo en la cerradura correspondiente hasta que se oye el sonido de hebilla de bloqueo.
- Tire hacia arriba el cinturón de seguridad del hombro paralelo con el cuerpo, ténselo y asegúrese de que haya cerrado el pestillo.

Desbloquear el cinturón de seguridad

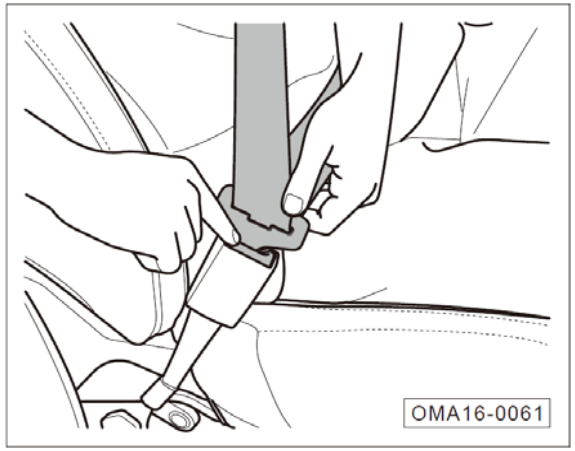

- Pulse el botón rojo al lado de la hebilla de bloqueo por su dedo y se sale automáticamente el pestillo.
- Mantenga el pestillo hasta que se recupere el cinturón por el retractor.

Ajuste de altura del cinturón de seguridad de hombro

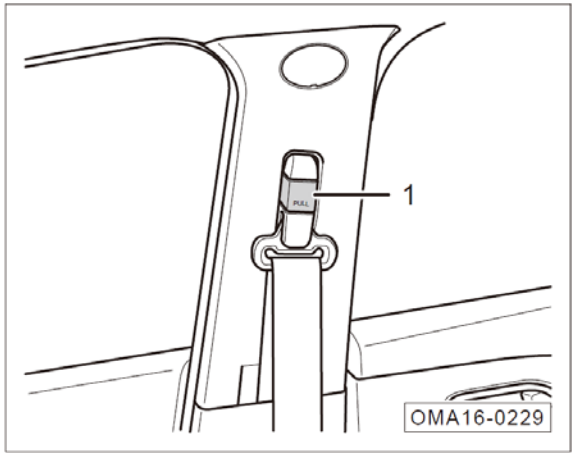

- Tire la guía ① del cinturón de seguridad y mueva hacia arriba/abajo, y ajuste el cinturón de seguridad de hombro hasta una altura adecuada.
- Suelte la guía del cinturón de seguridad.
- Después de ajustarlo, tírelo con fuerza. Revise si ha cerrado bien la guía.

Las mujeres embarazadas deberían llevar correctamente el cinturón de seguridad.

Por favor, siga el consejo del médico y use el cinturón de seguridad correctamente.

- Ajustar los asientos y reposacabezas hasta una posición adecuada.
- Mantenga el pestillo para que el cinturón de seguridad pase por el hombro, manténgalo bajo, y no fuerce al vientre.
- Inserte el pestillo en la hebilla correspondiente hasta que se oye el sonido de bloqueo.
- Tire hacia arriba el cinturón de seguridad del hombro paralelo con el cuerpo, ténselo y asegúrese de que haya cerrado el pestillo.

⚠ Advertencia

Para reducir los riesgos de conductor y ocupantes en caso del frenado de emergencia o accidente, siga las siguientes consideraciones:

- **Antes del rodaje de vehículo, deberían asegurar que todos han llevado correctamente el cinturón de seguridad.**
- **El cinturón de seguridad debe ser utilizado siempre por una sola persona. No utilice un cinturón de seguridad para más de una persona a la vez (incluidos los niños).**
- **No recline el respaldo de los asientos delanteros excesivamente a causa de la comodidad.**
- **No coloque el cinturón de hombro por debajo del brazo ni por la espalda.**
- **Deberían insertar el pestillo en su hebilla correspondiente, no se puede insertarlo incorrectamente ni insertarlo en otras hebillas de bloqueo laterales.**
- **Se prohíbe desbloquear el cinturón de seguridad antes de que el vehículo esté completamente inmóvil.**

3.3 Sistema de bolsa de aire de seguridad

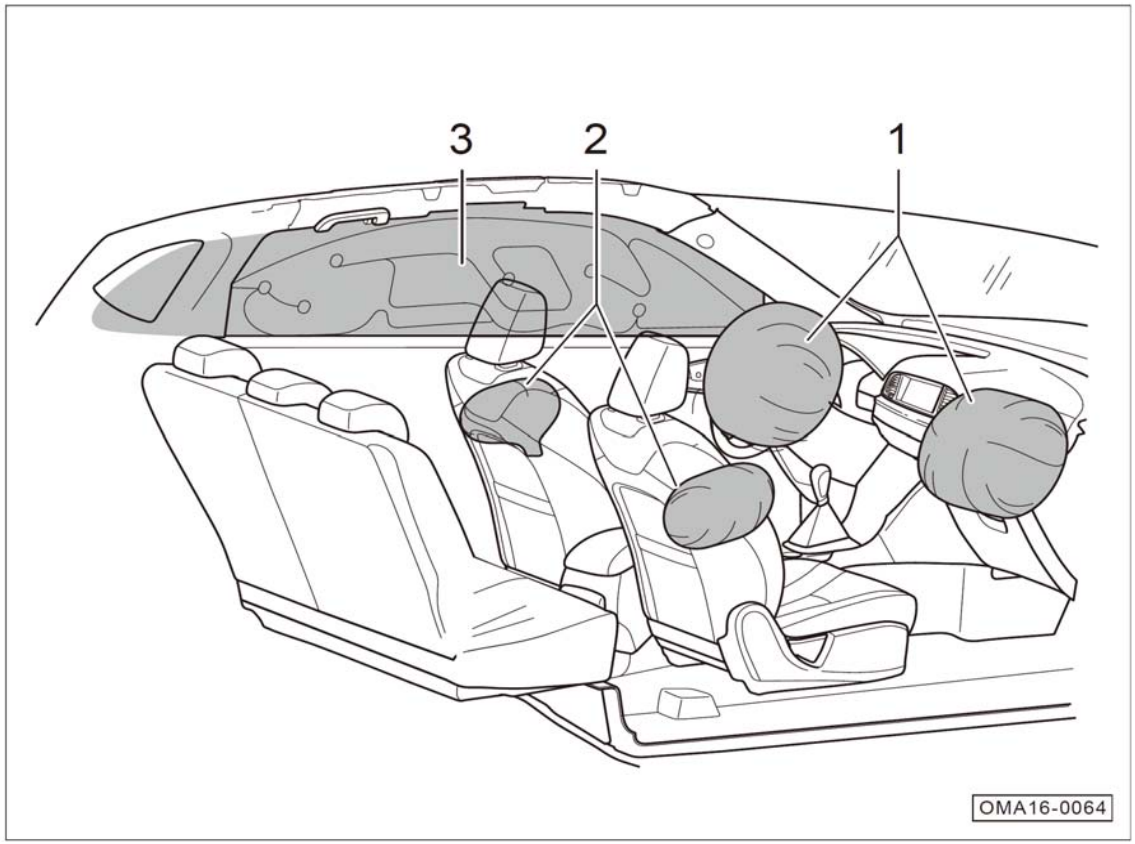

Según las configuraciones diferentes, consiste el sistema en las siguientes:

1. Bolsa de aire delantera frontal.
2. Bolsas de aire laterales delanteros*.
3. Bolsa de aire lateral de cortina*.

3.3.1 Luz indicadora de sistema de protección auxiliar (SRS)

Se monitorea la bolsa de aire por el sistema de monitoreo eléctrico del elemento de control. Al disponer el interruptor de arranque o el interruptor de encendido a posición “ON”, se enciende luz indicadora por unos segundos, y se apaga al terminar el autochequeo.

En los siguientes casos de luz indicadora del sistema de protección auxiliar (SRS) se presenta que existe falla en el sistema:

1. Al cambiar el interruptor de arranque o el interruptor de encendido a la posición “ON”, la luz indicadora no se enciende.
2. Al cambiar el interruptor de arranque o el interruptor de encendido a la posición“ON”, la luz indicadora está encendida por unos segundos y no se apaga.
3. Al cambiar el interruptor de arranque o el interruptor de encendido a la posición ON”, la luz indicadora se apaga y luego se enciende.
4. Se enciende o se parpadea la luz indicadora durante el rodaje.

⚠ Advertencia

- **No se puede reparar, ajustar o modificar ningún componente de la bolsa de aire.**
- **Sólo funciona una vez la bolsa de aire, y si se activa por accidente, deberían reemplazarlo en un concesionario de GAC Motor.**
- **Cuando el sistema de airbags de seguridad tiene fallas, póngase en contacto con el concesionario de GAC Motor para que lo inspeccionen. A lo contrario, es posible no poder activar el sistema normalmente al ocurrir colisión.**

3.3.2 Bolsa de aire delantera frontal

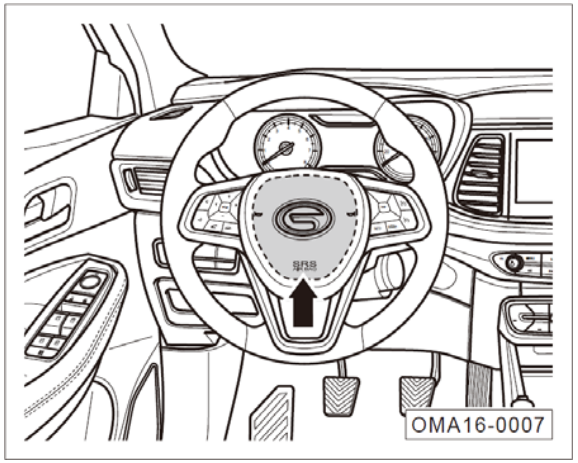

Se instala la bolsa de aire frontal de conductor dentro del volante (sombra en línea falsa), y el “SRSAIRBAG” indicado por flecha es su signo.

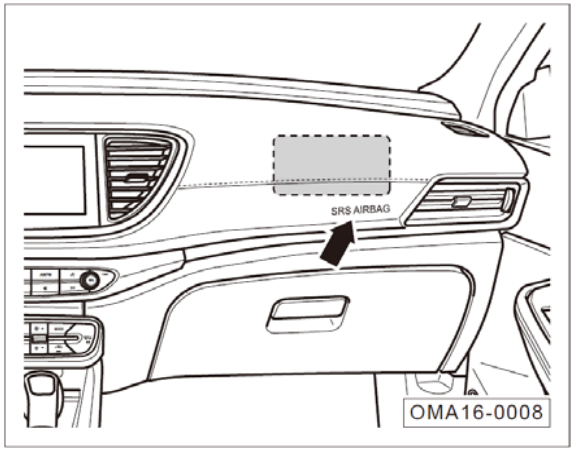

Se instala la bolsa de aire delantera de rodilla de pasajeros delanteros debajo de la guantera (sombra en línea punteada), y el “SRSAIRBAG” indicado por flecha es su signo.

Al ocurrir colisión frontal, si alcanza condiciones de disparo, se inflará rápidamente para ayudar al cinturón de seguridad a ofrecer protección auxiliar.

Al ocurrir un cierto tipo de colisión, se puede activar al mismo tiempo bolsas de aire en otras posiciones.

i Aviso
Se puede producir un poco de humo inofensivo al inflarse la bolsa, que es normal.

En los siguientes casos, es posible no activar el sistema de Airbag frontal:

- El interruptor de arranque o el interruptor de encendido está en posición “ACC” o “OFF”.
- Colisión frontal ligera.
- Colisión lateral.
- Colisión trasera.
- Vuelta lateral.
- Otras situaciones especiales.

i Aviso

Este “ligera” se trata del sentimiento del controlador de vehículo, no relacionando con el grado de daño del vehículo.

3.3.3 Bolsa de aire delantera lateral*

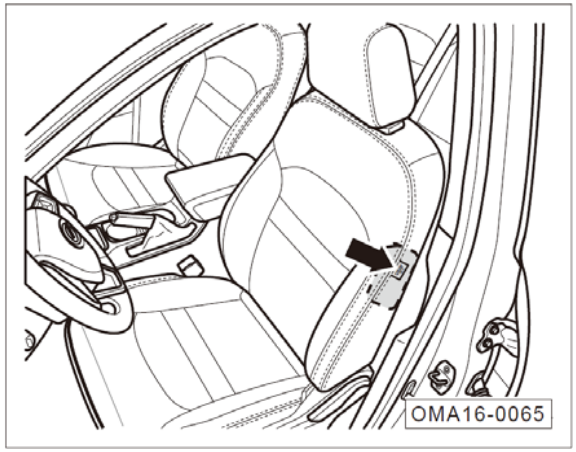

Se instala la bolsa de aire delantera lateral dentro del lado interior del asiento de conductor y del respaldo de la de pasajeros delanteros (sombra en línea falsa), y el “AIRBAG” indicado por flecha es su signo.

Al ocurrir colisión frontal, si alcanza condiciones de disparo, se inflará rápidamente para ayudar al cinturón de seguridad a ofrecer protección auxiliar.

Al ocurrir un cierto tipo de colisión, se puede activar al mismo tiempo bolsas de aire en otras posiciones.

i Aviso

Se puede producir un poco de humo inofensivo al inflarse la bolsa, que es normal.

En los siguientes casos, es posible no activar el sistema de bolsa de aire delantera lateral:

- El interruptor de arranque o el interruptor de encendido está en posición “ACC” o “OFF”.
- Colisión frontal.
- Colisión lateral ligera.
- Colisión trasera.
- Otras situaciones especiales.

i Aviso

Este “ligera” se trata del sentimiento del controlador de vehículo, no relacionando con el grado de daño del vehículo.

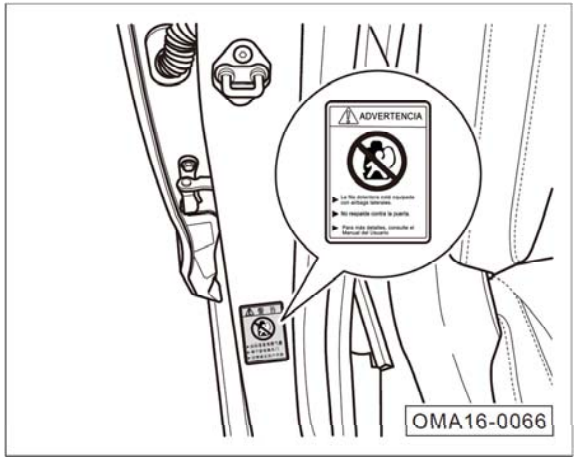

⚠ Advertencia
● Atención a la advertencia en la puerta de vehículo, durante el rodaje no se puede depender el cuerpo a este lado. ● No utilice las cubiertas de asientos u otros objetos para cubrir los airbags laterales, para evitar que ellos sean incapaces de ofrecer la protección en caso de accidentes.

3.3.4 Situación de extender la bolsa de aire

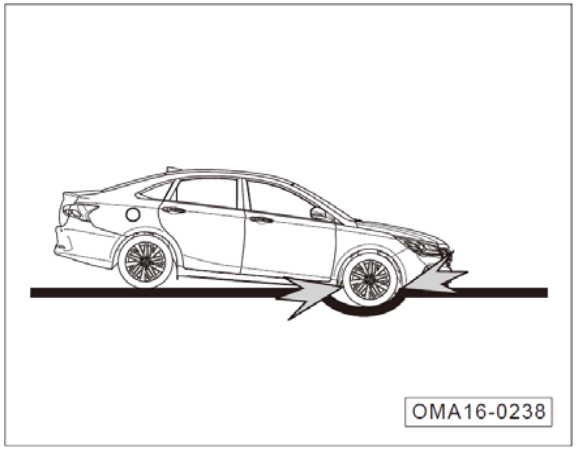

- Al pasar por una zanja profunda, se choca la cabeza de vehículo al suelo.

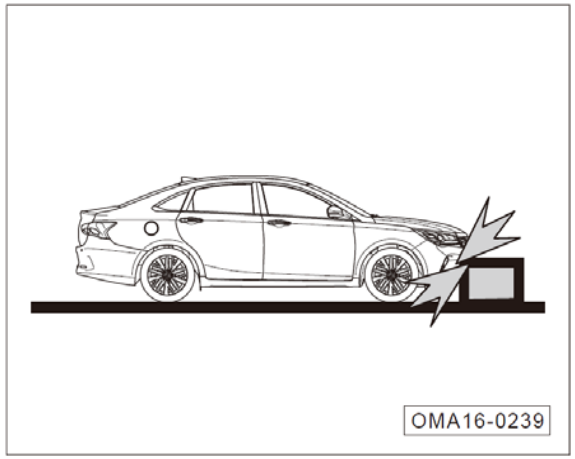

- Colisión a un obstáculo saliente o una piedra.

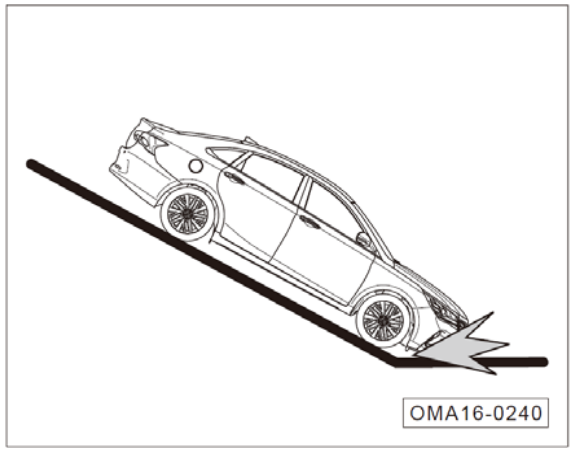

- Colisión al suelo al bajar por un gran pendiente.

3.3.5 Situación de no extender la bolsa de aire

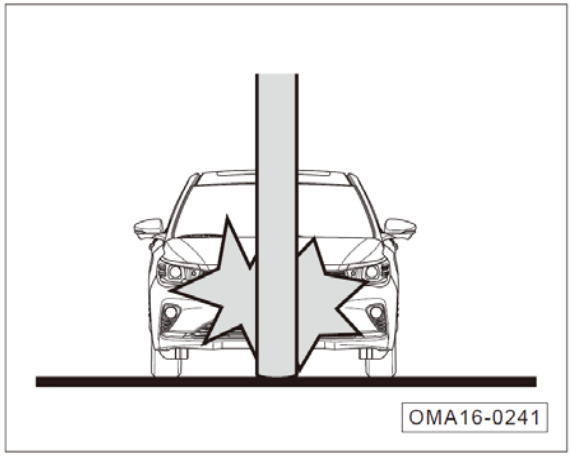

- Colisión al comento, columna, árbol u otros objetos finos y largos.

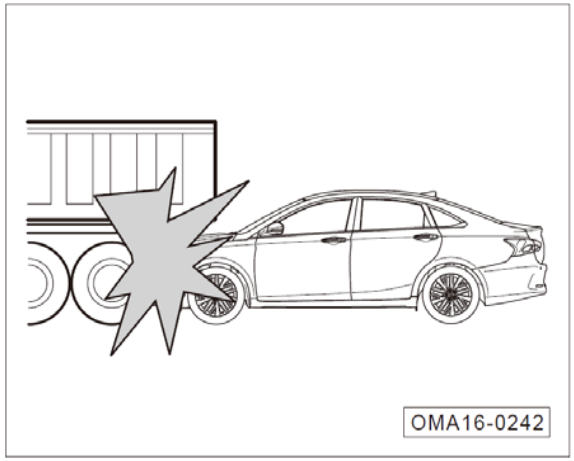

- Colisión en la parte trasera inferior de vehículo grande.

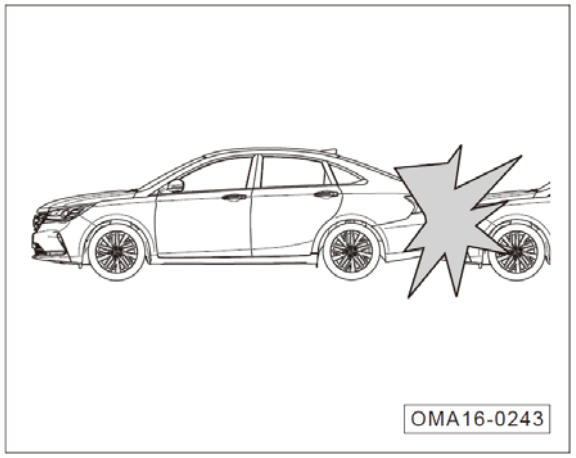

- Colisión en la parte trasera por otro vehículo.

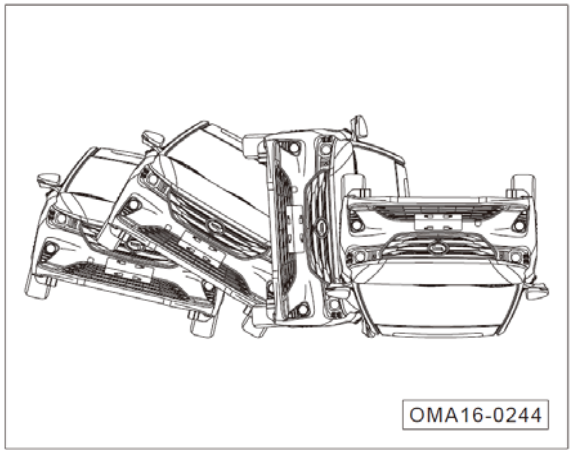

- Vuelta lateral del vehículo.

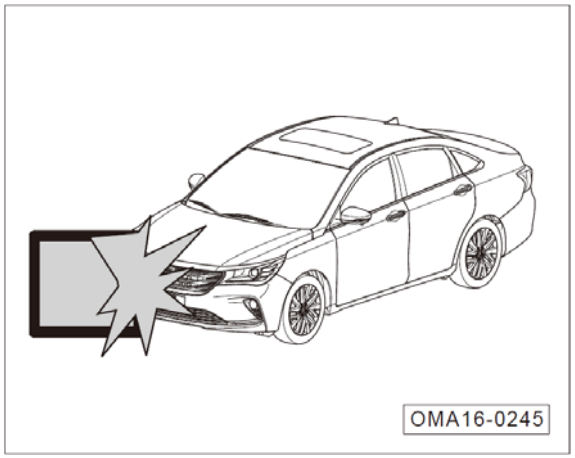

- Colisión en pared o vehículo no frontal.

3.4 Seguridad de infantil en el vehículo

3.4.1 Instrucciones generales

Instala el asiento de seguridad para niños en el asiento trasero del vehículo. Se deben ajustar los asientos delanteros del vehículo en sus posiciones correctas según el tamaño del asiento de seguridad para niños y el cuerpo del niño, evitando que el niño sentado en el asiento trasero no se hiera por tropezar a los artículos duros dentro del vehículo en el momento de ocurrir un choque o frenado de emergencia. Es totalmente prohibido sentar el bebé en las rodillas.

Se usa el asiento de seguridad para niños según las instrucciones del fabricante del asiento de seguridad para niños. Se acompaña el manual del asiento de seguridad para niños junto con el vehículo.

En la visera parasol del vehículo tiene una señal de advertencia, donde indica el peligro de la bolsa de aire delantera para los pasajeros que se sientan en el frente. Es necesario leer y seguir las instrucciones en las etiquetas de advertencias.

⚠ Advertencia

Se prohíbe usar el sistema de retención infantil orientado hacia atrás instalado en un asiento con la bolsa de aire frontal activada.

No permite que los niños apoyen la cabeza ni ninguna parte del cuerpo contra la zona de la puerta (la zona de despliegue de los airbags laterales o de cortina), aun cuando el niño vaya sentado en el asiento infantil de seguridad, de lo contrario, podría ser muy peligroso en caso de inflarse los airbags laterales y de cortina, y el impacto podría ocasionar al niño lesiones graves o incluso mortales.

⚠ Advertencia

- **No permite que los niños se levanten o arrodillen en los asientos.**
- **No permite que los niños pequeños accionen ningún tipo de equipo, lo que puede pillar o atrapar partes del cuerpo, tales como elevalunas elétricos y techo solar.**
- **Nunca deje a los niños solos en el automóvil.**
- **No deje a los niños o mascotas en el interior del vehículo con ventanillas cerradas y expuestos al sol.**
- **• El cinturón de seguridad posiblemente no es adecuado para los infantiles. El cinturón de hombro posiblemente está demasiado cerca de su cara o cuello, por lo que podría ocasionar lesiones graves o incluso mortales en caso de accidentes.**

3.4.2 Asiento de seguridad para niños

Clasificación de los asientos de seguridad para niños (sólo de referencia):

A. Grupo 0/0+asiento de seguridad para niños:

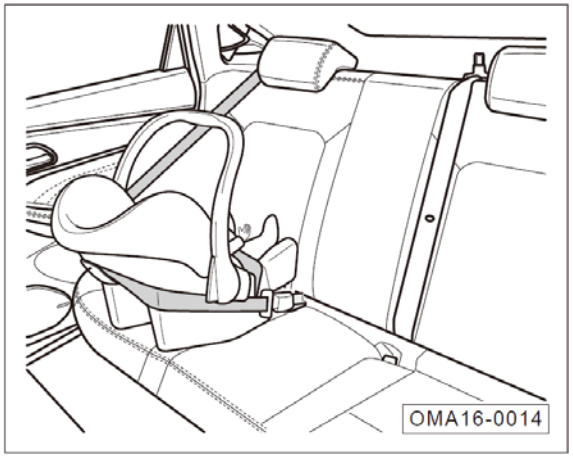

Aplicable para los bebés cuyo peso es inferior a 13 kg.

b. Grupo I asiento de seguridad para niños:

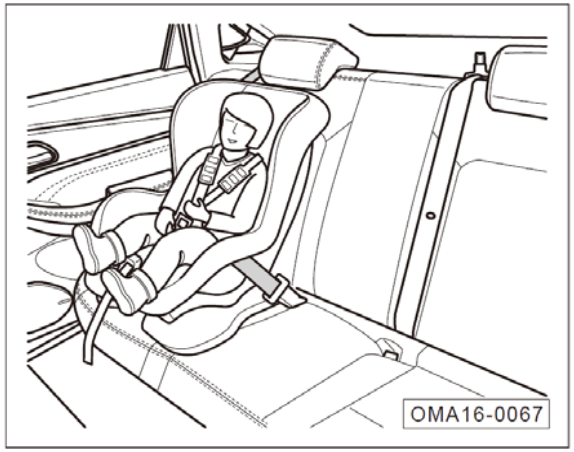

Aplicable para los niños cuyo peso es de 9 kg a 18 kg.

c. Grupo II asiento de seguridad para niños:

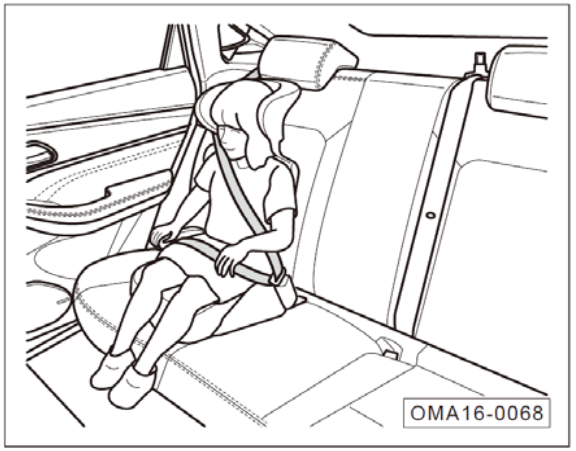

Aplicable para los niños cuyo peso es de 15 kg a 25 kg.

d. Grupo III asiento de seguridad para niños:

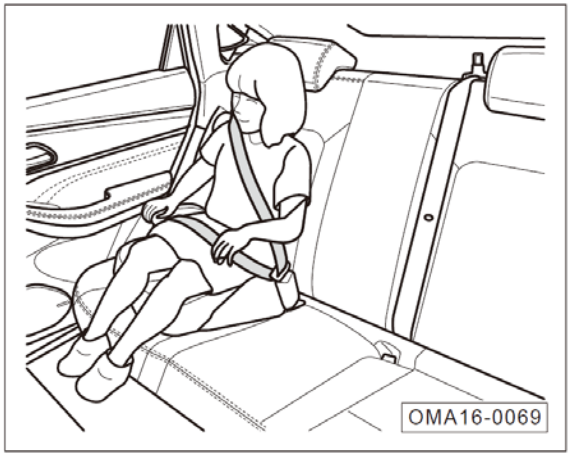

Aplicable para los niños cuyo peso es de 22kg a 36kg.

3.4.3 Informaciones relativas a los asientos infantiles de seguridad

Posición de fijación del asiento de seguridad para niños:

Grupo de calidad	Posición sujeta		
	Asiento delantero de pasajeros	Asiento lateral trasero	Asiento medio trasero
Grupo 0: ＜10kg	X	U	X
Grupo 0+: ＜13kg	X	U	X
Grupo I: 9~18kg	X	U/UF	X
Grupo II: 15~25kg	X	UF	X
Grupo III: 22~36kg	X	UF	X

Notas: las letras rellenadas en el formulario significan:

U= son aplicables los asientos de seguridad para niños del tipo “universal” que se permiten en este grupo de calidad.

UF= son aplicables los asientos de seguridad para niños frontales del tipo “universal” que se permiten en este grupo de calidad.

X= la posición no aplicable para los asientos de seguridad para niños de este grupo de calidad.

La posición de fijación del ISOFIX que corresponde al asiento de seguridad ISOFIX de niños.

Grupo de calidad	Categoría de diferentes tamaños	Módulo de fijación.	Posición sujeta		
			Asiento delantero de pasajeros	Asiento lateral trasero	Asiento medio trasero
Porta bebé portátil.	F	ISO/L1	X	X	X
Grupo 0: ＜10kg	G	ISO/L2	X	X	X
Grupo 0+: ＜13kg	E	ISO/R1	X	IL	X
	E	ISO/R1	X	IL	X
	D	ISO/R2	X	IL	X
	C	ISO/R3	X	IL	X
Grupo I: 9~18kg	D	ISO/R2	X	IL	X
	C	ISO/R3	X	IL	X
	B	ISO/F2	X	IUF	X
	B1	ISO/F2X	X	IL	X
	A	ISO/F3	X	IUF	X
Grupo II: 15~25kg	—	—	X	—	X
Grupo III: 22~36kg	—	—	X	—	X

Notas: las letras rellenadas en el formulario significan:

IUF- se refiere que aplica para el asiento de seguridad para niños general de ISOFIX de este grupo de calidad, lo cual utiliza el método de fijación con la correa de sujeción y orientado hacia adelante.

IL- se refiere que aplica para el sistema de retención infantil de la categoría especial de ISOFIX que tiene en la lista, el cual puede ser de categoría de vehículos especiales, restringida o semi-general.

X= la posición no aplicable para los asientos de seguridad para niños de este grupo de calidad.

Se determina el nivel de tamaño para algunas butaca para bebé y niño. Es obligatorio verificar el tamaño de la butaca para bebé y niño de acuerdo con la instrucción del fabricante, el embalaje y la etiqueta de la butaca para bebé y niño. Con respecto a las instrucciones de instalación, consulte el manual de usuario de la butaca para bebé y niño.

3.4.4 Instalación correcta del asiento de seguridad para niños.

Hay 3 tipos de fijaciones para el asiento de seguridad para niños, los cuales son: fijar con el cinturón de seguridad de 3 puntos; fijar con el sistema ISOFIX y fijar con el sistema LATCH. Como la figura anterior "categoría de asiento de seguridad para niños ", el método de sujeción con el cinturón de 3 puntos se utilizan los puntos de conexiones que lleva el mismo vehículo para fijar el asiento de seguridad para niños; la fijación con el sistema ISOFIX y LATCH es anclar el dispositivo de fijación del asiento de seguridad para niños con el punto de conexión reservado en el vehículo.

i Aviso

El método de instalación que se describe sólo representa uno de los métodos de instalación disponible, lo cual sirve como una referencia. Durante la instalación del asiento de seguridad para niños, es necesario revisar el manual de instalaciones del fabricante y seguir las instrucciones para su correcta instalación.

Instalación del asiento de seguridad para niños con el cinturón de 3 puntos.

1. Colocar el asiento de seguridad para niños en el asiento trasero del vehículo.
2. Cruzar el cinturón al asiento de seguridad según la instrucción del fabricante y meter la chapa de bloqueo en la hebilla de bloqueo hasta escuchar el sonido “clic”.

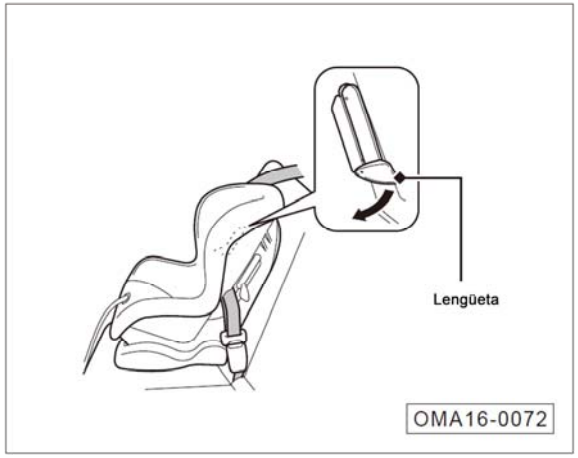

3. Mover hacia abajo la lengüeta. Cruzar el cinturón de seguridad de la parte de hombro a través de la hendidura lateral de la butaca para bebé y niño.

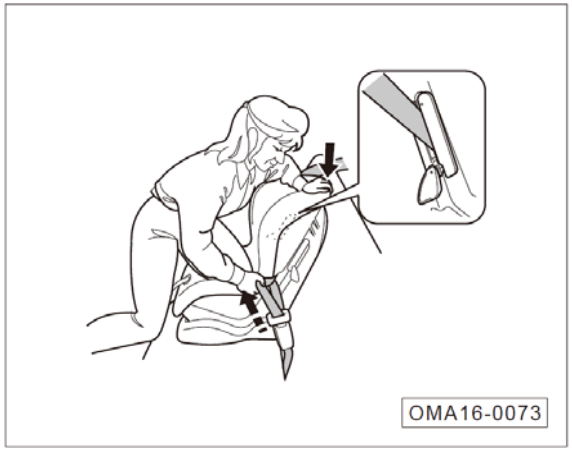

4. Agarrar el cinturón de seguridad cerca de la hebilla de bloqueo y jalarlo hacia arriba para que el cinturón por la parte de la cintura no quede suelto. Mientras tanto, presionar la butaca para bebé y niño y meterlo hacia adentro del asiento.

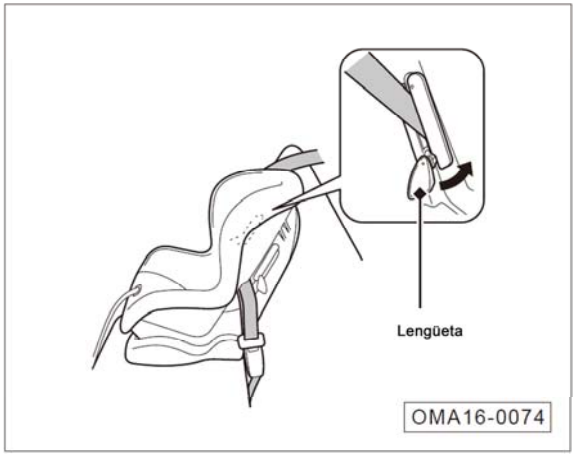

5. Acomodar el cinturón de seguridad y mover la lengüeta hacia arriba para asegurar que el cinturón no esté doblado. Cuando se mueve la lengüeta hacia arriba, hala la parte superior del cinturón para que no quede suelto.

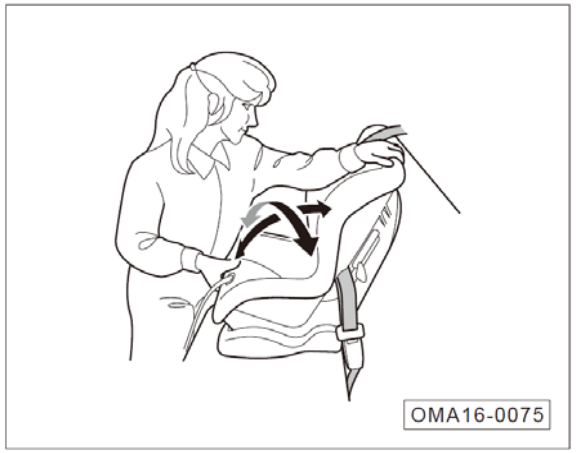

6. Deslizar el asiento de seguridad para niños para probar y asegurar su estabilidad.
7. Asegurar que todas correas en el alcance del niño estén bloqueadas.

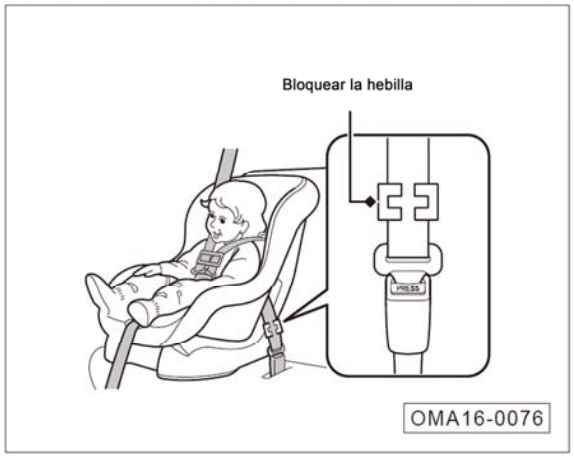

Si la butaca para bebé y niño no posee el dispositivo de fijar el cinturón, se debe instalar un clip de bloque en el cinturón.

- Después de realizar el paso 1 y 2, se debe ajustar el cinturón de la parte superior para asegurar que la parte de la cintura del cinturón no queda suelto.
- Agarrar bien el cinturón de seguridad de la parte cerca de la hebilla de bloqueo. Juntar las dos correas del cinturón para que no salgan de la chapa de bloqueo. Desbloquear la hebilla de bloqueo del cinturón de seguridad.

Instalar el broche como lo demuestra la figura. Acercarse la chapa de bloqueo al broche y meterla al broche. Entrar en los pasos 6 y 7.

Instalar el sistema ISOFIX o el sistema LATCH

El método de instalación para el sistema ISOFIX y el sistema LATCH es similar, sólo que compara con el sistema ISOFIX, el sistema LATCH tiene un punto de fijación adicional. Los dos sistemas comparten el mismo punto de fijación inferior. Este vehículo usa el sistema LATCH para los asientos traseros. Entonces, se puede instalar el asiento de seguridad para niños tanto del sistema LATCH como el sistema ISOFIX.

⚠ Advertencia

Es prohibido conectar ningún tipo de correa, artículo duro o cualquier otro objeto que no sea el asiento de seguridad para niños con el dispositivo de fijación, al contrario, se puede poner en peligro la vida del niño.

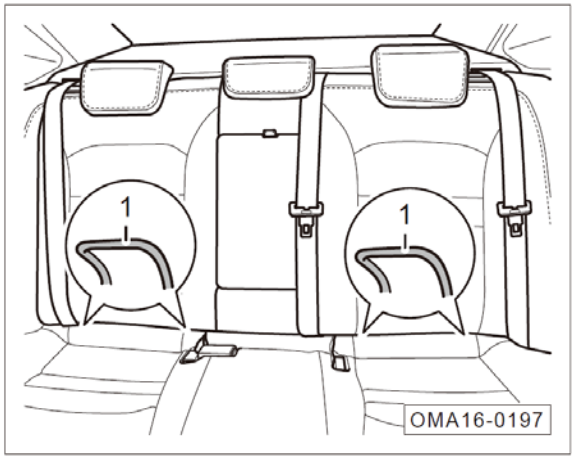

- El punto de fijación inferior ① de los dos asientos traseros laterales está escondido entre la hendidura de la espalda y el colchón del asiento. Al desacoplar la hendidura se encontrará el punto de fijación mencionado.

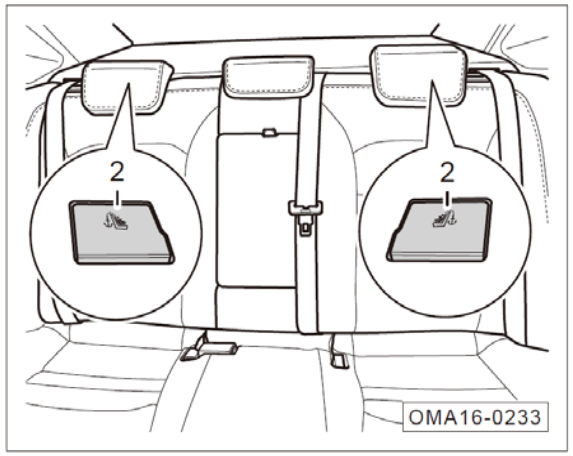

- El punto de sujeción arriba② de los asientos traseros en ambos lados directamente detrás del reposacabezas, pudiendo verse por abrir la tapa.

Es obligatorio seguir estrictamente la instrucción del manual del fabricante para la instalación y desmontaje del asiento de seguridad para niños. Las instrucciones de la instalación del asiento de seguridad para niños del sistema LATCH son las siguientes.

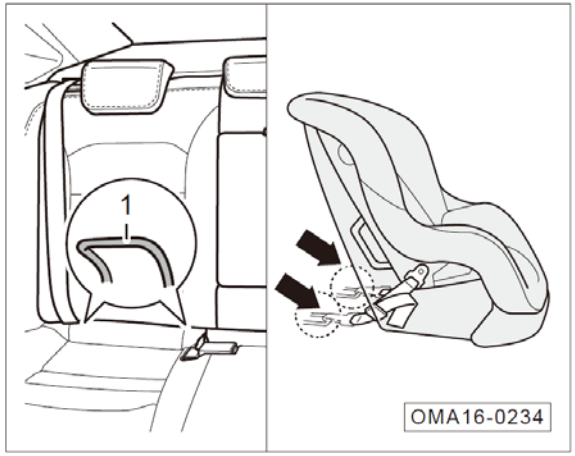

1. Colocar el asiento de seguridad para niños en el asiento de vehículo, encontrar el punto de fijación inferior ① y meter el riel de instalación(-flecha-) al punto de fijación inferior ①, hasta que escuche el sonido de encaje.

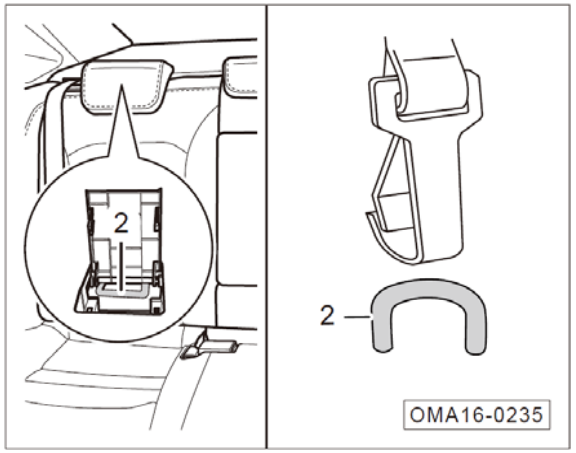

2. Mover el reposacabezas hasta el punto más alto y girar la correa de fijación a través del tubo de reposacabezas, abrir la cubierta fija superior, asimismo, meter el gancho de la correa al punto de fijación superior ② , asegurando que la correa no esté doblada.
3. Apretar de la cinta de sujeción, deslizar el asiento de seguridad para niños para probar y asegurar su estabilidad.
4. Asegurar que todas las correas en el alcance del niño estén bloqueadas.

3.5 El peligro del gas de escape

3.5.1 Gas de monóxido de carbono

En el gas de escape existe gas de monóxido de carbono, lo cual es un gas venenoso sin color ni holor. Si use y realice el mantenimiento correctamente al vehículo, el gas de monóxido de carbono no debe entrar al vehículo.

En las siguientes circunstancias, póngase en contacto con un concesionario GAC Motor para que inspeccionen el sistema de escape.

- El sistema de escape emite un ruido anormal.
- Es anormal el color de los gases de escape de este sistema.

Si se mueve el vehículo mientras el maletero está abierto, el gas de escape puede entrar al vehículo y causa una situación peligrosa. En caso de ser necesario conducir el vehículo con el maletero abierto, se debe abrir todas las ventanas y el sistema de aire acondicionado del vehículo.

1. Seleccionar el modo de circulación externa.
2. Seleccionar el modo .
3. Configurar el ventilador en el modo de mayor velocidad.

Si el vehículo está parado con el motor prendido, se puede ajustar el sistema de aire acondicionado con la misma forma.

⚠ Advertencia

- **El gas de monóxido de carbono es venenoso, si se respira mucho puede causar pérdida de conciencia o la muerte.**
- **Evite hacer que el motor esté en funcionamiento por largo tiempo en un espacio confinado, lo que ocasiona el aumento del monóxido de carbono en los gases de escape.**
- **En una zona cerrada (como un garaje), el monóxido de carbono puede acumularse rápidamente. No haga funcionar el motor por un largo tiempo mientras que la puerta del garaje está cerrada. Aún cuando esta puerta está abierta, salga del garaje lo antes posible una vez arrancado el motor.**

3.6 Etiqueta de seguridad

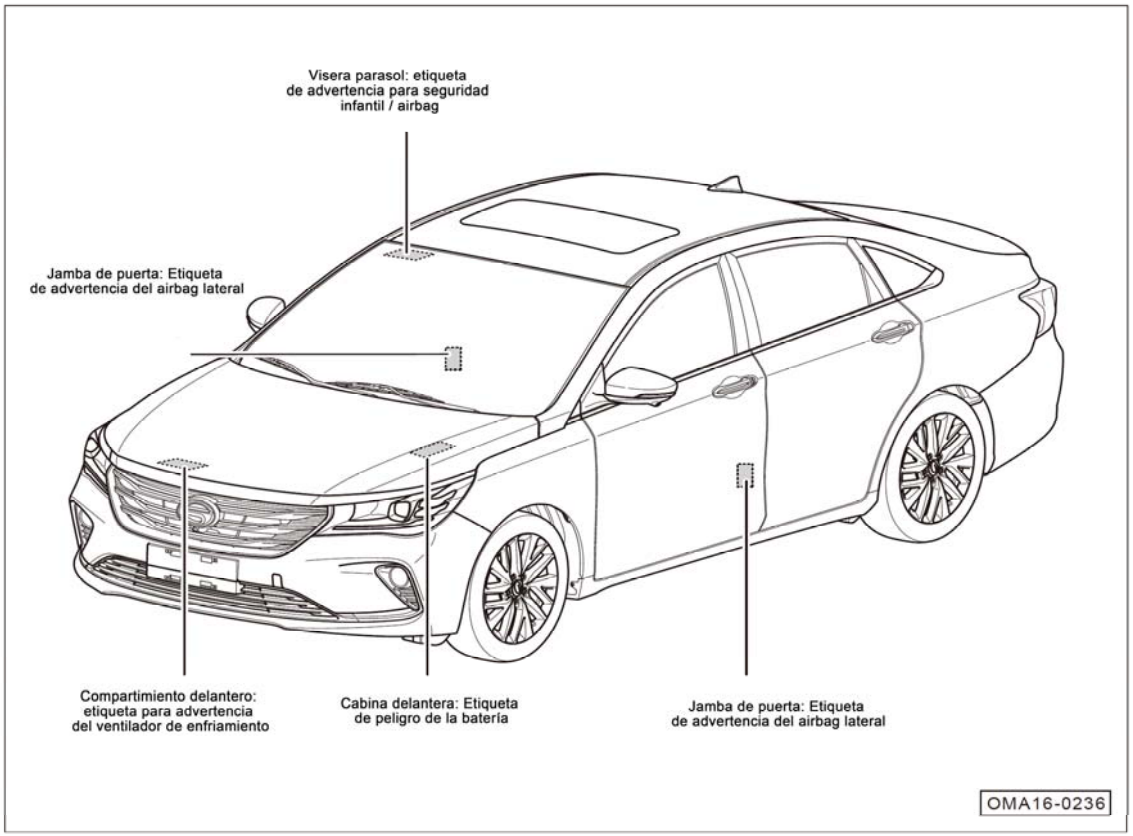

La posición de la etiqueta es como se muestra en la figura: le recuerda que los riesgos que pueden resultar en herida grave, incluso la muerte. Lee detalladamente las etiquetas.

Si se pierde la etiqueta o es difícil para leerla, por favor comunica con nuestro distribuidor autorizado de GAC Motor para cambiarla.

i Aviso

Las etiquetas que demuestra en la figura no son aplicables para todos los tipos de vehículos. La ubicación y la cantidad de las etiquetas no son completas. Las cuales dependen del vehículo.

4.1 Cabina de conducción

4.1.1 instrumentos de combinación

Instrumentos de composición de pantalla TFT*

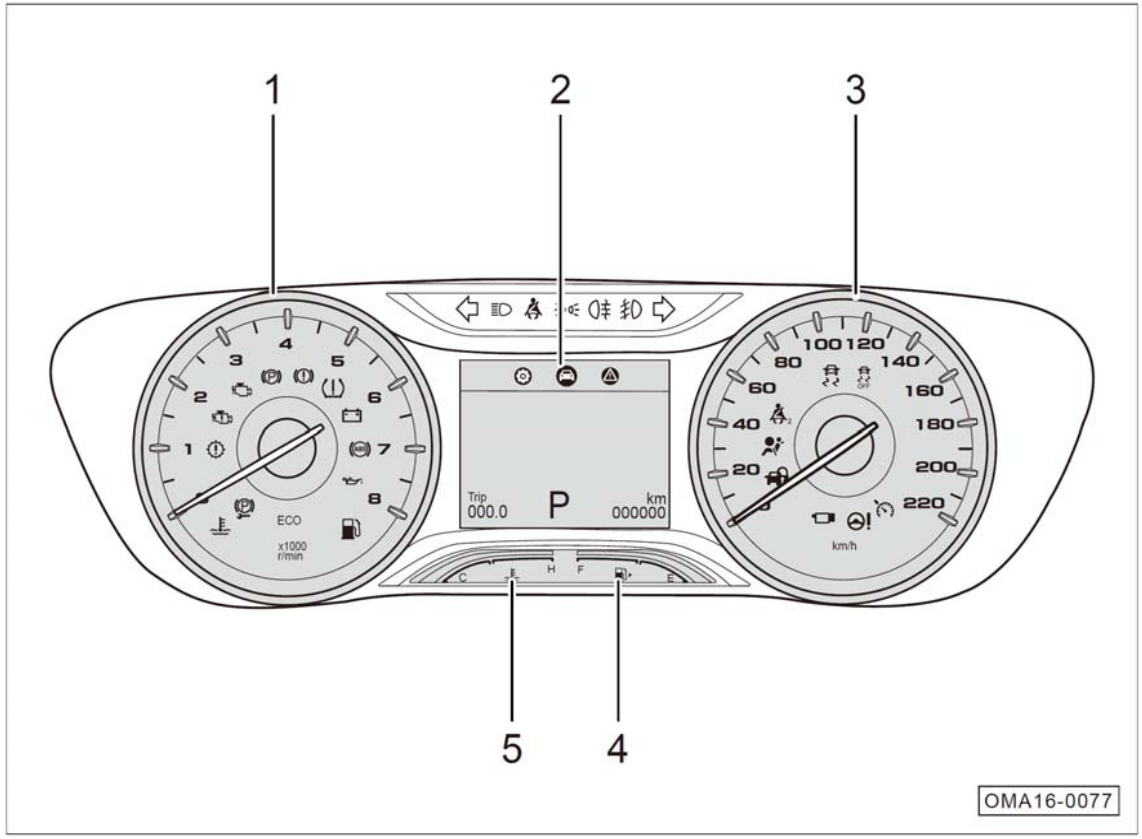

1. Tacómetro del motor
2. Pantalla de instrumentos de combinación

- Informaciones contenidas: indicación de apertura de puertas, posición del cambio, cuentakilómetros, datos sobre la conducción, configuración de menú, mensaje de advertencia gráfica.

3. Velocímetro
4. Medidor de combustible
5. Indicador de la temperatura del líquido de refrigeración del motor

4.1.1.1 Cuadro de instrumentos

Grupo de instrumentos con pantalla de segmentos

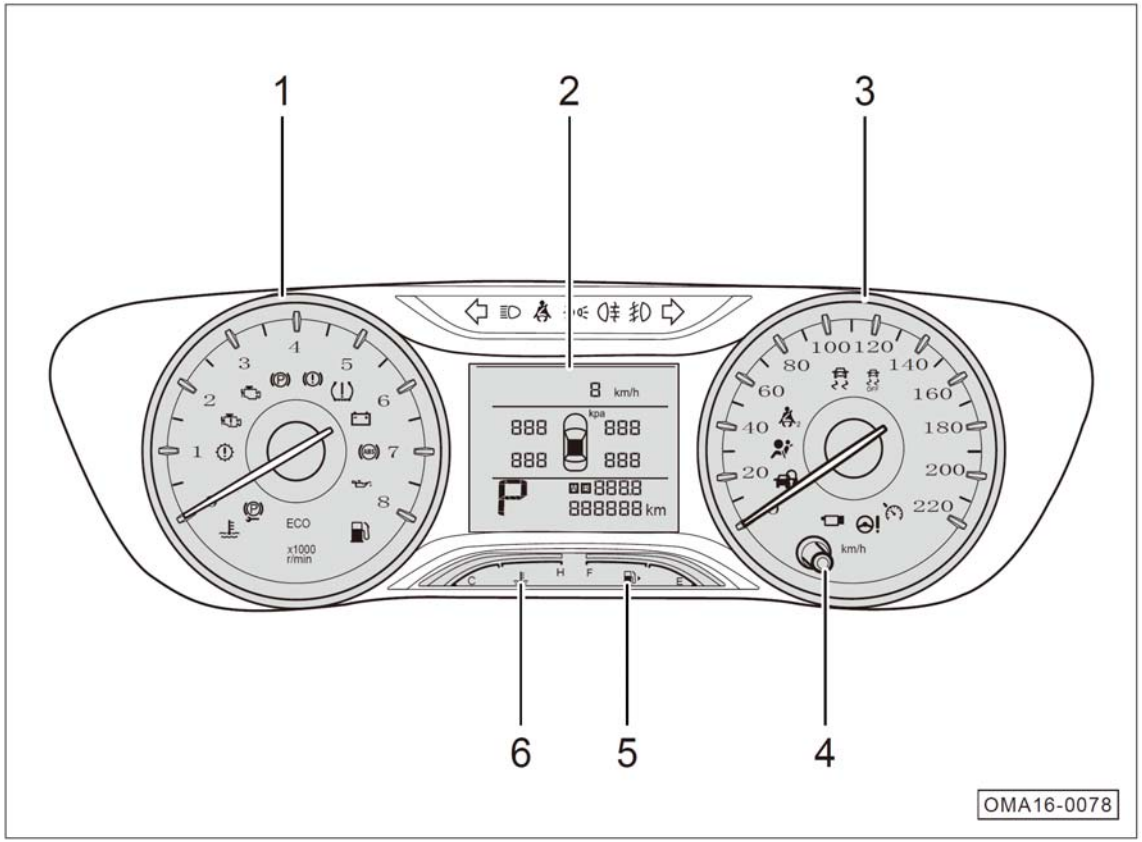

1. Tacómetro del motor
2. Pantalla de instrumentos combinados

- Informaciones contenidas: indicación de apertura de las puertas, posición del cambio*, cuentakilómetros, datos sobre la conducción.

3. Velocímetro
4. Regulación del brillo de la retroiluminación / Palanca de ajuste del cuentakilómetros parcial
5. Medidor de combustible
6. Indicador de la temperatura del líquido de refrigeración del motor

Tacómetro de motor

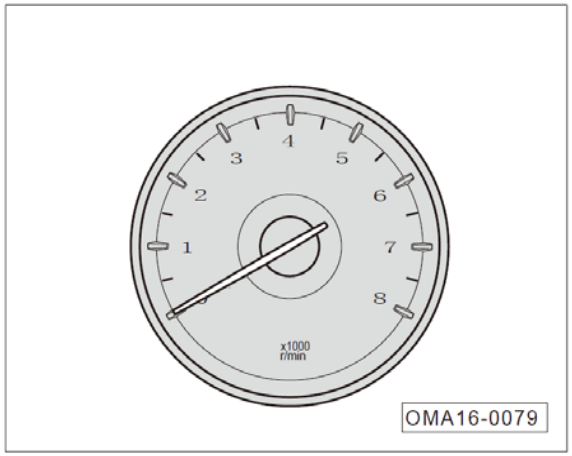

El tacómetro es para identificar la velocidad de revoluciones que tiene el motor en el momento, su unidad es x1000 r/min. La escala mínima es 500 r/min, el rango es entre 0 ~8000r/min.

Aviso

- La zona de letras rojas de advertencia en el tacómetro, donde tiene el rango entre 7000 ~8000 r/min, significa que el vehículo está funcionando con alta carga. Se debe evitar que el vehículo funcione con la luz indicadora marcado en esta zona al contrario, puede causar la pérdida de potencia al motor por la vehículo-protección del motor y se corta la inyecciónde aceite.
- Si no se realiza el período de rodaje del vehículo, el motor va a funcionar en la zona de letras rojas, lo cual es muy fácil de dañar el motor.
- Si no se realiza el período de rodaje del vehículo, el motor va a funcionar en la zona de letras rojas, lo cual es muy fácil de dañar el motor.

Pantalla de instrumentos de combinación (pantalla TFT)*

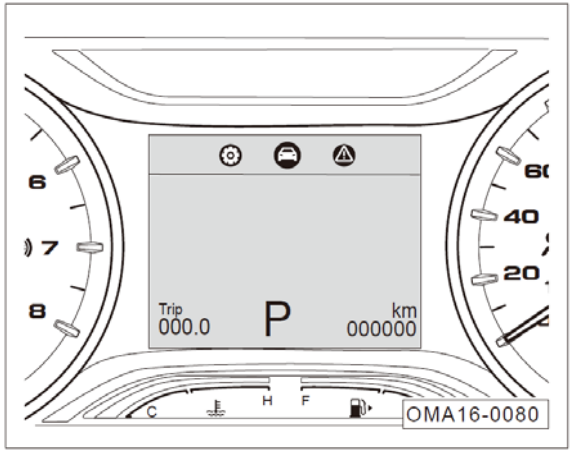

Informaciones mostradas contienen: indicación de apertura de puerta => página 46, posición del cambio => página 46, cuentakilómetros => página 46, datos sobre la conducción => página 46, configuración de menú => página 49, mensaje de advertencia gráfica => página 53.

Indicación de apertura de puerta

- Cuando cualquiera de las puertas laterales, capó, puerta del maletero está abierta, se muestra la marca para advertir.

Información de indicación de marcha*

- La posición P es para indicar la marcha actual del vehículo, se demuestra las diferentes marchas como P, R, N, D de acuerdo con el señal que recibe.

Información de kilometraje

Cuentakilómetros parcial TRIP

- Rango de visualización 0km-999,9km, cuando el kilometraje llega a más de 999,9km, se restablece el kilometraje y vuelva a sumar el kilometraje programable.
- -Se puede configurar en el menú de la pantalla del kilometraje corto y restablecer el kilometraje cuando este llegue al rango máximo de kilometraje corto. => Ver la página 50.

Kilometraje total.

- Rango de visualización 0 km~ 999999km

Información del conducción

Cuando el interruptor de arranque o el interruptor de encendido está en la posición “ON”, presiona el botón ▲/▼ en la derecha del volante para cambiar a la pantalla de información de conducción. Presiona el botón ▲/▼ para obtener la siguiente información:

1. Temperatura exterior del vehículo
2. Kilometraje disponible
3. Voltaje de la batería
4. Consumo de combustible instantáneo
5. Memoria a corto plazo
6. Memoria a lago plazo
7. Presión de los neumáticos
8. Temperatura del neumático

1. Temperatura exterior del vehículo

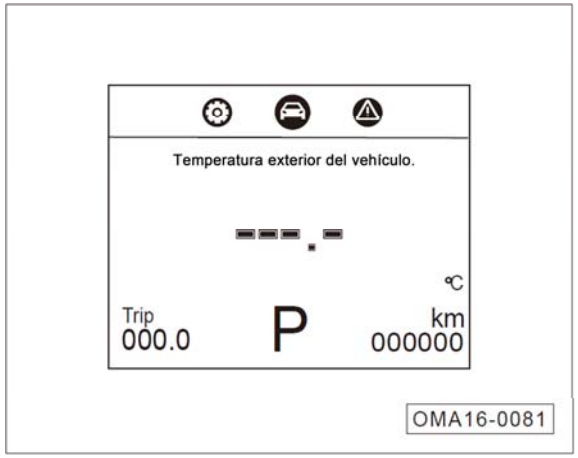

Mostrar la temperatura exterior del vehículo.

i Aviso

- Se puede cambiar la unidad de temperatura exterior entre " C/ F de acuerdo con la información que transmite el sistema de aire acondicionado del vehículo. (consulte la página 51)
- Se visualiza “--.-” cuando no recibe el valor efectivo.

2. Kilometraje disponible

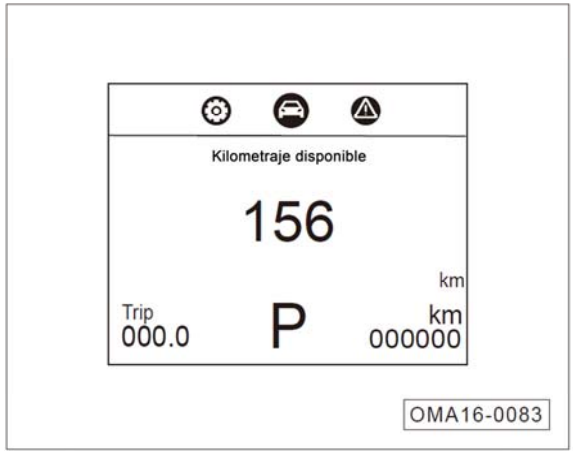

Se visualiza la distancia máxima estimada que puede recorrerse con el combustible que actualmente queda en el depósito. Cuando queda poco combustible en el depósito, se indica la autonomía baja, en ese momento, se debe repostar el combustible.

i Aviso

Este parámetro solo sirve como referencia, no se puede programar. Se ajusta automáticamente la cantidad de combustible que tiene en el tanque.

3. Voltaje de la batería

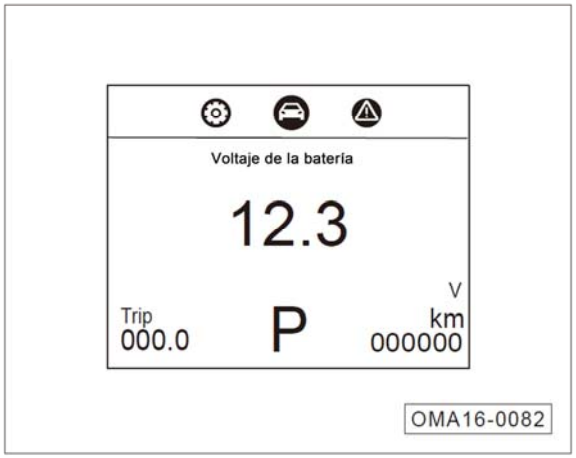

Mostrar el voltaje de la batería del momento. No se puede configurar este parámetro.

i Aviso

Se visualiza “--.-” cuando no recibe el valor efectivo.

4. Consumo de combustible instantáneo

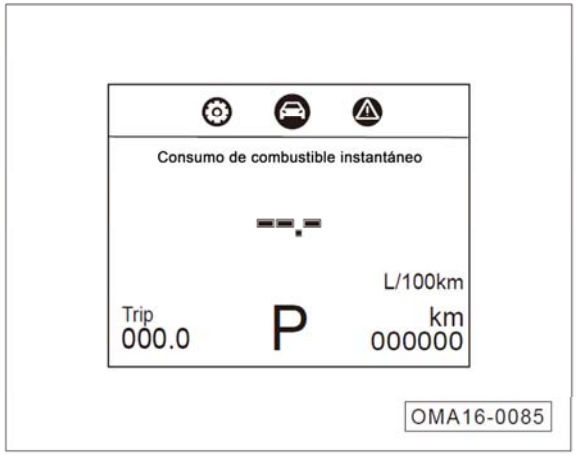

Se muestra el nivel de consumo instantáneo de combustible del vehículo actual en el último 1 segundo. Este parámetro no se puede configurar.

i Aviso

Se visualiza “--.-” cuando no recibe el valor efectivo.

5. Memoria a corto plazo

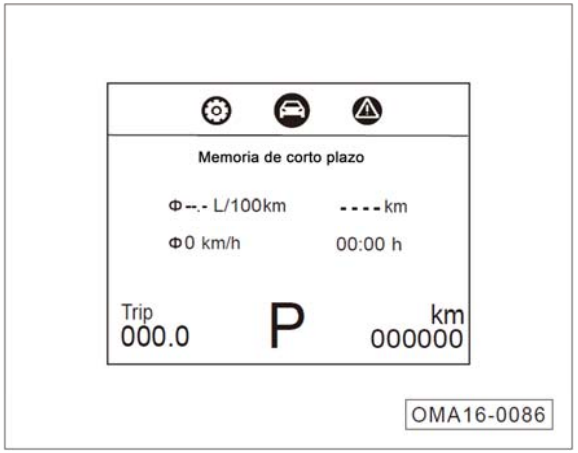

Se visualizan las informaciones del tráfico en un solo viaje, incluyen: el consumo de combustible promedio (Unidad: L / 100km), el kilometraje (Unidad: km), la velocidad promedio (unidad: km / h) y el tiempo de viaje (unidad: h).

Este parámetro no se puede configurar. Después de apagar el interruptor de arranque o el interruptor de encendido y pasa un período de tiempo, se borrará automáticamente, pero los datos se acumularán en la memoria a largo plazo.

6. Memoria a lago plazo

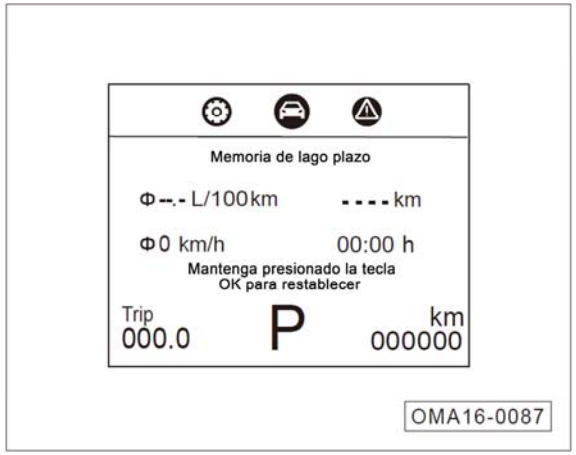

Se muestran las informaciones de conducción del vehículo desde la última reposición, incluyen: el consumo promedio de combustible (unidad: L / 100km), el kilometraje (unidad: km), la velocidad promedio (unidad: km / h), y el tiempo de conducción (unidad: h).

Se puede establecer este parámetro. Mantenga presionado el botón OK para la reposición(borrarlo).

7. Presión de los neumáticos

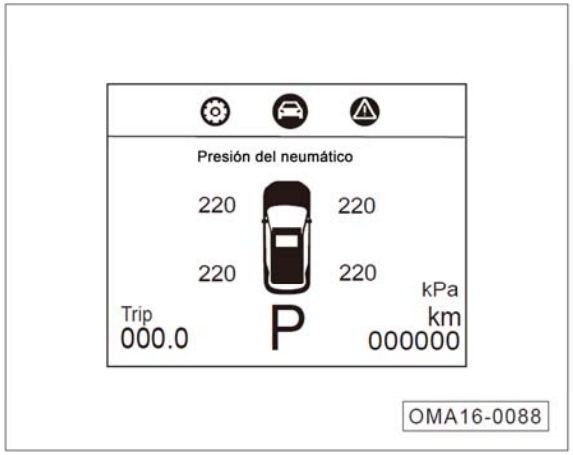

Se muestra las presiones actuales de las cuatro ruedas correspondientes.

i Aviso

La visualización de la presión neumática de la rueda está relacionada con la configuración del vehículo. No se mostrará si no hay configuración de presión de ruedas.

8. Temperatura del neumático*

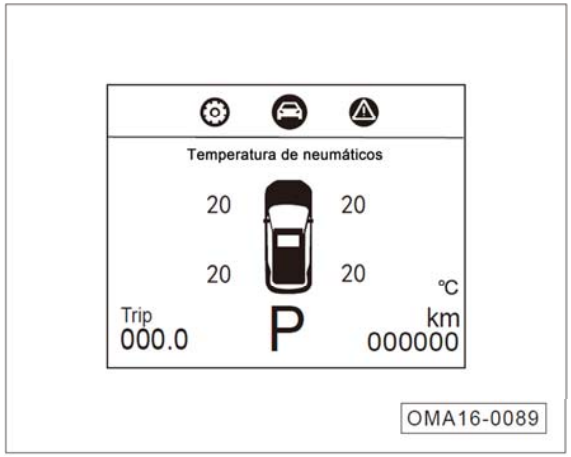

Se muestra las temperaturas actuales de las cuatro ruedas correspondientes.

i Aviso

La visualización de la temperatura de la rueda está relacionada con la configuración del vehículo. No se muestrará si no hay configuración de presión de ruedas.

Configuración de menú

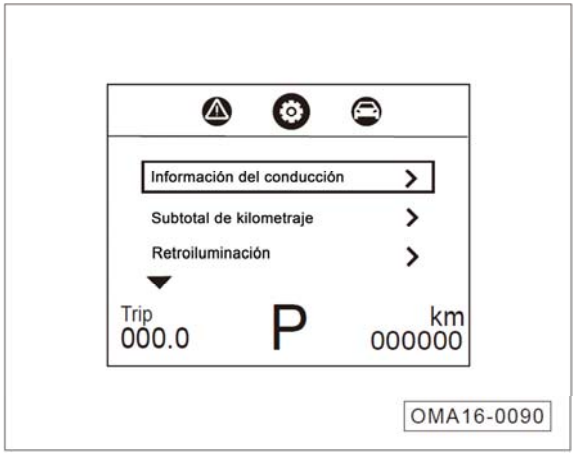

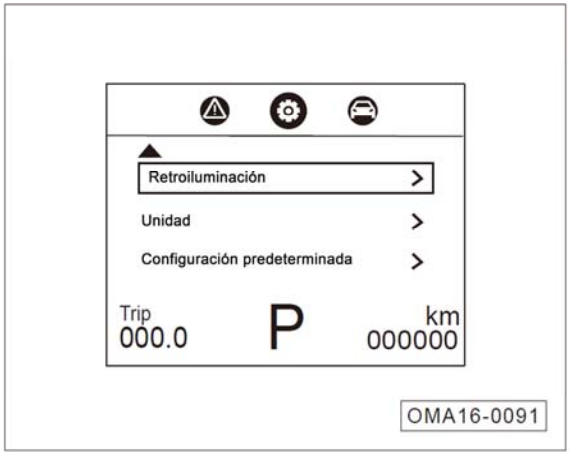

Cuando el interruptor de arranque o el interruptor de encendido está en la marcha ON, y la velocidad es cero, pulse el botón ◄/►, a la derecha del volante, para cambiar a la pantalla de la configuración de menú, incluyendo:

1. Información de conducción
2. Cuentakilómetros parcial
3. Retroiluminación
4. Unidad
5. Configuración predeterminada
6. Regresar

Mueva el cursor de selección con el botón▲ / ▼ y presione el botón OK para ingresar al menú siguiente.

Seleccione “Regresar” y pulse el botón OK para regresar a la pantalla de datos sobre la conducción.

1. Configuración de la información de conducción

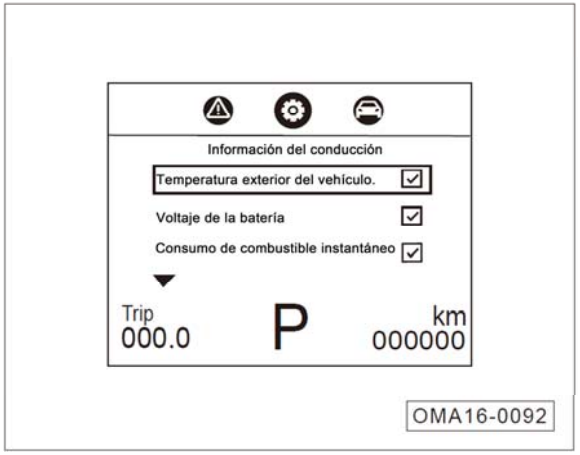

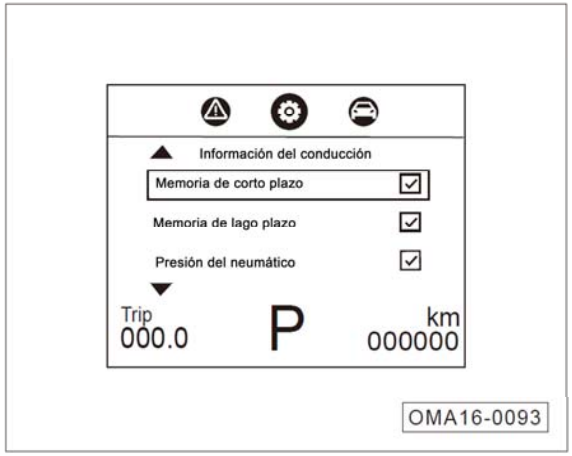

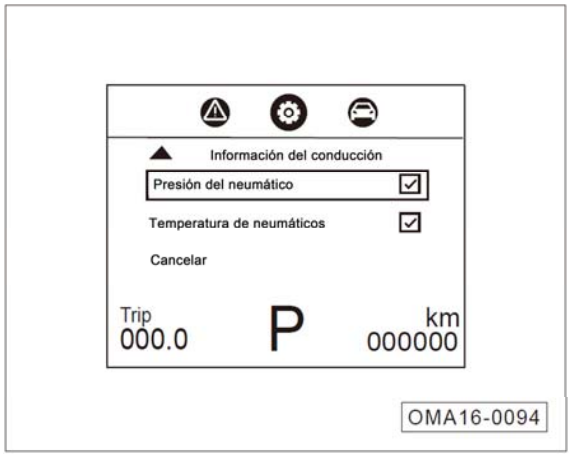

- Mueva el cursor de selección con el botón▲/▼y presione el botón OK para seleccionar o cancelar.
- Puede ser multiselección. Las opciones seleccionadas se pueden visualizar a través del botón ▲/▼ en la interfaz de información de conducción. Y las opciones no seleccionadas no se mostrarán en la interfaz de información de conducción.
- Seleccione la opción "Regresar" y presione el botón OK para regresar al último menú.

2. Configuración del cuentakilómetros parcial

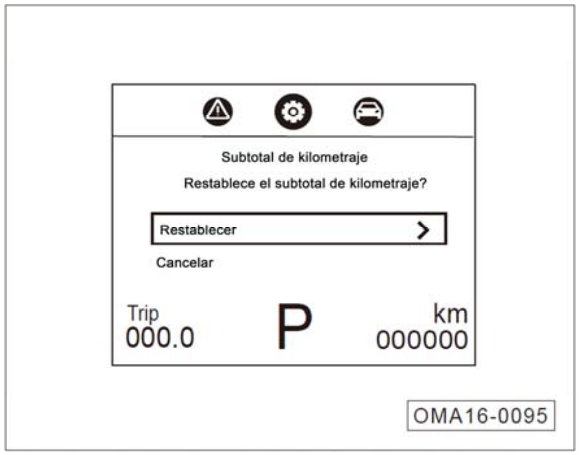

El kilometraje corto se puede borrar.

- Seleccione la opción "Reestablecer" y después de presionar el botón OK, se borrará el kilometraje corto.
- Seleccione la opción "Regresar" y presione el botón OK para regresar al último menú.

3. Configuración de la luz de fondo

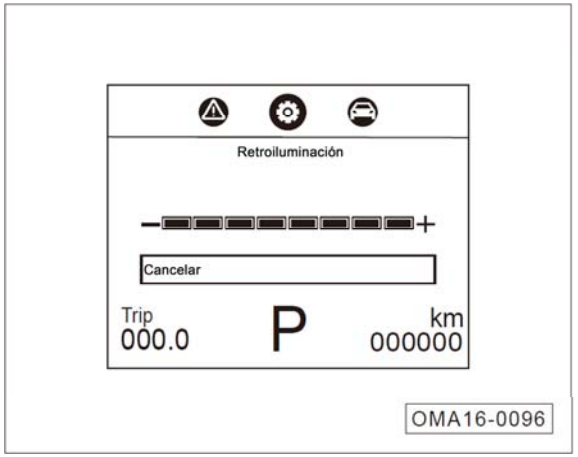

El nivel de luz de fondo interna del vehículo se puede ajustar.

- La luz de fondo no es ajustable cuando la luz de posición no está encendida.
- Con encendidas las luces de posición, pulse el botón ▲para mejorar la retroiluminación; pulse el botón ▼para debilitar la retroiluminación.
- Presione el botón OK para regresar al último menú.

4. Configuración de la unidad

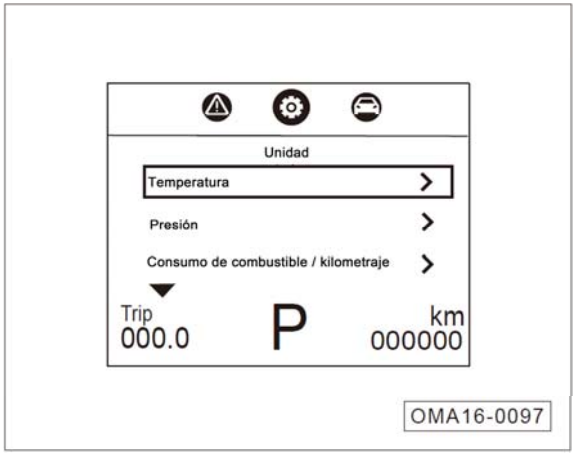

Se puede configurar la unidad de contenido visualizado de la temperatura, la presión, el consumo de combustible / el kilometraje.

- Mueva el cursor de selección con el botón▲/▼y presione el botón OK para seleccionar o cancelar.
- Seleccione la opción "Regresar" y presione el botón OK para regresar al último menú.

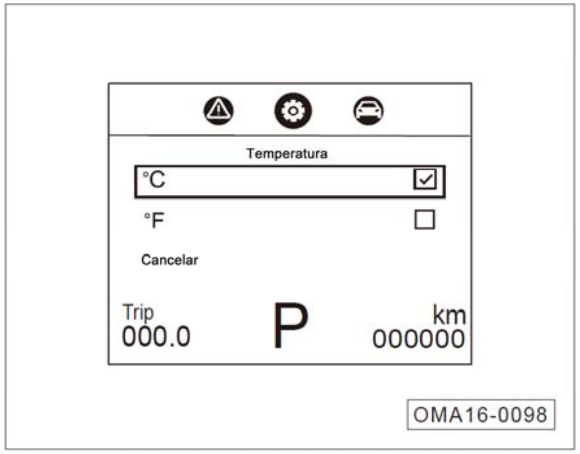

- En la figura se muestra la configuración de temperatura de la unidad.

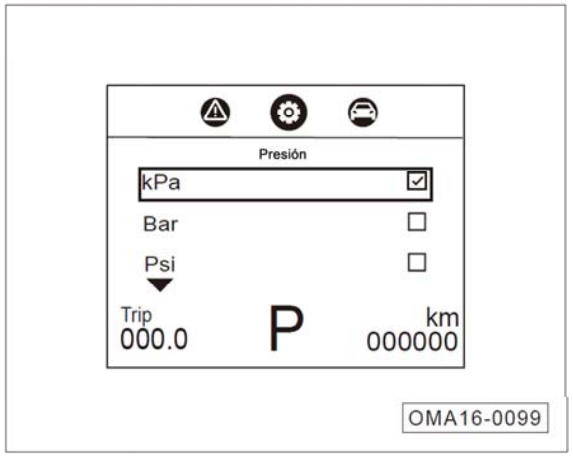

- En la figura se muestra la configuración de temperatura de presión.

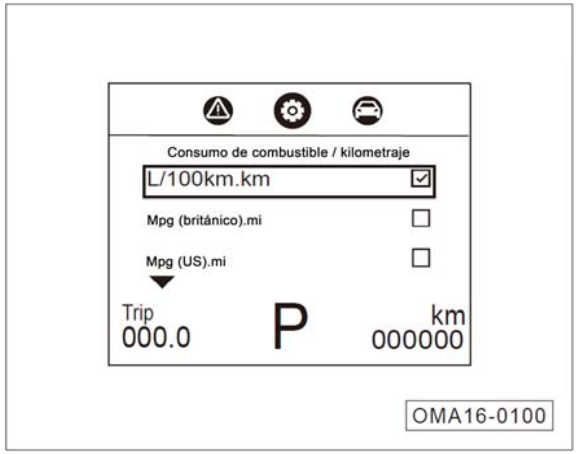

- En la figura se muestra la configuración del consumo de combustible / kilometraje

5. Configuración predeterminada

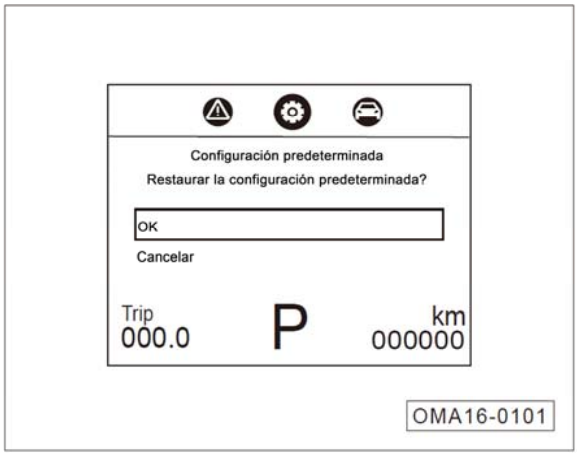

La configuración predeterminada se puede restaurar.

- Seleccione la opción "Confirmar" y presione el botón OK, y después de presionar el botón OK, se restaura la configuración predeterminada.
- Seleccione la opción "Regresar" y presione el botón OK para regresar al último menú.

Aviso de alarma con figura y mensaje

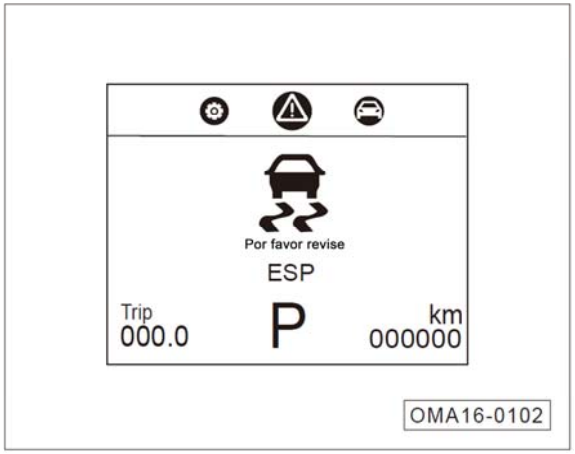

Cuando el interruptor de arranque o el interruptor de encendido está en la marcha ON, y la velocidad es cero, pulse el botón ◄/►, a la derecha del volante, para cambiar a la pantalla de mensaje de advertencia gráfica, a consultar las alarmas relativas a la anormalidad del vehículo.

- Cuando el vehículo presenta alguna anormalidad, en el cuadro de instrumentos, se visualiza la advertencia y alarma en texto y gráfico, pulsando el botón OK para confirmar y consultarla.
- Cuando hay múltiples mensajes de advertencia gráfica, pulse continuamente el botón OK para confirmar y consultarlos.
- Cuando el vehículo está en buenas condiciones, se visualiza en la pantalla “En buen estado”.

Pantalla de instrumentos de combinación (pantalla de segmentos)*

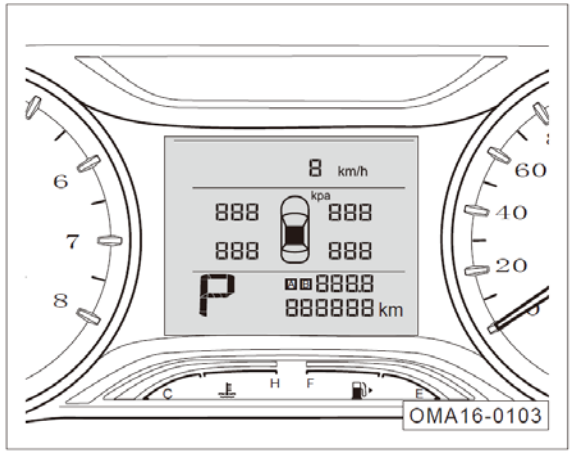

Informaciones mostradas contienen: indicación de apertura de puerta => página 54, posición del cambio => página 54, cuentakilómetros => página 54, datos sobre la conducción => página 54.

Indicación de apertura de puerta

- Cuando cualquiera de las puertas laterales, capó, puerta del maletero está abierta, se muestra la marca para advertir.

Información de indicación de marcha*

- La posición P es para indicar la marcha actual del vehículo, se demuestra las diferentes marchas como P, R, N, D de acuerdo con el señal que recibe.

Información de kilometraje

888888 km **Kilometraje total.**

- Rango de visualización 0 km~ 999999km

Cuentakilómetros parcial TRIP

- Rango de visualización 0km-999,9km, cuando el kilometraje llega a más de 999,9km, se restablece el kilometraje y vuelva a sumar el kilometraje programable.

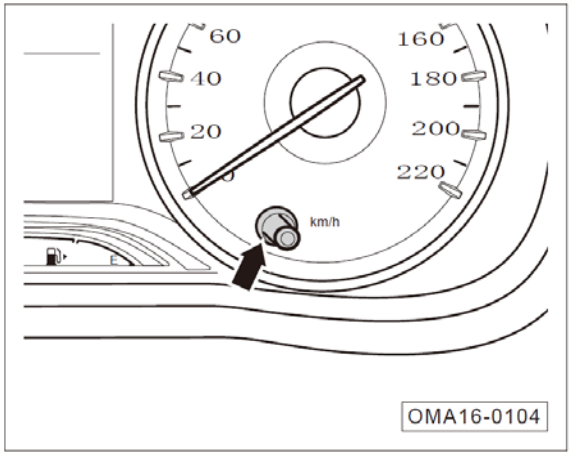

- Pulse brevemente la palanca de ajuste del cuentakilómetros parcial -como se muestra por la flecha-, para cambiar el cuentakilómetros parcial A/B.
- Mantenga pulsado la palanca de ajuste del cuentakilómetros parcial -como se muestra por la flecha-, para poner a cero los datos del cuentakilómetros parcial A/B.

Información de conducción*

Cuando el interruptor de arranque o el interruptor de encendido está en la marcha ON, y la velocidad es cero, pulse continuamente el botón DISP a la derecha del volante, para cambiar a la pantalla de los datos sobre la conducción, incluyendo:

1. Voltaje de la batería
2. Kilometraje disponible
3. Consumo medio de combustible
4. Consumo de combustible instantáneo
5. Velocidad media
6. Tiempo de conducción
7. Temperatura del neumático
8. Presión de los neumáticos

1. Voltaje de la batería

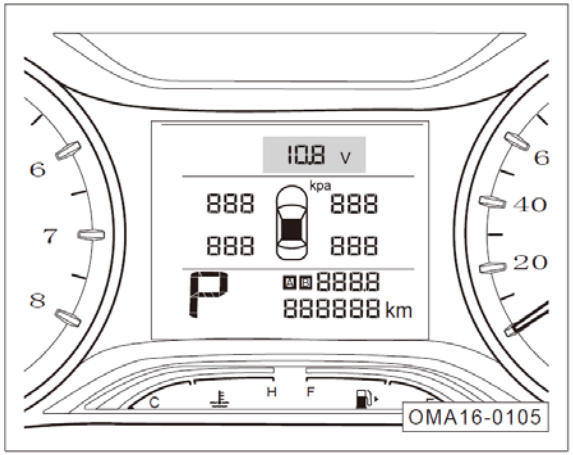

Mostrar el voltaje de la batería del momento. No se puede configurar este parámetro.

2. Kilometraje disponible

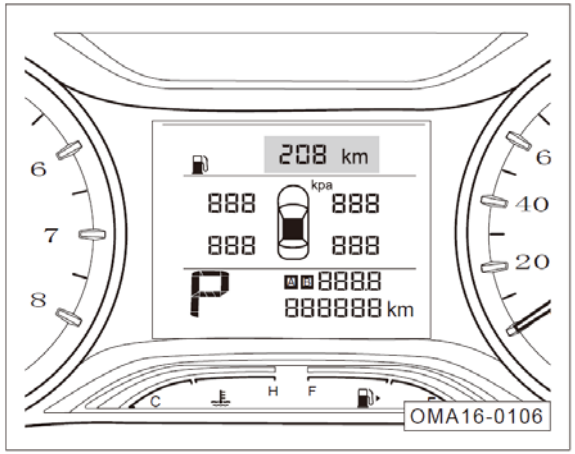

Se visualiza la distancia máxima estimada que puede recorrerse con el combustible que actualmente queda en el depósito. Cuando queda poco combustible en el depósito, se indica la autonomía baja, en ese momento, se debe repostar el combustible.

i Aviso
Este parámetro solo sirve como referencia, no se puede programar. Se ajusta automáticamente la cantidad de combustible que tiene en el tanque.

3. Consumo medio de combustible

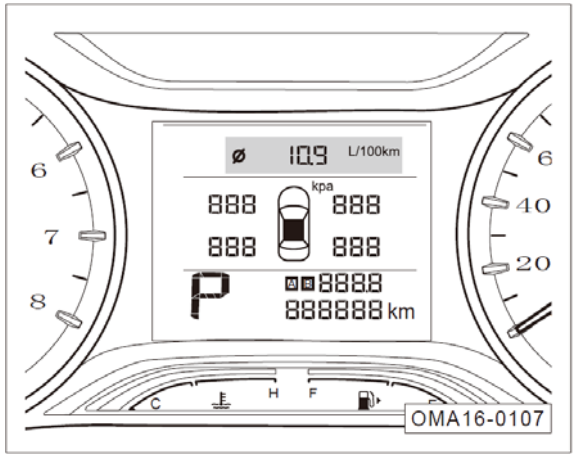

Se visualiza el consumo medio de combustible a lo largo de la distancia recorrida por el vehículo; este parámetro puede ponerse a cero manteniéndose pulsado el botón DISP a la derecha del volante.

i Aviso
Se visualiza “--.-” cuando no recibe el valor efectivo.

4. Consumo de combustible instantáneo

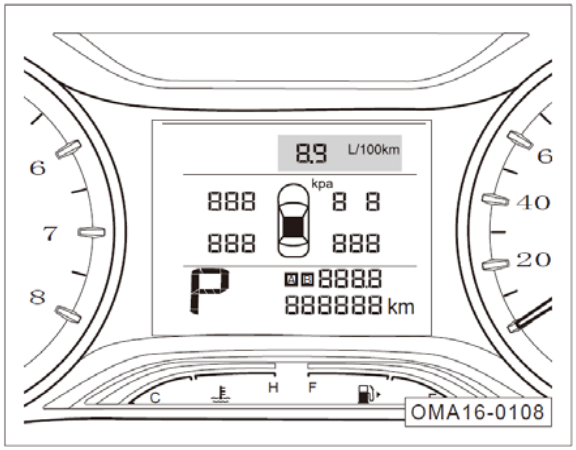

Se muestra el nivel de consumo instantáneo de combustible del vehículo actual en el último 1 segundo. Este parámetro no se puede configurar.

i Aviso
Se visualiza “--.-” cuando no recibe el valor efectivo.

5. Velocidad media

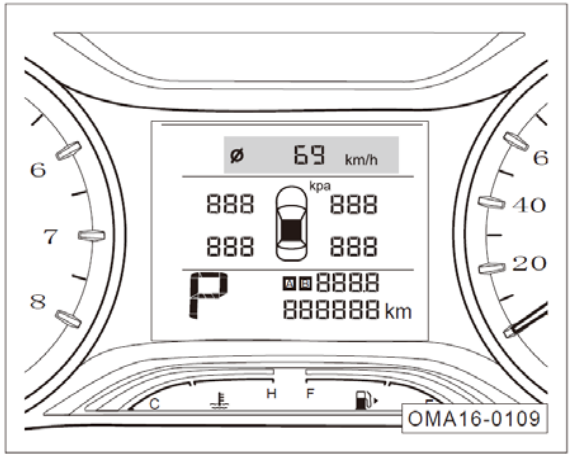

Se visualiza la velocidad media del vehículo a lo largo de la distancia recorrida; este parámetro puede ponerse a cero manteniéndose pulsado el botón DISP a la derecha del volante.

6. Tiempo de conducción

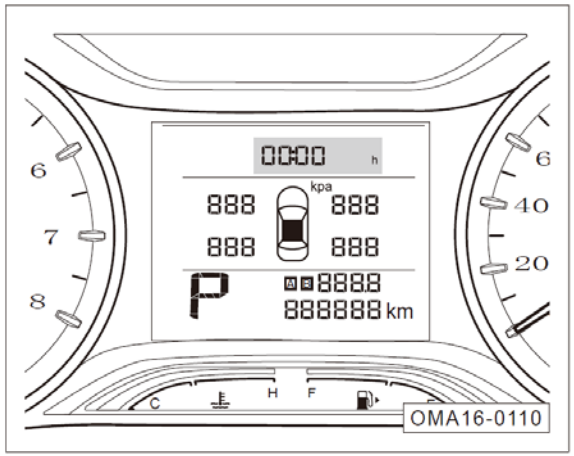

Se visualiza el tiempo que el vehículo se ha conducido; este parámetro puede ponerse a cero manteniéndose pulsado el botón DISP a la derecha del volante.

7. Presión de los neumáticos

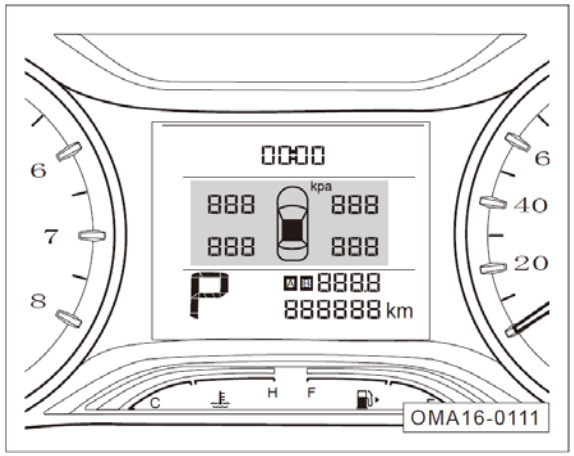

Se muestra las presiones actuales de las cuatro ruedas correspondientes.

i Aviso

La visualización de la presión neumática de la rueda está relacionada con la configuración del vehículo. No se mostrará si no hay configuración de presión de ruedas.

8. Temperatura del neumático

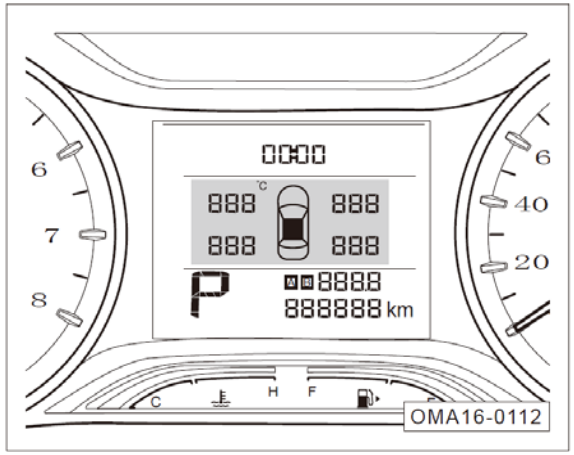

Se muestra las temperaturas actuales de las cuatro ruedas correspondientes.

Aviso

La visualización de la temperatura de la rueda está relacionada con la configuración del vehículo. No se mostrará si no hay configuración de presión de ruedas.

Ajuste de brillo del fondo

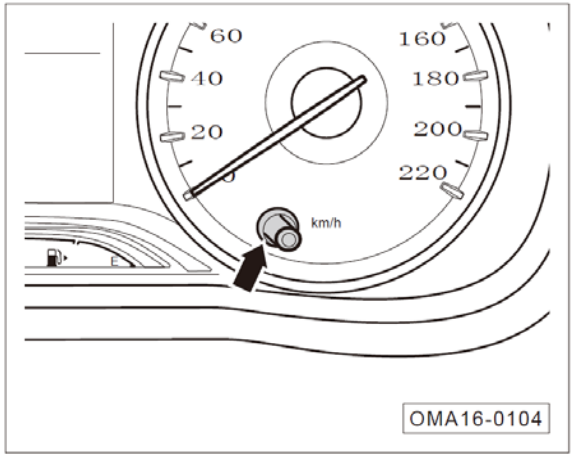

- Con encendidas las luces de posición, gire en sentido antihorario la palanca de regulación del brillo de la retroiluminación para debilitarla; gire en sentido horario la palanca de regulación del brillo de la retroiluminación para mejorarla.

Velocímetro

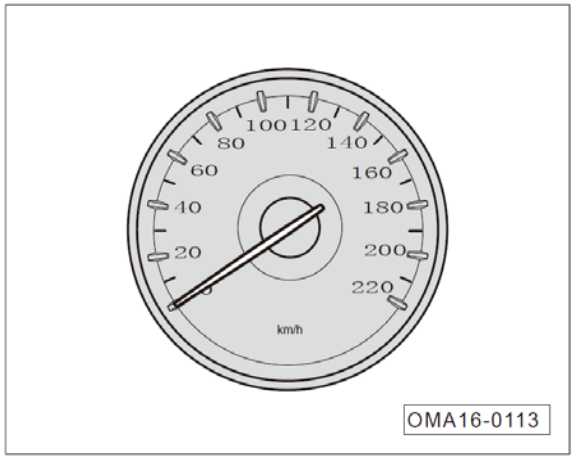

El velocímetro es para indicar la velocidad del vehículo. La unidad es km/h con una escala mínima de 10km/h. El rango de indicación es de 0km/h a 220km/h.

Atención

- Entre el rango 200km/h y 220km/h es donde el vehículo sufre de alta carga, se debe evitar que el vehículo trabaje en este rango.
- Es necesario seguir la regla de conducción y evitar el exceso de velocidad.

Medidor de combustible

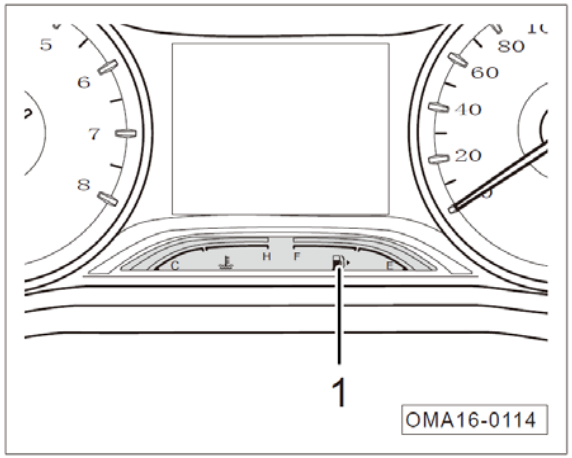

El medidor de combustible①, es para indicar el combustible restante en el tanque de aceite.

- Son 8 divisiones en total, que indican el rango de E a F, entre las cuales, cuando indica la “E”se refiere que el tanque está vacío, cuando se indica la “F”se refiere que el tanque está lleno. Se iluminan las correspondes divisiones de acuerdo con el combustible restante.
- Si solo se ilumina la primera división o todas las divisiones están apagadas, mientras que se parpadea la luz indicadora de combustible en amarillo de instrumentos de combinación, se refiere que falta aceite en el tanque, inyectar aceite cuanto antes.

Indicador de la temperatura del líquido de refrigeración del motor

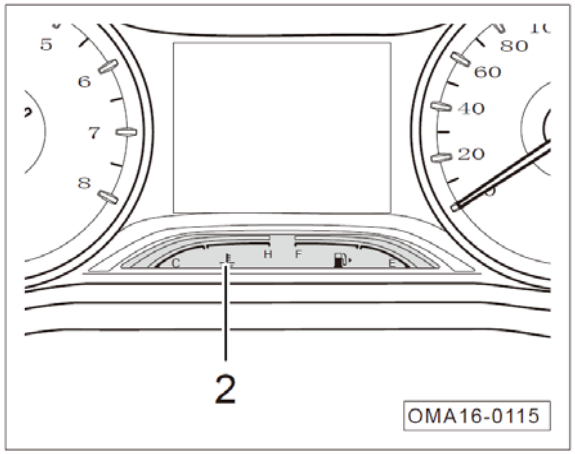

Termómetro ② del refrigerante del motor (termómetro de agua), es para indicar la temperatura a la que se encuentra el refrigerante del motor en el momento.

- En total son 8 divisiones, que indican el rango de C a H, entre las cuales, la “C” se refiere temperatura baja y la “H” se refiere temperatura alta. Se iluminan las divisiones correspondientes depende de la diferencia de la temperatura.
- Cuando la temperatura del refrigerante del motor es mayor de 50 ℃, se ilumina desde la primera división del termómetro.
- Después de un rato de funcionamiento del motor, se ilumina entre las divisiones 3-4.
- Cuando la octava división está iluminada, se representa que la temperatura del refrigerante del motor está alta, así mismo, se iluminará la luz indicadora roja de alta temperatura de instrumentos de combinación y se sonará el alarma para recordar al conductor que la temperatura del refrigerante del motor está alta. Cuando ocurre esto, se debe reducir la carga del motor (como por ejemplo, evitar la alta velocidad de funcionamiento del motor, ni rotar el vehículo por pendientes empinadas por mucho tiempo). Se debe estacionar el vehículo de una vez para chequear el nivel del refrigerante. => Ver la página 342.

Aviso

- Si la temperatura del refrigerante del motor es demasiado alta, independiente de que el nivel del refrigerante sea normal, no se debe seguir rodando el vehículo antes de que la temperatura regrese al rango regular. Si la temperatura mantiene muy alta, por favor, póngase en contacto con los distribuidores autorizados de GAC Motor para el mantenimiento.
- Si se instalan accesorios en la boca de entrada de aire, se puede reducir el efecto del refrigerante. Cuando la temperatura ambiental está alto y el motor está funcionado con alta carga, se puede sobrecalentar el motor.

4.1.2 Luz indicadora

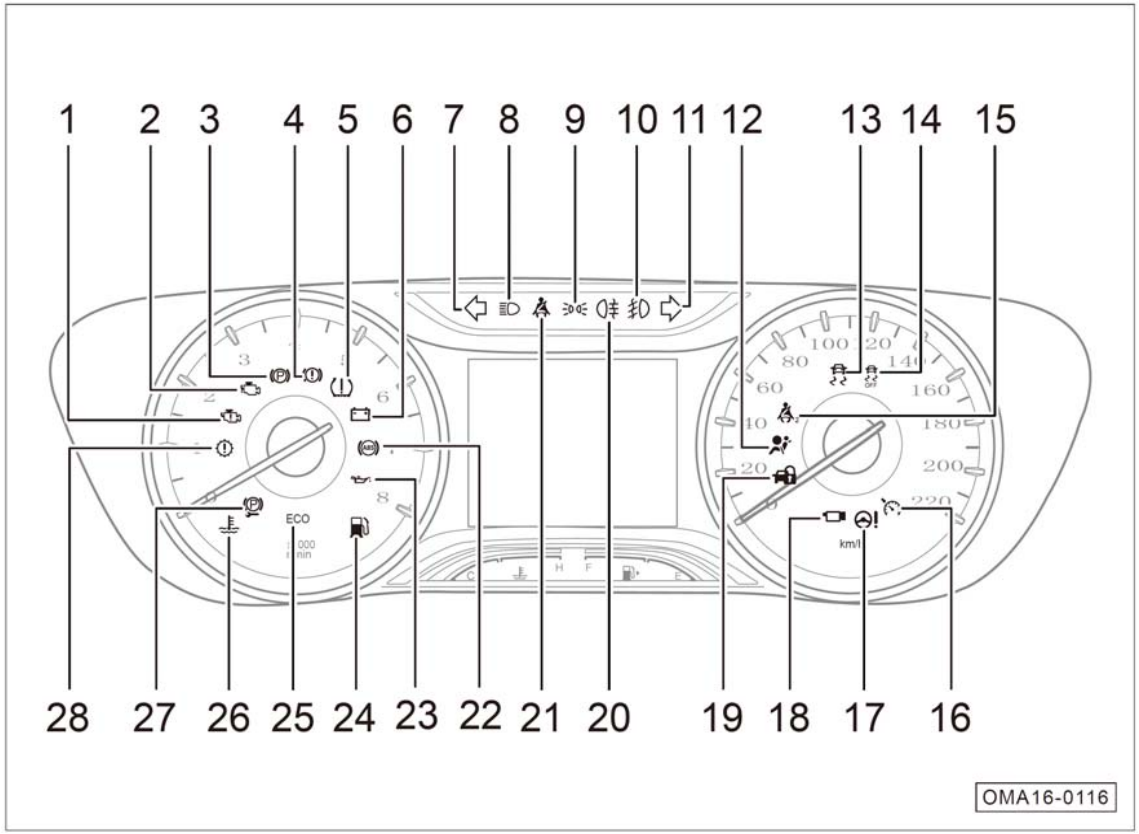

Atención

Si se prende la luz indicadora o la luz de alarma en instrumentos de combinación después de prender el vehículo o durante su conducción, se refiere que el sistema o función relacionada a la luz indicadora está trabajando o existe alguna falla. Debe leer detalladamente y conocer el significado de cada una de las luces indicadoras y las luces de alarmas, en el momento de presentar alguna falla, debe ir a tiempo al distribuidor autorizado de GAC Motor.

4.1.2.1 Luz indicadora

Número	Icono	Nombre	Color	Función
1		Indicador del fallo del motor	Amarillo	Al disponer el interruptor de arranque o el interruptor de encendido a posición “ON”, pero el motor no se activa, si no hay falla, se enciende la luz indicadora por unos segundos, y se apaga al terminar el autochequeo.
				Si se prende la luz indicadora después de activar el motor, significa que existe falla en el sistema de motor.
2		Indicador de Fallo de emisión	Amarillo	Si el interruptor de arranque o el interruptor de encendido está en la posición “ON”, pero el motor no se activa, si no hay falla, se prenderá el motor y luego se apagará.
				Después de activar el motor, si la luz indicadora se prende, se refiere que existe falla en el sistema de escape.
3		Luz indicadora de estado del frenado electrónico (EPB) *	Rojo	Cuando se prende la luz indicadora roja, se refiere que el frenado de estacionamiento electrónico está activado.
				Cuando parpadea la luz indicadora roja significa que una parte del frenado de estacionamiento electrónico está conectado o existe alguna falla.
			Verde	Cuando se prende la luz indicadora verde, significa que el frenado de estacionamiento electrónico automático está activado.
4		Indicador del frenado de estacionamiento y del sistema de frenado	Rojo	Cuando se prende la luz indicadora, puede referirse que el freno de mano está activado, el nivel del líquido de freno está bajo o el sistema de distribución de fuerza de frenado electrónico（EBD） tiene falla.
5		Luz indicadora del sistema de monitoreo de presión neumática (TPMS)	Amarillo	Cuando se prende la luz indicadora, se refiere que existe falla en el sistema TPMS.
6		Luz de alarma del sistema de carga	Rojo	Si el interruptor de arranque o el interruptor de encendido está en la posición “ON”, pero el motor no se activa, la luz de alarma se enciende, se prenderá el motor y luego se apagará.
				Si se prende la luz de alarma después de activar el motor, significa que existe falla en el sistema de carga de batería.
7		Luz indicadora de girar hacia la izquierda y luz indicadora de alarma de peligro.	Verde	Si solo parpadea la luz indicadora de girar hacia la izquierda, se refiere que la luz de dirección izquierda está activada.
				Si se presiona el botón de peligro, se activan tanto la luz indicadora de la izquierda como la derecha, asimismo, se activan todas las luces de señal de giro.
8		Indicador de la luz alta	Azul	Cuando se prende la luz indicadora, se refiere que está activada la luz larga del vehículo.
9		Luz indicador de la luz de posición	Verde	Cuando se prende la luz indicadora, se refiere que la luz de posición, luz de iluminación del panel, luz de matrícula están encendidas.

Número	Icono	Nombre	Color	Función
10		Luz indicadora de faros antiniebla delanteros	Verde	Cuando se prende la luz indicadora, se refiere que los faros antiniebla delanteros están prendidos.
11		Luz indicadora de girar hacia la derecha y luz intermitente de alarma de peligro.	Verde	Si solo se prende la luz indicadora de girar hacia la derecha, se refiere que la luz de dirección derecha está activada.
				Si se presiona el botón de peligro, se activan tanto la luz indicadora de la izquierda como la derecha, asimismo, se activan todas las luces de señal de giro.
12		Luz indicadora de sistema de protección auxiliar (SRS)	Rojo	Cuando se prende la luz indicadora se refiere que existe falla en la bolsa de aire.
13		Luz indicadora de la estabilidad del vehículo auxiliar (ESP)	Amarillo	Cuando se prende la luz indicadora, se refiere que existe falla en el sistema ESP o en el sistema auxiliar de pendiente.
				Cuando parpadea la luz indicadora se refiere que el sistema ESP está trabajando.
14	OFF	Luz indicadora de la estabilidad del vehículo auxiliar desactivado (ESP OFF)	Amarillo	Cuando se prende la luz indicadora, se refiere que el sistema ESP está desactivado.
15	2	Luz indicadora del cinturón del pasajero delantero*	Rojo	Cuando se prende la luz recordatorio, se refiere que el pasajero delantero no se pone bien el cinturón.
16		Luz indicadora del control de crucero	Blanco	Cuando se prende la luz blanca se refiere que el vehículo está en el modo preparatorio para activar el crucero.
			Verde	Cuando se prende la luz verde, se refiere que está activado el crucero.
17		Luz indicadora de dirección asistida eléctrica (EPS)	Amarillo	Cuando se prende la luz indicadora, significa que existe falla en el sistema de dirección asistida eléctrica.
18		Indicador del sistema de aparcamiento panorámico*	Amarillo	Cuando se prende la luz indicadora, se refiere que existe falla en el sistema AVM.
19		Luz indicadora de bloqueo del sistema con antirrobo activado	Rojo	Cuando se prende la luz indicadora se refiere que el sistema de antirrobo del motor está activado, o el sistema de antirrobo del vehículo está activado.

Número	Icono	Nombre	Color	Función
20		Indicador de la luz antiniebla trasera	Amarillo	Cuando se prende la luz indicadora, se refiere que los faros antiniebla traseros están prendidos.
21		Luz indicadora del cinturón de seguridad de conductor	Rojo	Cuando se prende la luz recordatorio, significa que el conductor no se pone bien el cinturón de seguridad o existe falla en el sistema.
22	ABS	Luz indicadora del sistema de freno antibloqueo(ABS)	Amarillo	Cuando se prende la luz indicadora, se refiere que existe falla en el sistema ABS.
23		Luz de advertencia de presión baja de aceite del motor	Rojo	Si el interruptor de arranque o el interruptor de encendido está en la posición “ON”, pero el motor no se activa, la luz de alarma se enciende, se prenderá el motor y luego se apagará.
				Si se prende la luz de alarma después de activar el motor, signifca que la presión de aceite en el motor es insuficiente.
24		Luz indicadora de bajo combustible	Amarillo	Cuando parpadea la luz amarilla se refiere que solo queda poco combustible en el tanque.
				Cuando se prende la luz amarilla puede ser que exista falla en la bomba de aceite.
25	ECO	Luz indicadora del modo económico	Verde	Cuando se prende la luz indicadora, se refiere que el modo ECO está activado.
26		Luz indicadora de temperatura alta del refrigerante del motor	Rojo	Cuando se prende la luz roja se refiere que la temperatura del refrigerante está demasiado alta.
27	P	Luz indicadora de la avería del sistema de estacionamiento electrónico (EPB)	Amarillo	Cuando se prende la luz indicadora, se refiere que el sistema de freno de estacionamiento electrónico existe falla.
				Cuando parpadea la luz indicadora, se refiere que el sistema de freno de estacionamiento electrónico está bajo el modo de mantenimiento.
28		Luz indicadora de fallos de la caja de cambio	Amarillo	Cuando se prende la luz indicadora, se refiere que la caja de cambios automática existe falla.
				Cuando parpadea la luz indicadora, se refiere que la temperatura de aceite de la caja de cambios está alta.

4.1.3 Volante

Ajustar la posición del volante

El conductor puede ajustar la altura del volante y la distancia hacia el volante de acuerdo con la estatura del cuerpo.

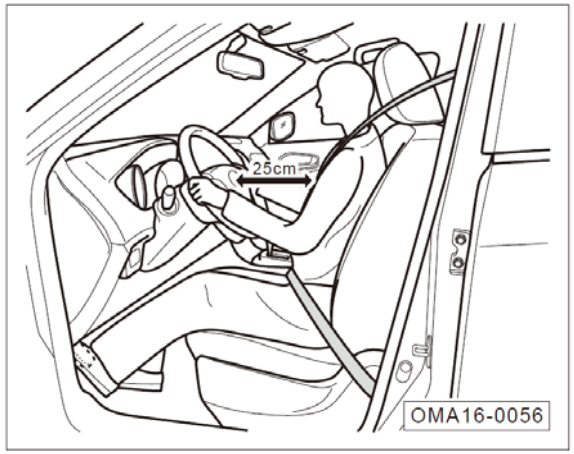

- Ajustar el asiento del conductor a su posición adecuada.

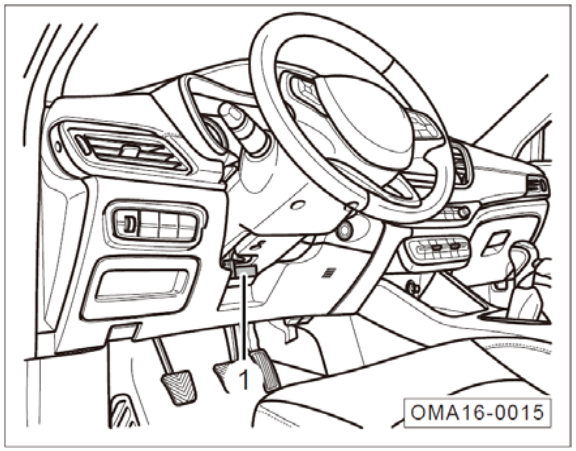

- Tire de la palanca de bloqueo ① hacia arriba para desbloquear el volante.
- Mover de arriba hacia abajo para configurar el volante en su posición adecuada. Poner el volante a orientar al pecho del conductor para asegurar que se puede ver todos los instrumentos de combinación y luces indicadoras en el panel de instrumento. Luego, mantiene el volante en esta posición.
- Empujar hacia abajo la manija para bloquear el volante.
- Mover de arriba hacia abajo para asegurar que el volante está bien fijado.

⚠ Advertencia

- **Después de ajustar el volante, hay que mover hacia abajo la manija de bloqueo con el fin de bloquear el volante, evitando que se mueva solo el volante durante la conducción.**
- **Solo se permite ajustar el volante cuando el vehículo está parado, con el fin de evitar accidentes.**
- **Nunca orienta el volanta hacia al frente de tu cara. Al contrario, la bolsa del aire en el frente no puede brindar la protección eficiente en el momento de ocurrir un accidente. Después de ajustar el volante, se debe orientar hacia el pecho del conductor.**

Botón izquierdo del volante

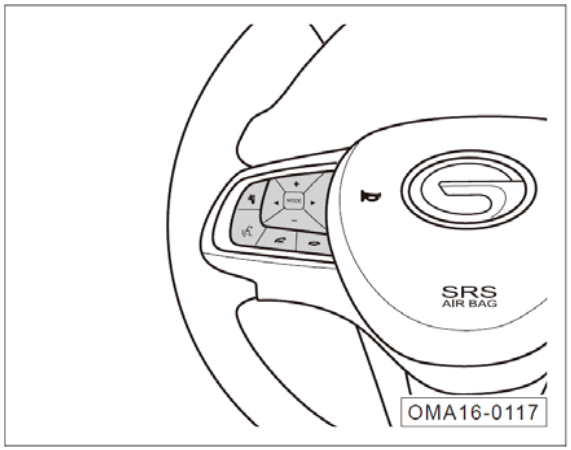

Los botones en la izquierda del volante son botones del sistema de sonido. Para las introducciones de su uso:

- Sistema de sonido (Radio).

  => Ver la página 149.

- Sistema de sonido (AVN) .

  => Ver la página 173.

Botón de la derecha del volante

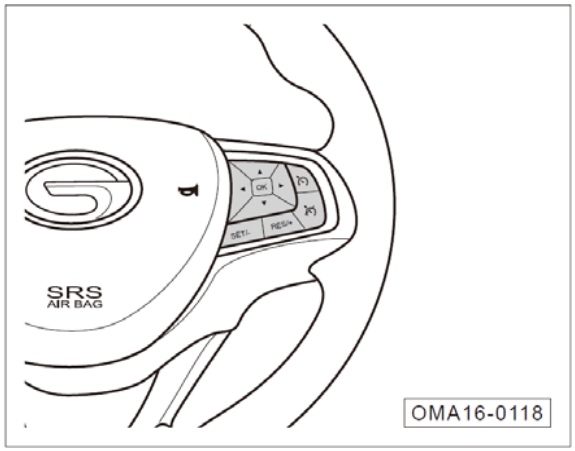

Tipo I: Los botones en la derecha del volante incluye botón de control del instrumentos de combinación y botón de crucero.

1. Botón de control de pantalla de instrumentos de combinación

- OK: Seleccionar/Confirmar.

- Pulsación corta: selecciona el elemento del menú actual.
- Pulsación larga: Restablece los datos en la memoria de información del rodaje actual.

- ◄/►: hacia la izquierda/hacia la derecha

- Cambiar secuencialmente la visualización en la pantalla del cuadro de instrumentos.

- ▲/▼: hacia arriba/hacia abajo

- Cuando se muestra la información de rodaje, presiona el botón rápidamente para cambiar entre la información anterior y siguiente.
- En la interfaz de configuración del menú, presione arriba / abajo para seleccionar el cursor, o ajuste el valor arriba / abajo.

2. Botón de control de crucero. => Ver la página 304.

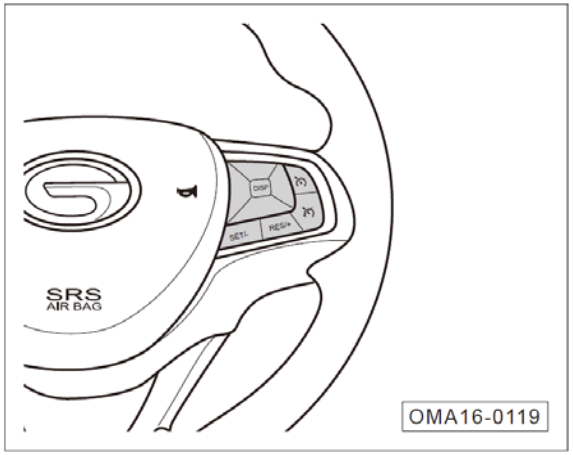

Tipo II: Los botones en la derecha del volante incluye botón de control de la pantalla del instrumentos de combinación y botón de crucero.

1. Botón de control de pantalla de instrumentos de combinación

- DISP: se pulsa continuamente para cambiar secuencialmente los datos sobre la conducción; se mantiene pulsado para reestablecer los datos actuales en la memoria

2. Botón de control de crucero. => Ver la página 304.

Botón de la bocina del volante

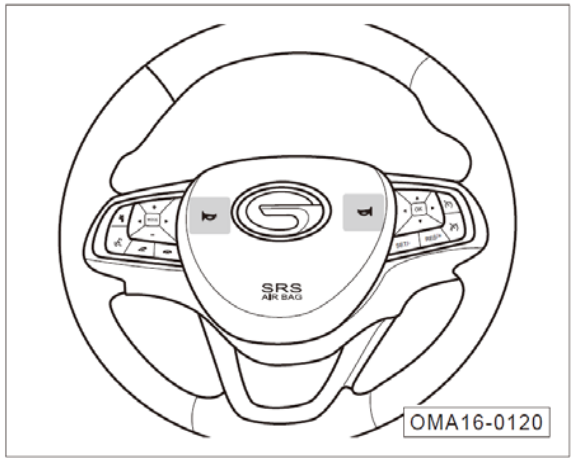

- Presionar el botón de bocina, se suena la bocina. Si se suelta el botón, la bocina se para de sonar.

⚠ Advertencia
Nunca presione el botón de la bocina por largo tiempo, al contrario, se puede dañar la bocina.

4.2 Arranque y parada del vehículo

4.2.1 Llave de control remoto

Atención

La llave de control remoto contiene un circuito electrónico que activa el sistema de bloqueo de activación antirrobo. Si el circuito está dañado, es posible que el motor no arranque, entonces:

- Evite guardar la llave de control remoto bajo la luz solar directa, alta temperatura o humedad.
- Evite que la llave de control remoto caiga desde una altura o sea apretada por un objeto pesado.
- Evite que la llave de control remoto tenga contacto con líquido. Si la moja, séquelo con un paño suave inmediatamente.

Llave inteligente de control remoto

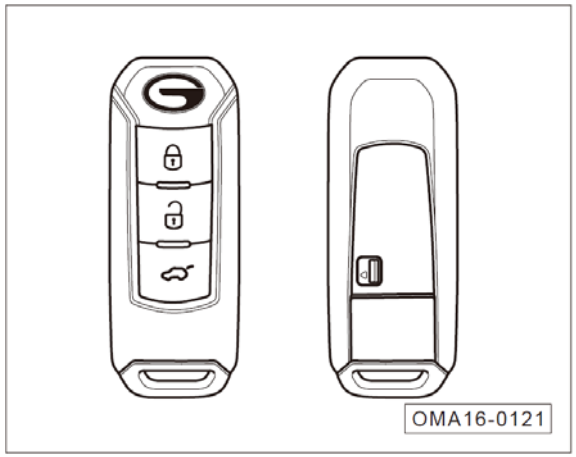

El vehículo está equipado con dos llaves inteligentes de control remoto (incluida la llave mecánica de emergencia) y el código de barras de la llave. Si necesita volver a personalizar la llave, notifique el código de barras de la llave a un concesionario de GAC Motor. Si el código de barra de la llave se pierde, informe a al distribuidor autorizado de autos de GAC Motor cuál es el código VIN del vehículo.

Llave de control remoto

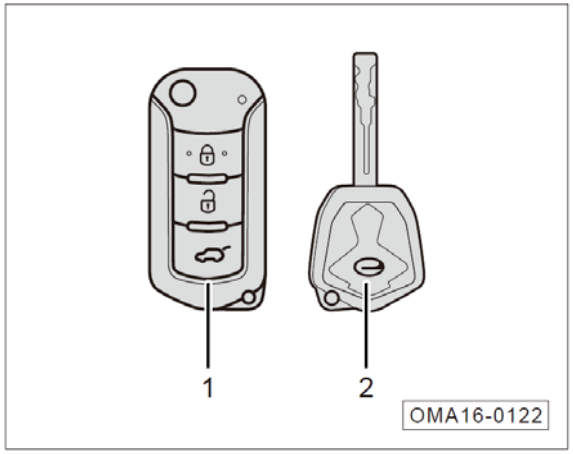

El vehículo está equipado con una llave de control remoto ① (conteniendo la llave mecánica), una llave de reserva ② y el código de barras de la llave. Si necesita volver a personalizar la llave, notifique el código de barras de la llave a un concesionario de GAC Motor. Si el código de barra de la llave se pierde, informe a al distribuidor autorizado de autos de GAC Motor cuál es el código VIN del vehículo.

La intensidad de señal de la llave de control remoto es baja

Al bloquear / desbloquear la puerta, y desbloquear la cubierta del maletero, el vehículo emite ondas de radio para determinar la posición de la llave inteligente de control remoto. En los siguientes casos, bloquear / desbloquear la puerta, y desbloquear la cubierta del maletero, la abierta de la cubierta del maletero o arranque del motor, pueden verse obstaculizados o la operación puede ser inestable:

- Los dispositivos cercanos están emitiendo fuertes ondas de radio.
- Lleva la llave de control remoto con un dispositivo de telecomunicación, computadora portátil, teléfono móvil o transmisor de señal inalámbrica.
- Los objetos metálicos tocan o cubren la llave de control remoto.

Atención

Al salir del vehículo, no deje la llave del control remoto en el vehículo. Llévela con usted.

Funcionamiento de los botones

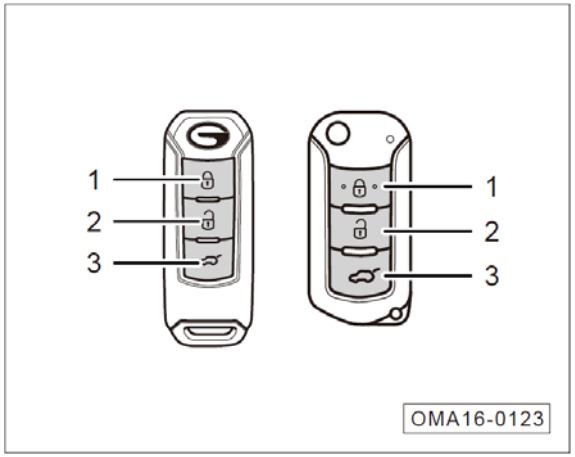

1- Tecla de bloqueo

2- Tecla de desbloqueo

3. Botón de desbloqueo de la cubierta del maletero.

Aviso

El control remoto tiene una distancia estándar de 30 metros y una distancia máxima de 80 metros.

Cuando el interruptor de arranque o el interruptor de encendido está en la posición "ACC" o "ON", presionar cualquier botón de la llave de control remoto será inválido.

Si encuentra que la función de desbloqueo o bloqueo de la llave de control remoto se desactiva, presione rápidamente el botón de la llave 3 veces en poco tiempo para restablecer la función, si no se puede restablecer la función, vaya al distribuidor de GAC Motor para hacer el mantenimiento.

Si presiona continuamente el botón de bloqueo o el de desbloqueo de la llave de control remoto, el vehículo ingresará al modo de protección después de 6 acciones consecutivas de bloqueo o desbloqueo para proteger la cerradura de daños.

Mediante la función de control remoto inalámbrico de la llave de control remoto, se puede realizar el bloqueo y el desbloqueo remoto de todas las puertas, levantar/bajar la ventana al lado del conductor, abrir/cerrar la ventana del techo, abrir la cubierta del maletero de forma remota.

Se puede realizar la entrada sin llave, encender o apagar el motor por las operaciones del interruptor de arranque, a través de la función de detección inteligente de la llave de control remoto.

Aviso

la llave inteligente de control remoto contiene un chip transceptor, que está equipado con un código electrónico. Este código se envía al vehículo. La llave de control remoto inteligente se puede usar para operar el vehículo solo si el código electrónico del chip coincide con el código de identificación registrado del vehículo.

1. Operación de botón de bloqueo

- Presione brevemente el botón dentro del rango efectivo una vez, todas las puertas se bloquearán. Si presiona este botón durante 2 segundos, la ventana del lado del conductor se cerrará automáticamente. Si presiona este botón durante 3 segundos, la ventana del techo se cerrará automáticamente. Al estar cerrando automáticamente las ventanillas o el techo solar, si se suelta este botón, se dejarán de cerrar.
- Al presionar este botón dos veces en 0,5 segundos puede realizar la función de búsqueda del vehículo. La luz de dirección parpadea 3 veces rápidamente.

Aviso

Cuando la puerta está cerrada, la luz de señal de giro parpadea una vez.

Atención

Cuando alguna puerta no está cerrada, si presiona el botón de bloqueo, las cuarto puertas se cierran y luego se desbloquean inmediatamente. Si se presiona el botón de bloqueo cuando la cubierta de la cabina delantera o la cubierta del maletero no está cerrada, el sistema hará sonar una alarma.

2. Operación de botón de bloqueo

- Presione brevemente el botón dentro del rango efectivo una vez, todas las puertas se desbloquearán. Si presiona este botón durante 2 segundos, la ventana del lado del conductor se abrirá automáticamente. Si presiona este botón durante 3 segundos, la ventana del techo se abrirá automáticamente. Al estar abriendo automáticamente las ventanillas o el techo solar, si se suelta este botón, se dejarán de abrir.

Aviso

Cuando la puerta está desbloqueada, la luz de señal de giro parpadea dos veces.

Atención

Después de desbloquear la puerta presionando el botón de desbloqueo, si la puerta no se abre en 30 segundos, el sistema volverá a cerrar la puerta.

3. Operaciones del botón de desbloqueo de la cubierta del maletero

- Dentro del rango válido, mantenga presionado (≥ 2 segundos) el botón para desbloquear la cubierta del maletero.

Atención

Una vez que la velocidad es superior a 1,5 km / h, la cubierta del maletero no se desbloqueará.

Acceso sin llave

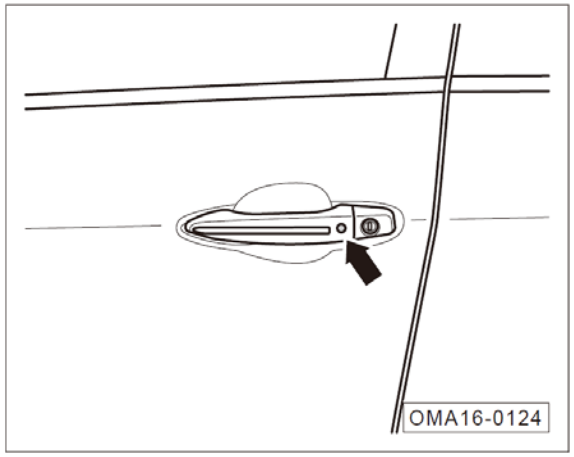

- Cuando el interruptor de arranque está en la posición "OFF", las puertas están bloqueadas, si el usuario se acerca a la puerta llevando la llave inteligente de control remoto, presione el botón en la manija de la puerta delantera, en ese momento todas las puertas se desbloquearán.
- Cuando el interruptor de arranque está en la posición "OFF", si el usuario se acerca a la puerta llevando la llave inteligente de control remoto, y cierra todas las puertas, presione el botón en la manija de la puerta delantera, todas las puertas se bloquearán.

Atención

- Después de desbloquear la puerta con la función de entrada sin llave, no se puede desbloquear la puerta con la misma función dentro de 3 segundos.
- Si hay nieve o hielo en la manija de la puerta, esto afectará la función de entrada sin llave. Se recomienda desechar la nieve o el hielo lo antes posible.

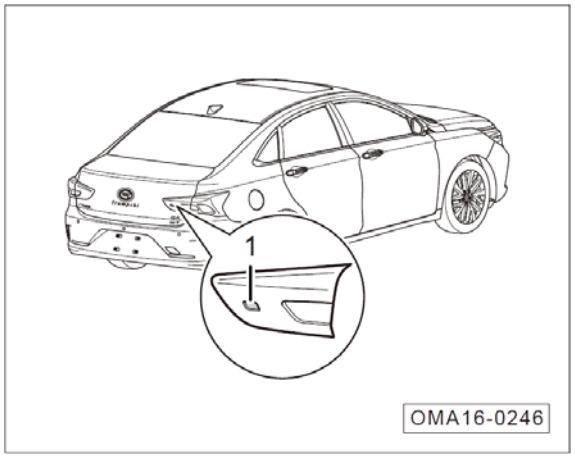

- Cuando el interruptor de arranque está en la posición "OFF", las puertas están bloqueadas, si el usuario se acerca a la cubierta del maletero llevando la llave inteligente de control remoto, presiona el botón ① de desbloqueo de la cubierta del maletero, se abrirá la cubierta del maletero.
- Si el vehículo está desbloqueado y estacionado, no es necesario llevar la llave inteligente de control remoto, presionar el botón ① de desbloqueo de la cubierta del maletero también puede abrir la cubierta del maletero.

Atención

Una vez que la velocidad es superior a 1,5 km / h, la cubierta del maletero no se desbloqueará.

Sistema de bloqueo de arranque antirrobo

El vehículo cuenta con el sistema de bloqueo de arranque antirrobo para evitar ser robado. Si el motor arranca utilizando una llave mal codificada (u otra herramienta), el sistema de combustible del motor no funcionará y el vehículo no arrancará correctamente.

Atención

Si entra en el vehículo con la llave inteligente de control remoto correcto, el sistema de bloqueo de activación antirrobo se desactivará automáticamente.

Cambio de las alarmas de "Silbato" y "luz"

La alarma "Luz" significa que el vehículo solo avisa al propietario mediante el parpadeo de las luces, el alarma "silbato y luz" significa que el vehículo el vehículo avisa al propietario mediante el parpadeo de las luces y las bocinas a la vez.

Cuando el interruptor de arranque o el interruptor de encendido está en la marcha OFF/LOCK, si se presionan a la vez los botones 🔒 y 🔓 en la llave de control remoto por dos segundos, se puede cambiar entre alarma de luz y alarma de luz y sonido. Una vez realizado el cambio, las luces intermitentes izquierda y derecha parpadearán 3 veces simultáneamente (solo aplicable para la alarma electrónica antirrobo).

Cambiar la batería

Hay un transmisor inalámbrico en la llave de control remoto y un receptor inalámbrico en el vehículo. Si la batería de la llave de control remoto está completamente cargada, la llave funcionará dentro del rango efectivo. Si hay un obstáculo entre la llave de control remoto y el vehículo, o si la batería está baja, o si se usa en condiciones climáticas adversas, se reducirá su rango operativo efectivo.

Aviso

Cada vez que se presiona el botón de la llave de control remoto, la luz indicadora de la llave parpadeará una vez, lo que consumirá la potencia de la llave.

Cuando se presiona el botón, si la luz indicadora no parpadea, o si necesita presionarlo varias veces para bloquear o desbloquear la puerta, es posible que la batería esté agotada o se vaya a agotar. Cambie la batería lo antes posible.

Atención

- La llave de control remoto consume energía de la batería cuando recibe ondas de radio. Evite colocarla cerca de electrodomésticos como televisores o computadoras.
- Utilice siempre una batería nueva con el mismo voltaje y tamaño nominales.
- El uso de una batería inadecuada puede dañar la llave de control remoto.
- Asegúrese de cumplir con las reglamentaciones ambientales relevantes cuando maneje baterías sin energía.

Aviso

Si necesita reemplazar la batería, debe tener un método operativo profesional para reemplazar la batería por su cuenta, de lo contrario, es fácil dañar la llave.

Se recomienda ir al concesionario de GAC Motor para que lo reemplacen.

Pasos de cambiar la batería

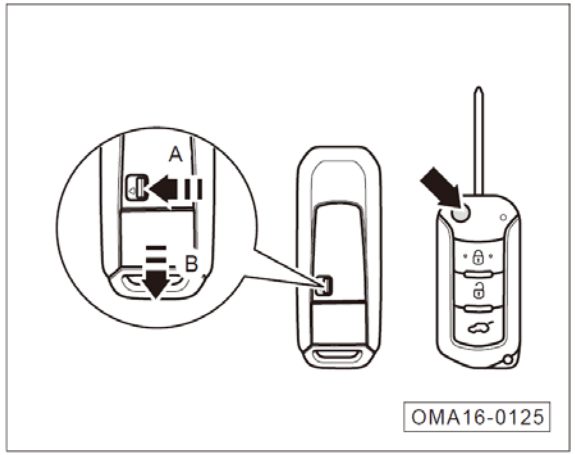

- Equipado con la llave para arrancar el automóvil, presione el interruptor en la dirección de la flecha A- mientras tanto, tire de la llave mecánica de emergencia en la dirección de la flecha B.
- La llave para el vehículo con interruptor de encendido: presione el botón –como se indica por la flecha-, para rebotar la llave mecánica.

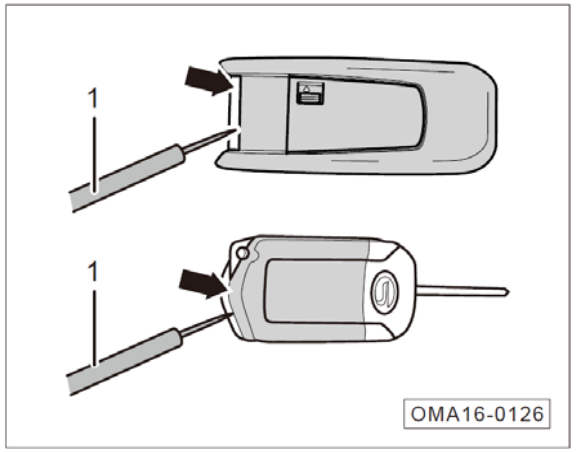

- Utilice un destornillador de punta plana en miniatura ① en posición de –flecha- para abrir la carcasa de la llave de control remoto.

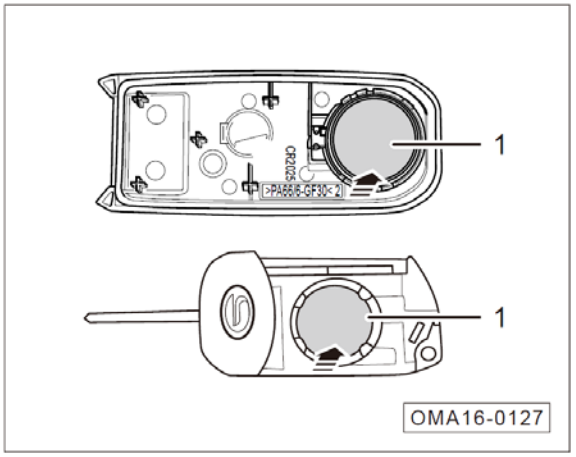

- Presione la batería en la dirección de - flecha - para quitar la batería ① de llave de control remoto.
- Siga el procedimiento inverso para instalar la llavede control remoto.

4.2.2 Llave Mecánica de Emergencia

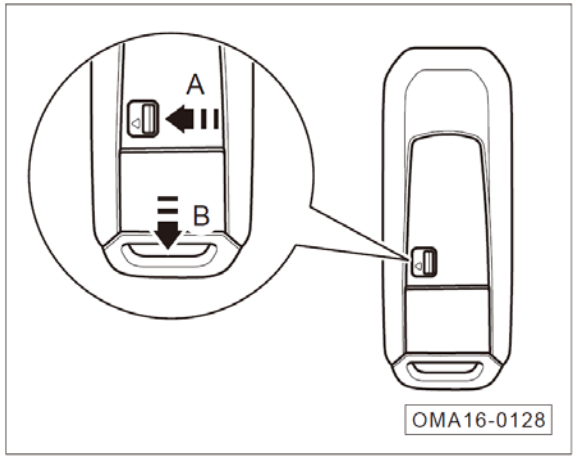

- Presione el interruptor en la dirección de la flecha A- mientras tanto,- tire de la llave mecánica de emergencia en la dirección de la flecha B -.

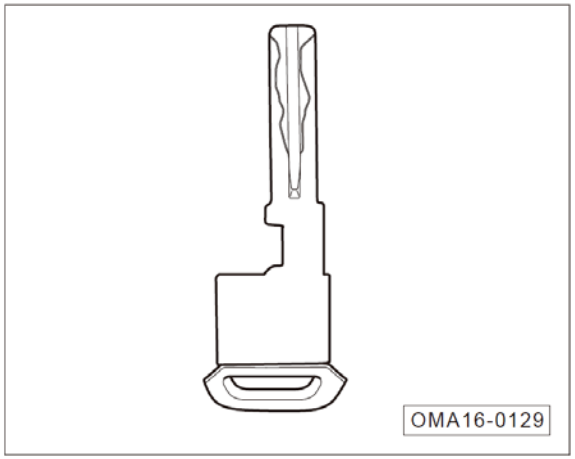

- Inserte la llave mecánica de emergencia en el orificio de bloqueo de la puerta del conductor para bloquear todas las puertas; Desbloquee de la puerta del conductor. => Ver la página 78.

i Aviso
La llave mecánica de emergencia solo puede bloquear todas las puertas o desbloquear la puerta del conductor y no puede arrancar el vehículo.

4.2.3 Sistema de bloqueo de puerta central

Se pueden bloquear o desbloquear todas las puertas manejando el sistema de bloqueo de la puerta central de las dos forma siguientes:

1. Use el botón de bloqueo o el botón de desbloqueo de la llave de control remoto para operar el sistema de bloqueo de la puerta central.
2. Use el botón de bloqueo central para operar el sistema de bloqueo de la puerta.

Aviso

Si ya se usa la llave de control remoto para instalar el sistema de seguridad, el botón de bloqueo de la puerta central solo puede bloquear las puertas en lugar de desbloquearlas.

Desbloquear la cerradura de la puerta

Dentro del rango efectivo, presione brevemente el botón de la llave de control remoto 🔓 por una vez y todas las puertas se desbloquearán.

Solo se puede desbloquear las cuatro puertas con la función de “entrar sin llave” directamente con la llave inteligente de control remoto dentro del rango de aproximadamente 1.0 m de la puerta. => Ver la página 69.

Aviso

La configuración predeterminada para los modelos existentes es: cuando se presiona el botón llave de control remoto, todas las puertas se desbloquean. Se puede aprovechar el sistema de sonidos, mediante “Configuraciones del vehículo”, para desbloquear todas las puertas del vehículo o sólo la puerta lateral izquierda con el botón de la llave de control remoto. => Ver la página 204.

La función del desbloqueo automático.

Cuando se detiene el vehículo y las puertas están cerradas, si se cambia el interruptor de arranque o el interruptor de encendido a la posición "OFF/LOCK", la puerta del conductor se desbloquea automáticamente.

Aviso

La función "Desbloqueo automático" es una función de configuración opcional que se puede activar o desactivar a través del sistema de sonido "Configuración del vehículo" . => Ver la página 204.

Función de bloqueo al llegar a cierta velocidad

Bajo la premisa de que todas las puertas están cerradas:

- Si la velocidad supera los 20 km / h, el sistema de bloqueo de puerta central bloquea todas las puertas automáticamente.
- Si la velocidad del vehículo es de 5 km/h ~ 20 km / h y dura 30 segundos, el sistema de bloqueo de puerta central bloquea todas las puertas automáticamente.

i Aviso

La función "bloqueo de las puertas" es una función de configuración opcional que se puede activar o desactivar a través del sistema de sonido "Configuración del vehículo" . => Ver la página 204.

Después de que se bloquee, se puede presionar el botón de bloqueo de puerta central para desbloquear todas las puertas.

Función de bloqueo al chocarse

Si el vehículo colisiona, el interruptor de arranque o el interruptor de encendido está en la posición”ON”. Y solo cuando las condiciones están adecuadas, las cuatro puertas se desbloquean al mismo tiempo. Espere 3 segundos después del primer desbloqueo, y luego desbloquee las cuatro puertas al mismo tiempo.

Perno de cerradura de puerta y manilla interior

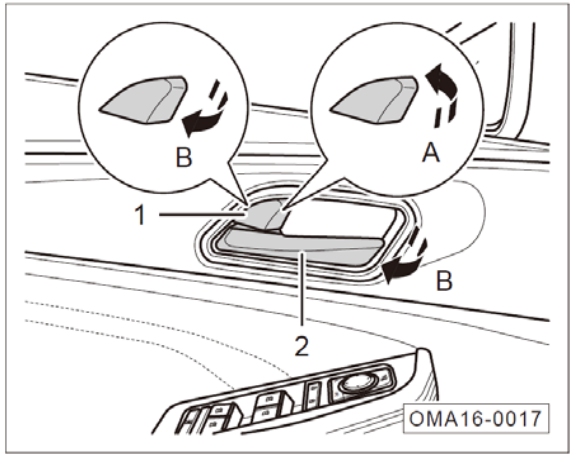

Cada puerta tiene un cerrojo de bloqueo de puerta del vehículo ① y la manija dentro del vehículo ②.

- Empuja adentro el cerrojo ① de bloqueo de puerta del vehículo a lo largo de la flecha A- la puerta correspondiente se bloquea.
- Si se tira el cerrojo de bloqueo de puerta del vehículo ① hacia fuera a lo largo de la flecha B, se puede desbloquear la correspondiente puerta, y se tira la manija dentro del vehículo ② a lo largo de la flecha B ,se puede desbloquear la puerta correspondiente.

Aviso

Los cerrojos de bloqueo de puerta del vehículo solo puede bloquear o desbloquear la puerta correspondiente.

Si el cerrojo de bloqueo de las puertas traseras está desbloqueado, y no se puede abrir la cubierta del maletero con la manija dentro del vehículo, es posible que el bloqueo de seguridad para los niños está activado. (Consulte la página 78) . En este momento se debe abrir la cubierta del maletero desde fuera del vehículo. No tire la manija dentro del vehículo con mucha fuerza para evitar dañarla.

Atención

Si el cerrojo de bloqueo de puerta del vehículo está bloqueado, no tire la manija de la puerta a fuerza.

Botón de bloqueo de la puerta central

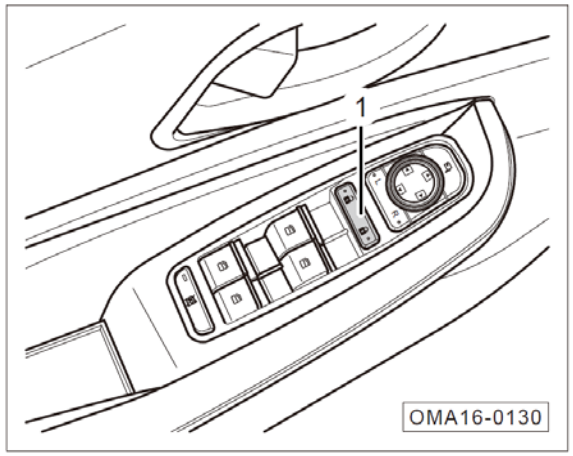

Con el botón ① de bloqueo de puerta central de la puerta de conductor, el conductor puede bloquear o desbloquear las puertas en el coche.

Bloquear las puertas.

- Si presiona el terminal 🔒 del botón ① de bloqueo de puerta central , puede bloquear todas las puertas.

Desbloquear puertas:

- Si presiona el terminal 🔓 del botón ① de bloqueo de puerta central , puede desbloquear todas las puertas.

Advertencia

¡Nunca deje a niños o personas discapacitadas solos en el vehículo! Una vez que las puertas estén cerradas, los niños o personas discapacitadas no pueden salir del vehículo solos. Las puertas cerradas en caso de accidente aumentarán la dificultad de su rescate.

Orificio de bloqueo de puerta

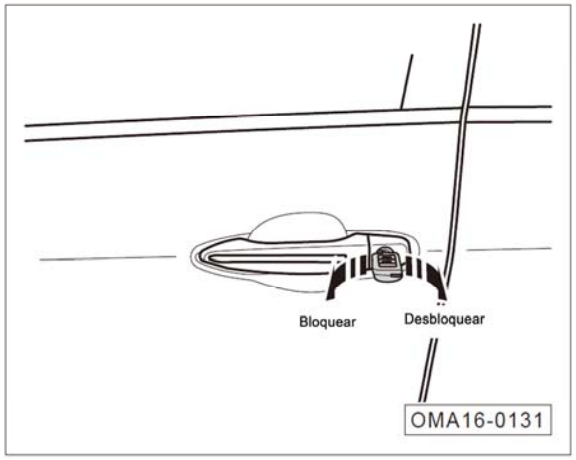

- Sacar la llave mecánica de emergencia*; => página 74.
- Inserte la llave mecánica en el orificio de la cerradura de la puerta del conductor;
- Si gira la llave en sentido anti-horario, puede bloquear todas las puertas;
- Si gira la llave en el sentido de las agujas del reloj, puede desbloquear solo la puerta del conductor.

⚠ Advertencia

Para proteger el motor eléctrico de la cerradura de la puerta, si está desbloqueado o bloqueado 6 veces en poco tiempo, el sistema de control del cuerpo ingresará al estado de protección del motor eléctrico de la cerradura de la puerta (en este momento puede desbloquearse nuevamente por una vez), luego espere 5 segundos antes de continuar operando las cerraduras de la puerta.

Cerradura de seguridad para niños

El bloqueo de seguridad para los niños puede evitar que los niños abran las puertas involuntariamente y reduce el riesgo de accidentes. Cuando el bloqueo de seguridad para los niños está activado, las puertas traseras solo se pueden abrir desde fuera.

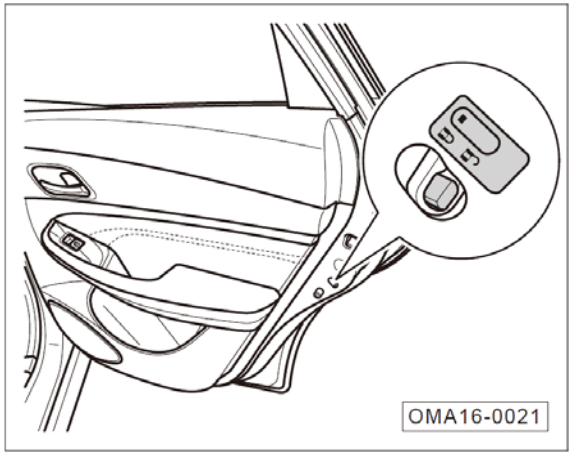

Activar el bloqueo de seguridad para los niños:

- Abrir las puertas que necesitan activar el bloqueo de seguridad para los niños.
- Como lo que se muestra en la figura, tire el interruptor del bloqueo de seguridad para los niños desde la posición 🔓 hasta la posición 🔒 para activarlo.

Desactivar el bloqueo de seguridad para los niños:

- Abrir la puerta que necesita activar el bloqueo de seguridad para los niños.
- Como lo que se muestra en la figura, tire el interruptor del bloqueo de seguridad para los niños desde la posición 🔒 hasta la posición 🔓 para desactivarlo.

Aviso

Cuando el bloqueo de seguridad para los niños está activado, no se puede abrir la cubierta del maletero con la manija dentro del vehículo, en ese momento se debe abrirla desde fuera. No tire con mucha fuerza la manija dentro del vehículo, para evitar dañarla.

⚠ Advertencia

¡Nunca deje a niños o personas discapacitadas solo en el vehículo! Una vez que preste el botón de bloqueo, las puertas estén cerradas, los niños o personas discapacitadas no podrán salir del vehículo solo. Las puertas bloqueadas en caso de accidente aumentarán la dificultad de su rescate.

4.2.4 Puertas de vehículo

Cerrar las puertas de vehículo

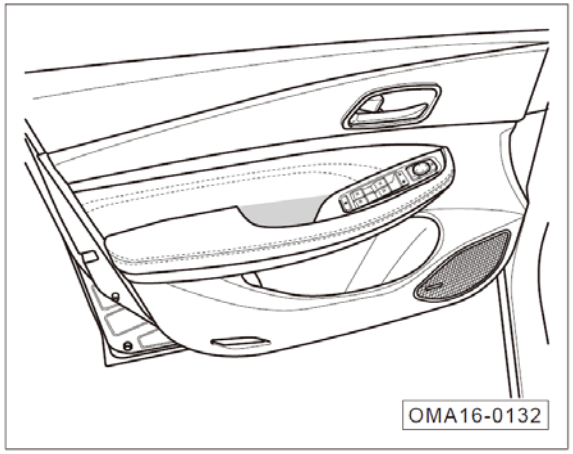

- Cuando estés en el vehículo, agarra la manija y la tira hacia el vehículo.
- Cuando esté fuera del vehículo, empújelo adentro directamente desde el exterior de la puerta.

Aviso

- Si cierra las puertas con una fuerza muy ligera, es posible que las puertas no se cierren y necesita abrirlas y cerrarlas de nuevo.
- Si la cubierta del maletero no está bien cerrada, en la pantalla de los instrumentos de combinación se visualizarán los avisos; cuando la velocidad supere a 5km/h, habrá un aviso sonoro.

Advertencia

- Hay que asegurar que todas las puertas están cerradas, si no, las puertas no cerradas pueden abrirse de repente, y causar accidentes o dañar a los otros.
- Solo se puede abrir o cerrar las puertas cuando el vehículo está detenido.
- Cuando cierra la puerta, no ponga su mano en el borde de la puerta para evitar dañarle.

4.2.5 Cubierta de maletero

Abrir la cubierta de maletero

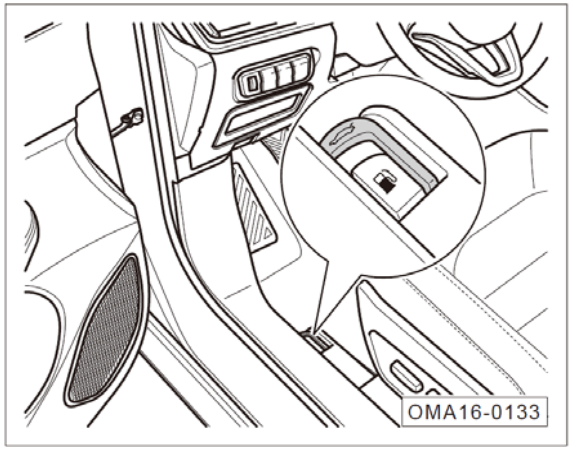

- Cuando el vehículo está inmóvil, tire del asidero de la cubierta del maletero para abrirla.

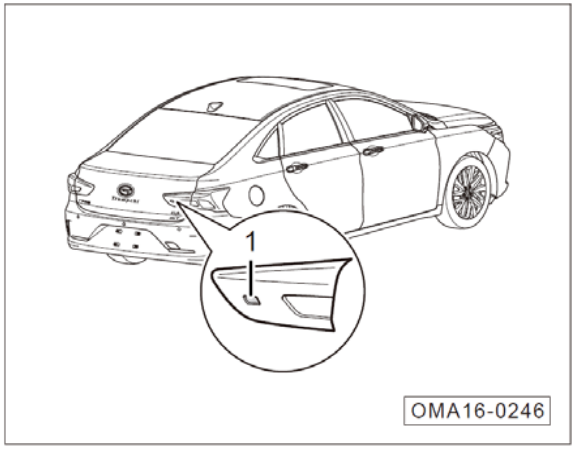

En el rango efectivo, presiona el botón de la llave inteligente de control remoto por 2 segundos para desbloquear la cubierta del maletero.

Para el vehículo con la función de entrada sin llave*, si lleva la llave inteligente de control remoto consigo, cuando está ubicado a menos de 1.0 metro de distancia a la puerta del maletero, presione directamente el botón de apertura ① para abrir la cubierta del maletero; o sea, pulse el botón en la llave inteligente de control remoto para desbloquear el vehículo entero, luego, presione el botón de apertura ① para abrir el maletero.

Cerrar el maletero

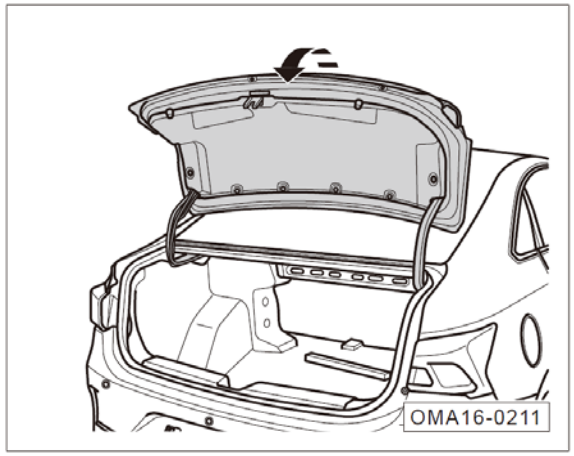

- Bajar el maletero hasta cerca de la tapa del parachoques, luego, presionarlo con fuerza para cerrarlo.
- Confirmar si el portón maletero está bloqueado firmemente.

i Aviso

Si la cubierta del maletero no está bien cerrada, en la pantalla de los instrumentos de combinación se visualizarán los avisos; cuando la velocidad supere a 5km/h, habrá un aviso sonoro.

4.3.6 La ventana eléctrica

Se puede operar la ventana eléctrica cuando el interruptor de arranque o el interruptor de encendido se encuentre en la posición ¨ON¨; se puede operar dentro de 40s luego de mover el interruptor de arranque o el interruptor de encendido a la posición ¨ACC¨ ú ¨OFF/LOCK¨ desde la posición ¨ON¨, si se abre la puerta del lado de conductor dentro de 40s, no permitirá seguir operando la ventana eléctrica.

Botón de ventanilla eléctrica al lado del conductor

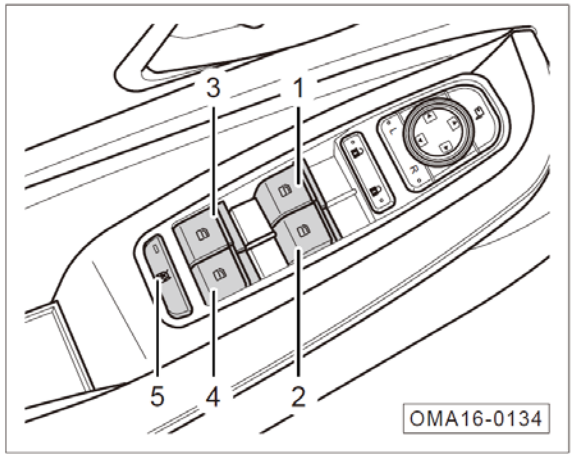

1. Botón del elevalunas eléctrico delantero izquierdo
2. Botón de elevalunas eléctrico derecho
3. Botón del elevalunas eléctrico trasero izquierdo
4. Botón del elevalunas eléctrico trasero derecho
5. Botón de bloqueo de las ventanillas de los pasajeros

- Cuando levante ligeramente el botón ①, la ventana eléctrica subirá para cerrarse hasta que afloje el botón o hasta la posición más alta.
- Cuando presiona el botón ① ligeramente, la ventana eléctrica bajará para abrirse hasta que afloje el botón o hasta la posición más baja.
- Cuando presiona el botón ① con fuerza, la ventana eléctrica bajará para abrirse hasta que afloje el botón o hasta la posición más baja.

i Aviso

Durante el proceso de movimiento automático hacia abajo, si quiere que se pare la ventana, puede levantar el botón ①.

- La forma de operación de los botones ②, ③ y ④ es igual a la del botón ①, y solo es aplicable para la ventanilla de la puerta correspondiente.

Para algunos modelos, la ventanilla del conductor está equipado con la función de subida automática, entonces, se puede seguir las siguientes operaciones:

- Cuando levante el botón ① con fuerza, la ventana eléctrica subirá para cerrarse hasta la posición más alta.

Aviso

En proceso de subida automática, si quiere detener la ventanilla, presione el botón ①.

- Pulse el botón de bloqueo de las ventanillas de ocupantes ⑤, el indicador luminoso del botón se enciende, y los botones①, ②, ③ y ④ pueden ser disponibles, pero el botón de elevalunas de ocupantes será indisponible. En caso de necesitar el desbloqueo, pulse de nuevo este botón, en ese momento, su indicador luminoso se apaga.

Atención

- Si sale del vehículo y el vehículo se queda desatendido, por favor cierre todas las puertas y ventanas firmemente, aunque salga por un tiempo ratito.
- Hay que tener cuidado especial al cerrar las puertas y ventanas, de lo contrario, será dañado severamente o dañará a otras personas.

Botón de ventanilla eléctrica al lado del pasajero

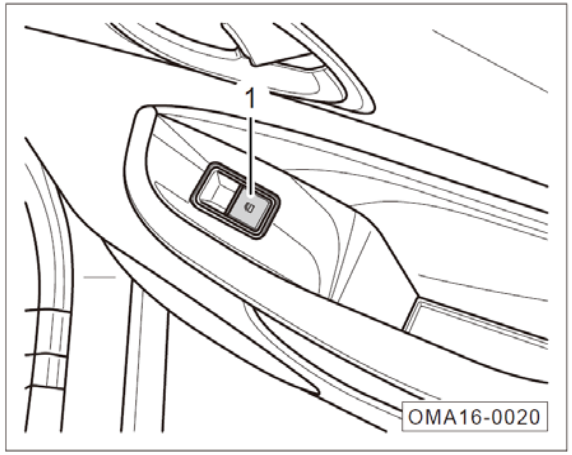

Las puertas de ocupantes están equipadas con el botón del elevalunas①.

- Cuando levante ligeramente el botón ①, la ventana eléctrica subirá para cerrarse hasta que afloje el botón o hasta la posición más alta.
- Cuando presiona el botón ① ligeramente, la ventana eléctrica bajará para abrirse hasta que afloje el botón o hasta la posición más baja.
- Cuando presiona el botón ① con fuerza, la ventana eléctrica bajará para abrirse hasta que afloje el botón o hasta la posición más baja.

Aviso

Cuando el botón de bloqueo de las ventanas de los pasajeros se encuentra activado, los botones ① de ventanas eléctricas serán incapaces de operar la ventana respectiva.

Función de antipinzamiento

La ventana eléctrica al lado del conductor está equipada de función de antipinzamiento. Si el cristal de la ventana se encuentra obstruido dentro del área antipellizco (4 a 200mm) al subir, el cristal de la ventana dejará de subir a la posición de obstrucción y bajará inmediatamente. Cuando ocurra la situación anterior, debe confirmar la causa de la imposibilidad de cierre antes de cerrar la ventana nuevamente.

Si la función de antipellizco se ve activada repetido y secuencialmente dentro de un tiempo corto, la ventana eléctrica perderá automáticamente las informaciones de inicialización de antipellizco para proteger el sistema de subida y bajada de las ventanas. A este momento, por favor revise detenidamente si existe algún obstáculo que provoque la activación repetida de la función de antipellizco durante el proceso de cierre de las ventanas. Luego de determinar la causa, será necesario aprender de acuerdo con las operaciones de inicialización para recuperar la función de antipellizco de las ventanas.

Atención

- Debe además mantener el área de cierre sin obstáculo durante el proceso de cierre de la ventana, aunque cuenta con la función de antipinzamiento. De lo contrario, será imposible activar la función de antipellizco en algunas condiciones (por ejemplo, el obstáculo es fino o flexible).
- No instale por favor otros accesorios dentro del alcance de movimiento de las ventanas, de lo contrario, afectará la función de antipinzamiento o la ventana será incapaz de cerrar normalmente debido a la activación equivocada de la función de antipinzamiento.

Inicialización de antipinzamiento

Será necesario inicializar la función de antipinzamiento al encontrar que la ventana eléctrica al lado del conductor es incapaz de subir automáticamente y el antipinzamiento no funciona, o que la función de antipinzamiento se ve activada repetidamente dentro de un tiempo corto, provocando la invalidez automática del estado de inicialización.

Tire del botón del elevalunas del conductor hacia arriba, en ese momento la ventanilla sube paso a paso, hasta que la ventanilla está completamente cerrada. Tras el cierre completo de la ventana, la inicialización se realizará al seguir levantando el botón de la ventana y mantener por 2 a 3s.

Aviso

La ventana no tiene la función de antipellizco durante el proceso de inicialización y aprendizaje, por favor no impida el cierre de la ventana con cualquier parte corporal u otros objetos, de lo contrario, provocará daños y afectará el resultado de inicialización y aprendizaje.

Aviso

Por favor vaya al distribuidor autorizado de autos de GAC Motor para realizar la revisión y el mantenimiento, en caso de fallo en el sistema de ventanas eléctricas.

4.2.7 Ventana del techo eléctrica

Se puede operar la ventana del techo eléctrica cuando el interruptor de arranque o el interruptor de encendido se encuentre en la posición ¨ON¨; se puede operar dentro de 40s luego de mover el interruptor de arranque o el interruptor de encendido a la posición ¨ACC¨ ú ¨OFF/LOCK¨ desde la posición ¨ON¨, si se abre la puerta del lado de conductor dentro de 40s, no permitirá seguir operando la ventana del techo eléctrica.

Aviso

Cuando el interruptor de arranque o el interruptor de encendido está en la marcha OFF/LOCK, y el techo solar no está cerrado, si se abre la puerta del conductor, se visualiza “Techo solar no cerrado” en el cuadro de instrumentos y acompaña con pitidos para advertir al conductor. Inspeccione oportunamente si el techo solar está bien cerrado o no.

Apertura y cierre de la visera parasol de la ventana del techo

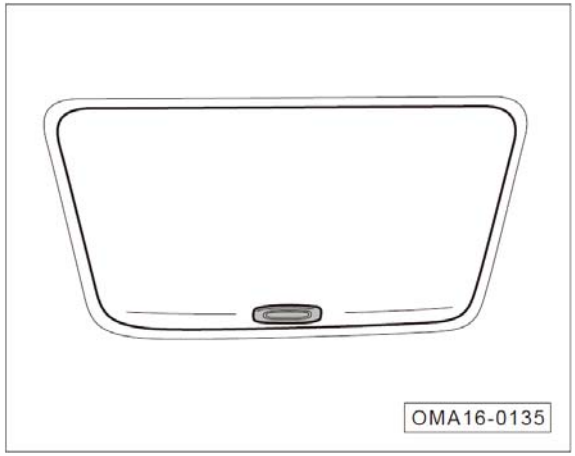

Agarre la ranura:

- Tire hacia atrás para abrir la visera parasol de la ventana del techo;
- Tire hacia adelante para cerrar la visera parasol de la ventana del techo;

Aviso

Al abrir el techo solar eléctrico deslizándose, la visera parasol se abrirá automáticamente cuando se abra el techo solar.

Atención

- Para evitar los daños de la visera parasol del techo como consecuencia de que el flujo de aire generado en proceso de conducción puede absorberse en la visera, solo cuando el techo solar eléctrico está completamente cerrado, se permite cerrar la visera parasol del techo.
- Cierre la ventana del techo eléctrica antes de cerrar la visera parasol, habrá riesgo de que el agua entre en el vehículo cuando llueva si cierra la visera parasol de la ventana de techo solamente con la ventana de techo eléctrica abierta.

Apertura y cierre de la ventana de techo eléctrica

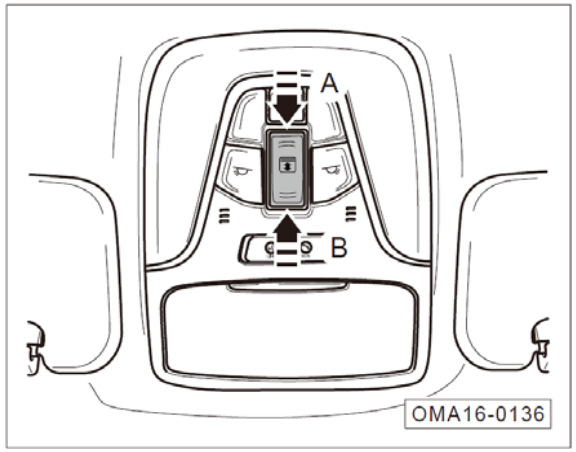

La ventana del techo eléctrica es una ventana lisa, se puede abrir la ventana de techo a través de levantarla o deslizarla,cuando esté totalmente cerrada.

- Si quiere abrir la ventana de techo un poquito, presione el interruptor - A- por un ratico, y la ventana de techo dejará de mover inmediatamente después de comenzar a desplazar una distancia corta.
- Si quiere cerrar la ventana de techo un poquito, presione el interruptor - B- por un ratico, y la ventana de techo dejará de mover inmediatamente después de comenzar a desplazar una distancia corta.
- Pulsando el interruptor A y lo manteniendo por un tiempo, el techo solar funcionará automáticamente a completamente abierto.
- Pulsando el interruptor –B- y lo manteniendo por un tiempo, el techo solar funcionará automáticamente a completamente cerrado.
- Si quiere abrir la ventana de techo para respirar aire fresco cuando la ventana de techo se encuentre cerrada, la ventana de techo se abrirá de manera automáticamente hasta la posición de levantamiento al presionar el interruptor -B-; si quiere cerrarla, presione el interruptor -A- hasta que la ventana de techo se cierre totalmente.

Atención

Si sale del vehículo o el vehículo se queda desatendido, por favor cierre la ventana de techo completamente. De lo contrario, la lluvia o los artículos caerán en el vehículo probablemente.

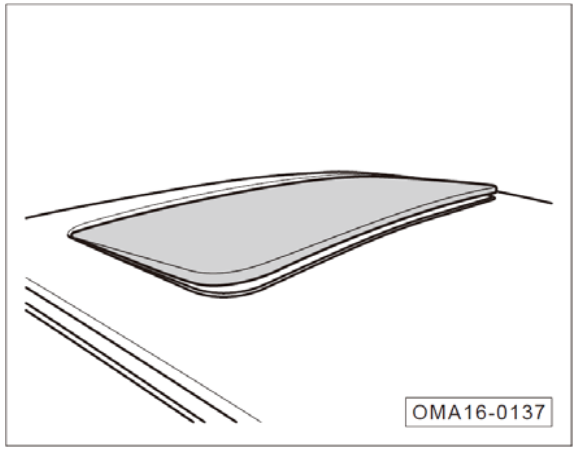

- En la figura se demuestra el estado de la ventana de techo eléctrica con la parte final levantada.

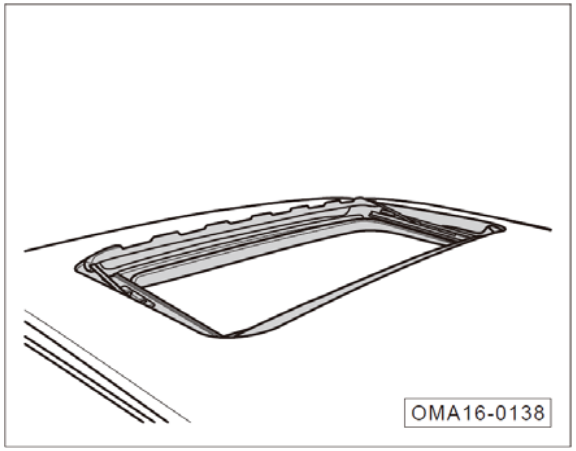

- En la figura se demuestra el estado de la ventana de techo eléctrica abierta a través del deslizamiento liso.

Función de antipinzamiento de la ventana de techo.

La ventana de techo tiene la función de antipinzamiento al cerrarse por deslizamiento y bajarse desde el estado levantado. La función de antipinzamiento evita que se atrapen objetos grandes cuando cerrar la ventana de techo.

- Si la función de antipinzamiento está activada cuando la ventana de techo se cierra por deslizamiento, la ventana de techo dejará de moverse después de desplazar un distancia cierta por la dirección de apertura.
- Si la función de antipinzamiento está activada cuando la ventana de techo se cierra por levantamiento, la ventana de techo se levantará hasta la posición más alta por la dirección de levantamiento.

Atención

No manipule el techo solar cuando la temperatura es muy baja (inferior a los 20 centígrados bajo cero). En este entorno, es posible que la función anti-pellizco no pueda activarse, lo que es fácil de ocasionar incidentes. Al mismo tiempo, la temperatura baja también dañará al motor.

Advertencia

- **Tenga cuidado al apagar la ventana de techo eléctrica, hace falta asegurarse de que nadie se encuentra en el alcance de movimiento de cierre para evitar lesiones severas inesperadas o daños a otras personas.**
- **La función de antipinzamiento de la ventana de techo eléctrica no puede evitar que se atrapen los dedos u otro objeto pequeño.**
- **La ventana de techo eléctrica dejará de detectar la existencia de obstáculo probablemente cuando esté en una posición cercana de la posición de cierre completo, a este momento no cuenta con la función de antipinzamiento.**
- **Jamás trate de activar la función de antipinzamiento con las manos o cualquiera parte corporal. De lo contrario, provocará muy probablemente lesiones graves al cuerpo.**

Inicialización y autoaprendizaje manual de la ventana de techo

En algunos casos (Cuando la batería pierde potencia repentinamente o el vehículo no se utiliza durante un tiempo prolongado), será necesario realizar la inicialización y el auto-aprendizaje de la ventana de techo manualmente.

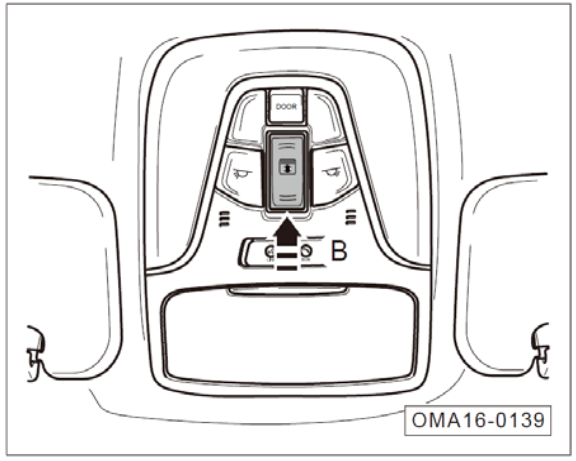

- Cuando el techo solar está completamente cerrado, pulse y mantenga pulsado el interruptor -B-, hasta que el techo funciona a completamente abierto, en ese momento, suelte el interruptor.
- Vuelva a pulsar y mantener pulsado el interruptor -B- por más de 10 segundos, en ese momento, el techo solar realiza la inicialización, después de dos clic, se completa la inicialización.
- Después de la inicialización, si mantiene pulsado el botón -B-, el techo solar se detiene después de funcionar en orden de “inclinación→cierre→apertura por deslizamiento→cierre”, en ese momento, el autoaprendizaje del techo solar se completa.

Atención
Por favor vaya al distribuidor autorizado de autos de GAC Motor para realizar la revisión y el mantenimiento, si hay fallo en el sistema de ventana de techo eléctrica.

4.2.8 Capó

Apertura y cierre de la cubierta del compartimiento delantero

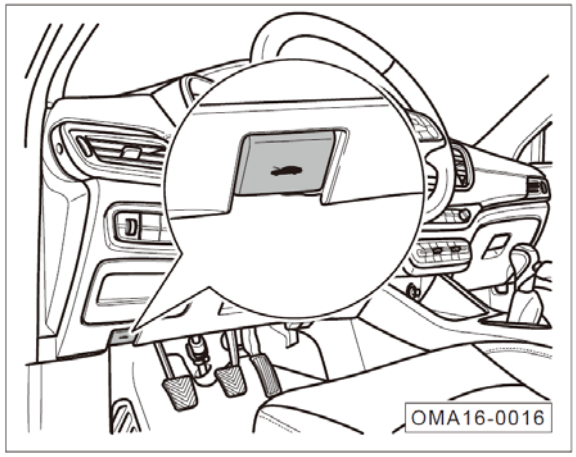

- Pare el vehículo bien y aplique el freno de estacionamiento.
- Tire hacia arriba la manija para abrir la cubierta del compartimiento delantero ubicada por debajo del salpicadero del lado de conductor, el compartimiento se desbloqueará y resaltará ligeramente.

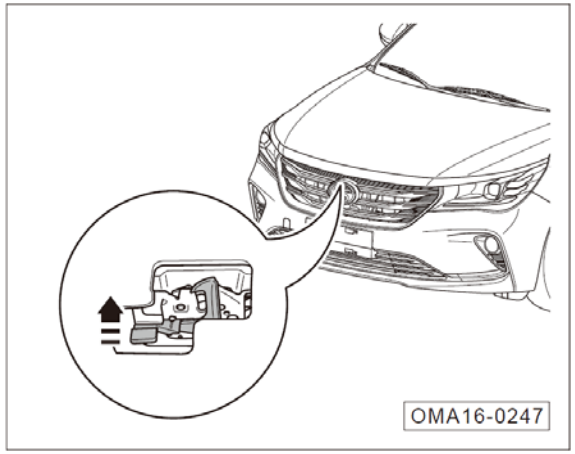

- Se puede desbloquear el compartimiento delantero completamente a través de empujar por la dirección de flecha el mecanismo de bloqueo.

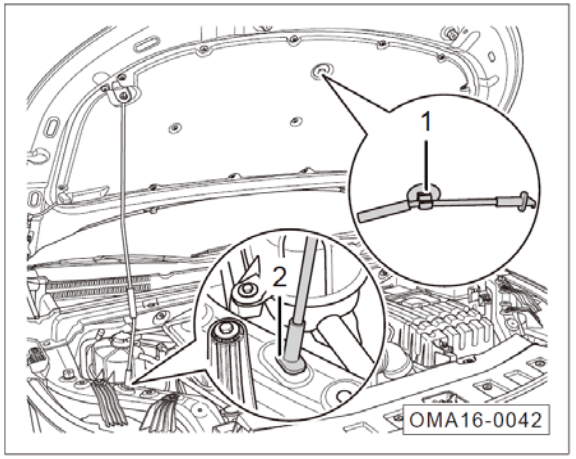

- Levante el capó hasta la posición de límite, saque la varilla de apoyo de su soporte① y fíjela en el agujero de sujeción②, por lo que se apoya el capó en la posición de límite.
- Al cerrar el capó, saque la varilla de apoyo desde el agujero de sujeción② y colóquela en su soporte①; baje el capó hasta cerca del guardabarros, a continuación, presione hacia abajo firmemente con manos la parte delantera del capó para que se cierre.

- Tras cerrar el compartimiento delantero, revise si la cerradura está firmemente bloqueada.

Aviso

- La lubricación apropiada de las partes móviles del mecanismo de bloqueo del compartimiento delantero facilita la apertura o el cierre del compartimiento.
- Si el compartimiento delantero no está bien cerrado, en la pantalla de los instrumentos de combinación se visualizarán los avisos; cuando la velocidad supere a 5km/h, habrá un aviso sonoro.

Advertencia

El compartimiento delantero de motor es una zona muy peligrosa, y las operaciones inadecuadas provocarán lesiones graves o la muerte con mucha facilidad.

- **Si el vapor o el refrigerante se escapa del compartimiento delantero de motor, no abra el compartimiento para evitar quemaduras.**
- **Jamás toque el motor caliente para evitar quemaduras.**
- **Jamás abra la cubierta del tanque de expansión del refrigerante cuando el motor esté caliente, porque el sistema de refrigeración está a alta temperatura y alta presión.**
- **Si realiza operaciones durante el proceso de arranque o funcionamiento del motor, jamás toque la correa de transmisión, el motor, el ventilador del radiador y otras partes giratorias, sistema de encendido a alta presión y sistema de escape a alta temperatura.**

4.2.9 Operaciones básicas del antirrobo de la carrocería

Antirrobo de carrocería – desbloqueo:

Cuando el interruptor de arranque o el interruptor de encendido está en la marcha OFF/LOCK, y el vehículo está en estado de bloqueo, si se acerca a la puerta llevando consigo la llave inteligente de control remoto, y lo desbloquea presionando el botón de la manilla de la puerta delantera o a través del control remoto, el sistema antirrobo desbloqueará las puertas, a la vez parpadearán dos veces los indicadores luminosos ⇦ y ⇨en el cuadro de instrumentos y las luces intermitentes.

Antirrobo de carrocería – bloqueo:

Cuando el interruptor de arranque o el interruptor de encendido se encuentre en la posición ¨OFF¨ y las cuatro puertas, la cubierta de compartimiento delantero de motor y la cubierta del maletero estén cerradas, si la llave de control remoto inteligente está fuera del vehículo en vez de estar en el vehículo, al presionar el botón ubicado en el tirador de la puerta delantera, o bloquear a distancia, el sistema antirrobo bloqueará la puerta, mientras, las luces indicadora ⇦ y ⇨ así como la luz de dirección en el instrumento de combinación parpadean una vez.

1. cuando el capó o la cubierta del maletero no está bien cerrado, se empezará a alarmar pulsando el botón 🔒de la llave de control remoto; parpadearán las luces intermitentes izquierda y derecha, así como sonará el silbato antirrobo.

i Aviso

En proceso de alarma, si cierra la puerta no cerrada bien, el vehículo entra en estado de bloqueo o presiona el botón 🔓en la llave de control remoto, la alarma parará y el vehículo saldrá del estado de bloqueo.

2. Cuando cualquiera de las cuatro puertas no está cerrada, si presiona el botón 🔒en la llave de control remoto, las cuatro puertas se bloquearán y luego desbloquearán de inmediato sin alarma.

Activación del antirrobo de la carrocería al abrir la puerta:

1. Cuando el interruptor de arranque o el interruptor de encendido está en la marcha OFF/LOCK, y el vehículo está en estado de bloqueo, si se abre las puertas (cuatro puertas laterales, capó y cubierta de maletero) con llaves ilegales o a la fuerza, el sistema antirrobo activará el silbato y las luces intermitentes, sonando y parpadeando doble por 28 segundos, respectivamente.
2. Cuando el vehículo está bloqueado a través del control remoto, si desbloquea y abre la puerta del conductor mediante la llave mecánica, después de unos segundos, el sistema antirrobo activará el silbato y las luces intermitentes parpadearán para alarmar respectivamente.

i Aviso

En caso de no activarse la alarma, o en proceso de alarma, si presiona el botón 🔓de la llave de control remoto, o cambia a la marcha ON el interruptor de arranque o el interruptor de encendido, podrá desactivar la alarma antirrobo y el vehículo saldrá del estado de bloqueo.

Antirrobo del motor:

Cuando el interruptor de arranque o el interruptor de encendido está en la marcha OFF/LOCK, el sistema antirrobo de la carrocería se ha liberado, y las llaves legales están dentro del vehículo, cambie a la marcha ON los interruptores mencionados, si el sistema antirrobo del motor pasa la verificación, el sistema liberará el antirrobo del motor. En caso de no pasar el antirrobo del motor, el sistema antirrobo hará que el motor no pueda arrancarse y activará la alarma.

4.3 Luces y visión

4.3.1 Iluminación exterior

Interruptor combinado de las luces

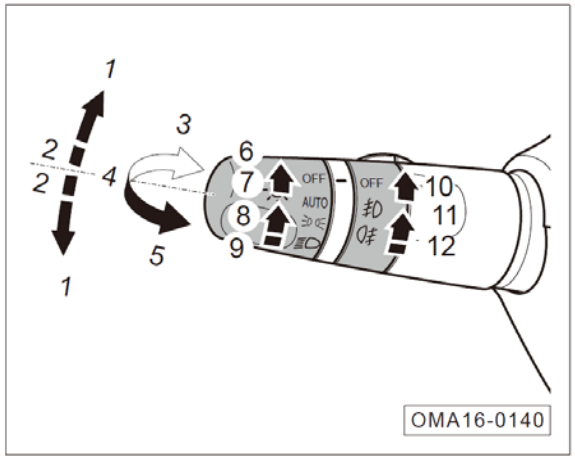

1. Luces de viraje
2. Luces estroboscópicas para cambio de carril
3. Luces de larga distancia del foco delantero
4. Luces de corta distancia del foco delantero
5. Parpadeo de luces altas
6. OFF Apagado de luces
7. AUTO iluminación automática *
8. Piloto (encenderlo manualmente)
9. Luces de corta distancia (encendido manual de las luces cortas)
10. OFF Apagado de faro antiniebla
11. Faro antiniebla delantero
12. Faro antiniebla trasero

Aviso

Después de la conducción en lluvias o del lavado, la diferencia entre las temperaturas exterior e interior puede causar nieblas y escarchas en la superficie interior de los faros, que es similar a la condensación de nieblas en las ventanillas interiores en lluvias, lo que no afecta a la vida útil de los faros. Puede encender las luces para ayudar a eliminar las nieblas; si existe una gran cantidad de agua o la entrada de agua en los faros, lleve de inmediato su vehículo a un concesionario de GAC Motor para que lo inspeccionen.

Luces de viraje

- Mueva la palanca del interruptor de combinación de las luces hacia arriba o hacia abajo hasta la posición ①, es decir, abra la luz de viraje derecha o izquierda, la luz indicadora correspondiente ⇨ o ⇦ en los instrumentos de combinación parpadeará.

Atención

Si una luz de viraje delantera o trasera del vehículo falla, la frecuencia de parpadeo de la luz indicadora ⇨ o ⇦ correspondiente en los instrumentos de combinación se duplicará. Debería ir al distribuidor de autos de GAC Motor para el mantenimiento.

Luces estroboscópicas para cambio de carril

- Cambie el interruptor de arranque o el interruptor de encendido a la posición ¨ON¨.
- Mueva rápidamente (dentro de 0,1 a 0,7s) la palanca del interruptor de combinación de las luces hacia arriba o hacia abajo hasta la posición ②, y afloje la palanca para que vuelva a la posición anterior, así las luces de viraje correspondientes parpadearán 3 veces, y la luz indicadora correspondiente ⇨ o ⇦en los instrumentos de combinación parpadeará 3 veces.
- Si empuja hacia arriba o hacia abajo la palanca de control de los faros a la posición ② y lo mantiene, la luz de viraje del lado correspondiente y el indicador luminoso correspondiente en el cuadro de instrumentos ⇨ o ⇦ continuarán parpadeando, al soltar la palanca de control y volverla a su posición, dejarán de parpadear.

Luces de larga distancia

- Cambie el interruptor de arranque o el interruptor de encendido a la posición ¨ON¨.
- Gire el interruptor de las luces hasta la Posición para encender las luces de corta distancia del foco delantero.
- Empuje hacia adelante (frente del vehículo) la palanca del interruptor de combinación de las luces hasta la posición ③ para encender las luces de larga distancia, y la luz indicadora correspondiente en los instrumentos de combinación se encenderá.
- Empuje hacia atrás (detrás del vehículo) la palanca del interruptor de combinación de las luces hasta la posición ④ para apagar las luces de larga distancia, la luz indicadora correspondiente en los instrumentos de combinación se apagará, y las luces de corta distancia mantendrán encendidas.
- Gire el interruptor de las luces hasta la Posición OFF y todas las luces se apagarán.

⚠Advertencia

Las luces de larga distancia pueden causar un efecto deslumbrante a los conductores de los demás vehículos cercanos, que causarán accidentes fácilmente, por lo tanto, por favor utilícelas racionalmente.

Luces de corta distancia del foco delantero

- Cambie el interruptor de arranque o el interruptor de encendido a la posición ¨ON¨.
- Cuando la palanca del interruptor de combinación de las luces se encuentre en la posición ④, gire el interruptor de las luces hasta la Posición para encender las luces de corta distancia.
- Gire el interruptor de las luces hasta la Posición OFF y todas las luces se apagarán.

Luz larga

- Cambie el interruptor de arranque o el interruptor de encendido a la posición ¨ON¨.
- Tire hacia atrás (detrás del vehículo) la palanca del interruptor de combinación de las luces hasta la posición ⑤ para encender la luz larga del faro delantero.
- Afloje la palanca del interruptor de combinación de las luces para que vuelva a la Posición ④, así el flash de la luz larga se apagará.

i Aviso

Aunque ninguna luz esté encendida, la luz larga mantendrá encendida, y la luz indicadora correspondiente en los instrumentos de combinación se encenderá, al tirar hacia atrás (detrás del vehículo) la palanca del interruptor de combinación de las luces.

Iluminación automática

- Cambie el interruptor de arranque o el interruptor de encendido a la posición ¨ON¨.
- Girando el interruptor de los faros a la posición AUTO, se activará la función de iluminación automática.

i Aviso

- Las luces del vehículo se encenderán o pagarán automáticamente según la luz ambiental, si la función de iluminación automática está encendida. Cuando la luz ambiental fuera del vehículo se obscurezca gradualmente, las luces de corta distancia se encenderán luego de los pilotos, cuando la luz ambiental fuera del vehículo se hace más luminosa, los pilotos se apagarán luego de las luces de corta distancia; al entrar/salir del túnel o garaje y otros entornos oscuros, los pilotos y las luces de corta distancia se encenderán o se apagarán automáticamente al mismo tiempo.
- Se puede ajustar la sensibilidad de la iluminación automática a través de la ¨Configuración del vehículo¨ del sistema de sonido (consulte la página 205), cuanto mayor es la sensibilidad, más brillante serán las luces al encenderse.

Atención

- Si en la pantalla de los instrumentos de combinación indica ¨Fallo en el sensor, por favor controle la luz manualmente¨, al mismo tiempo, el sistema mantendrá las luces de corta distancia encendidas por motivo de seguridad. A este tiempo, puede optar por control manual de luces, e ir al distribuidor autorizado de autos de GAC Motor para realizar la revisión y el mantenimiento.
- En un entorno de neblina, es posible que la iluminación automática no se encienda, y sea necesario encender las luces manualmente.

Advertencia de que el foco delantero no está apagado

Al abrir la puerta del lado de conductor después de cambiar el interruptor de arranque o el interruptor de encendido a la posición ¨OFF/LOCK¨, si el foco delantero está encendido, el sistema emitirá aviso sonoro, al mismo tiempo, en la pantalla de los instrumentos de combinación se visualizará ¨Luz no apagada¨.

Función de apagado retardado del foco delantero (Función de guiarme a casa)

Dentro de 10min después de cambiar el interruptor de arranque o el interruptor de encendido a la posición ¨OFF/LOCK¨, si gira el interruptor de las luces dentro de 2s desde la posición OFF hasta otra posición, y lo gira atrás hasta la posición OFF, la función de apagado retardado del foco delantero estará activada.

Tras activar la la función de apagado retardado del foco delantero, las luces de corta distancia mantendrán encendidas por 30s. Si cualquier puerta del vehículo (incluyendo las cuatro puertas, la cubierta del compartimiento delantero o la cubierta del maletero) se abre dentro de 30s, se realizará la temporización de nuevo, las luces corta distancia mantendrán encendidas por 30s. Durante este periodo, si todas las puertas están cerradas, se volverá a contar el tiempo, y las luces de cruce se encenderán por 30 segundos. Durante este periodo, si cualquiera de las puertas está abierta, se volverá a contar el tiempo, y las luces de cruce se encenderán por 30 segundos, repetidamente.

Aviso

Podrá configurar la función de acompañarme a casa a través de “Configuraciones del vehículo” del sistema de sonidos => página 205.

Ajuste manual de la altura del foco delantero

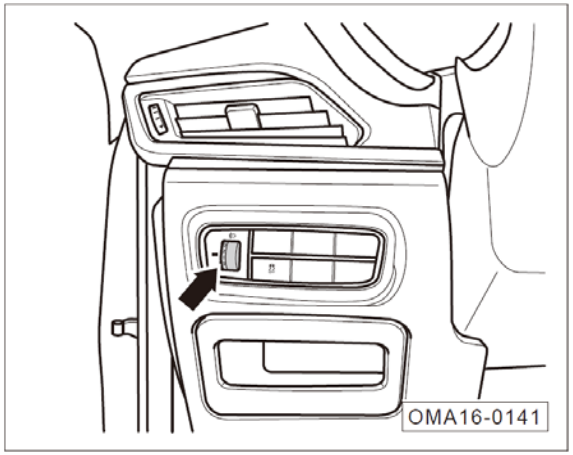

Se puede ajustar manualmente el rango de iluminación del foco delantero, de acuerdo con el cambio de potencial del vehículo causado por la carga de los pasajeros y el equipaje, y hay cuatro opciones de posición, que son "0", "1", "2" y "3".

Lámpara de posición

- Gire el interruptor de luces hasta la posición para encender los pilotos, a este momento, los pilotos, la luz del salpicadero, y la luz de matrícula se encienden, además, la luz indicadora correspondiente en los instrumentos de combinación se enciende.
- Si olvida apagar los pilotos, ellas se apagarán automáticamente después de apagar el interruptor de arranque o el interruptor de encendido y bloquear el vehículo por 15min, para ahorrar la energía.

⚠ Advertencia

Jamás encienda los pilotos solamente cuando conduzca el vehículo por la noche o en un entorno de mala visibilidad. De lo contrario, causará accidentes muy fácilmente. Debe encender las luces de corta distancia cuando conduzca el vehículo por la noche o en un entorno de mala visibilidad.

Luces de circulación diurna

- Las luces de circulación diurna se encenderán automáticamente al arrancar el motor, y se apagarán automáticamente después de que los pilotos se enciendan o que el motor se apague.

ℹ Aviso

La función de las luces de conducción diurna se encuentra en la configuración opcional, que puede configurarla como activada o desactivada mediante la “Configuración del vehículo” del sistema de sonidos. => Ver la página 205.

Faro antiniebla

- Cambie el interruptor de arranque o el interruptor de encendido a la posición ¨ON¨.
- Gire el interruptor de las luces hasta la posición o .
- Gire el interruptor del faro antiniebla desde la posición hasta la posición , y el faro antiniebla delantero se encenderá.

  Gire el interruptor del faro antiniebla desde la posición hasta la posición , y aflójelo para que vuelva a la posición , así el faro antiniebla trasero se encenderá. Se puede cambiar entre el modo de encendido singular del faro antiniebla delantero y el modo de encendido de los faros antiniebla delantero y trasero.
- Gire el interruptor del faro antiniebla hasta la posición OFF, y los faros antiniebla delantero y trasero se apagarán.

Aviso

- Para vehículos sin luces antiniebla delanteras, después de colocar el interruptor de los faros en la posición o , gire la perilla de las luces antiniebla a la posición , para encender las luces antiniebla traseras.
- Con encendidas las luces antiniebla delanteras y traseras, si coloca la perilla de las luces en la posición OFF, se apagarán todas las luces; si vuelve a colocar la perilla de las luces en la posición o , se encenderán las luces correspondientes y las luces antiniebla delanteras, mientras que las luces antiniebla traseras se encienden de nuevo mediante la perilla de las luces antiniebla.

Luz de advertencia de peligro

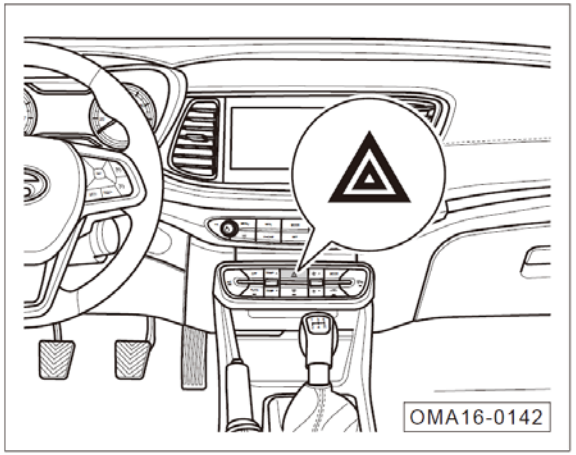

La luz de fondo rojo del interruptor se encenderá, es decir, se encenderán las luces de advertencia de peligro, al presionar el interruptor , cuando el interruptor de arranque o el interruptor de encendido se encuentre en cualquier posición. Se apagará al presionar de nuevo el interruptor.

Tras encender las luces de advertencia de peligro, todas las luces de viraje parpadearán al mismo tiempo, y las dos luces indicadoras y en los instrumentos de combinación también parpadearán simultáneamente.

En caso de emergencia, las luces intermitentes de peligro pueden llamar la atención de otras personas que están en el camino, que permite reducir el riesgo de accidentes de tráfico. Debe encender las luces de advertencia de peligro en las siguientes casos:

- El vehículo queda inmovilizado debido al fallo.
- El vehículo está al final en caso de atasco de tráfico.
- Al remolcar otro vehículo o cuando esté remolcado.

i Aviso

- El uso de las luces de advertencia de peligro consume la energía de la batería, por lo tanto, debe apagarlas cuando no las utilice.
- Hay que observar estrictamente las leyes pertinentes al utilizar las luces de advertencia de peligro.
- Si hay problema con las luces de advertencia de peligro en caso de emergencia, debe tomar otras medidas para llamar la atención de otras personas en el camino, sin embargo, las medidas tomadas deben ser seguras y cumplir con las leyes de tráfico pertinentes.

Luz de alarma de choque

Las luces de viraje izquierda y derecha parpadearán al mismo tiempo en caso de choque del vehículo.

Iluminación para entrar el vehículo

- Cuando se acerque al vehículo, presione el botón de desbloqueo de la llave de control remoto, los pilotos se encenderán por 25s para que conozca la situación alrededor del vehículo. Y los pilotos mantendrán encendidas por 25s adicionales si presiona nuevamente el botón de desbloqueo de la llave de control remoto. - los pilotos se apagarán al cambiar el interruptor de arranque o el interruptor de encendido a la posición ¨ON¨ luego de entrar el vehículo.

Iluminación para buscar el vehículo

- Los pilotos se encenderán por 8s, y las luces de viraje izquierda y derecha parpadearán 3 veces, a través de presionar 2 veces dentro de 0,5s el botón de bloqueo de la llave de control remoto, para que determine la ubicación exacta del vehículo.

Luz de bienvenida

- Cuando el interruptor de arranque se encuentre en la posición ¨OFF¨ o ¨ACC¨, si desbloquea o abre la puerta delantera, la luz de bienvenida se encenderá.
- La luz de bienvenida se apagará, si cambia el interruptor de arranque a la posición ¨ON¨ o después de un cierto tiempo (Aproximadamente 25 segundos cuando la puerta está cerrada y unos 15 minutos cuando la puerta está abierta).

Asistencia a la iluminación en curvas*

- Cuando el interruptor de arranque o el interruptor de encendido está en la marcha ON, y se encienden las luces de cruce de los faros delanteros, en caso de encender las luces intermitentes, se encenderá la luz antiniebla delantera del lado correspondiente, para compensar la iluminación insuficiente en la zona cubierta de los faro delanteros.
- Al apagar las luces intermitentes, se apagarán automáticamente las luces antiniebla delanteras.

i Aviso

Se activarán las luces antiniebla delanteras mediante la función de asistencia a la iluminación en curvas solo cuando están apagadas las luces antiniebla delanteras.

4.3.2 Iluminación interior

Función de encendido automático de las luces de techo

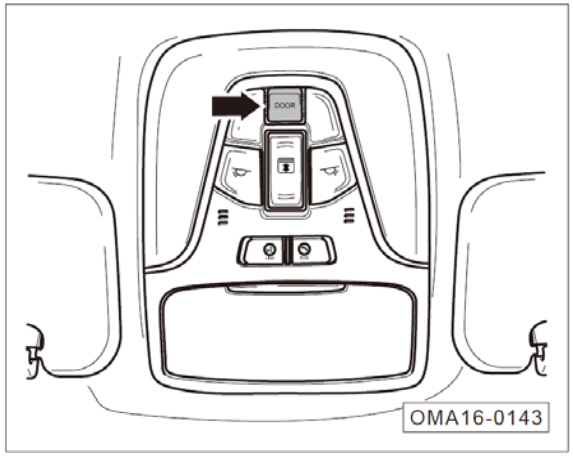

Al estar desactivada la función de encender automáticamente las luces de techo, pulse el interruptor “DOOR” por una vez, para activar esta función; pulse este interruptor “DOOR” de nuevo, para desactivar esta función.

Función de apagado retardado de las luces interiores

Al estar activada la función de encender automáticamente las luces de techo:

- Cuando el interruptor de arranque o el interruptor de encendido está en la marcha “OFF/LOCK”, si se abre cualquiera de las puertas, las luces de techo se encenderán automáticamente; una vez cerrada la puerta después de 25 segundos, se apagarán.
- Cuando el interruptor de arranque o el interruptor de encendido está en la marcha “OFF/LOCK”, si se desbloquean las puertas por control remoto, las luces de techo se encenderán automáticamente, después de aproximadamente 25 segundos, se apagarán.

  Cuando el interruptor de arranque o el interruptor de encendido se cambia de la marcha “ON” a la posición “OFF/LOCK”, las luces de techo se encenderán automáticamente, después de aproximadamente 25 segundos, se apagarán.

i Aviso

Cuando el interruptor de arranque o el interruptor de encendido está en la marcha “OFF/LOCK”, con las puertas cerradas y las luces de techo encendidas, si se bloquea por control remoto, o los interruptores mencionados se cambian a la marcha “ON”, las luces de techo se apagarán automáticamente.

Luz de techo delantera

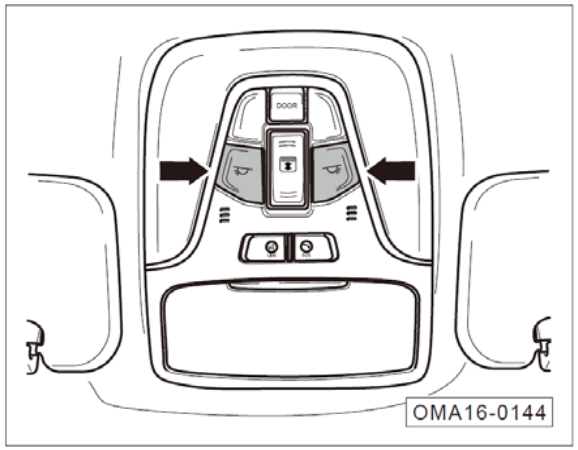

- Cuando la luz del techo se apaga, presiona el interruptor –Flecha- a la izquierda o derecha de la luz de techo delantera, la luz correspondiente se encenderá, y se apagará al presionarlo de nuevo.

Luz de techo trasera

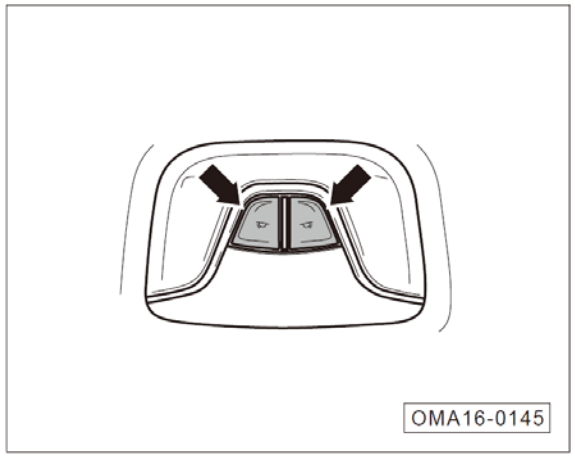

- Cuando la luz del techo se apaga, presiona el interruptor –Flecha- a la izquierda o derecha de la luz de techo trasera, la luz correspondiente se encenderá, y se apagará al presionarlo de nuevo.

Luz de la guantera

- La luz de guantera se encenderá automáticamente al abrir la guantera.
- La luz de guantera se apagará automáticamente al cerrar la guantera.

Luz de maletero

- Al abrir la cubierta del maletero, la iluminación del maletero se encenderá automáticamente.
- La luz de maletero se apagará automáticamente al cerrar la cubierta del maletero.

Lámpara de cortesía

- Al abrir las puertas, la luz de cortesía se encenderá automáticamente.
- La luz de cortesía de puerta se apagará automáticamente al cerrar la puerta.

Luz ambiental

- La luz ambiental se encenderá automáticamente al encender los pilotos.
- Al desactivarse las luces de posición, la luz ambiental se apagará automáticamente.

La luz del espejo cosmético

- Al abrirse la tapa del espejo cosmético, la luz del espejo se encenderá automáticamente.
- Al cerrarse la tapa del espejo cosmético, la iluminación del espejo se apagará automáticamente.

4.3.3 Limpiaparabrisas de parabrisas

Interruptor de combinación del limpiaparabrisas automático

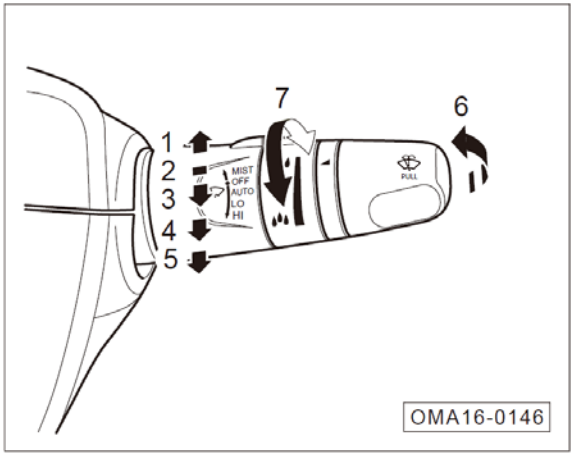

1. MIST: Barrido continuo
2. OFF: Desactivación de barrido
3. AUTO: Barrido automático
4. LO: Limpieza lenta
5. HI: Limpieza rápida
6. Activar el sistema de limpieza del parabrisas delantero
7. Ajustar la sensibilidad de la limpieza automática

Interruptor de combinación del limpiaparabrisas manual

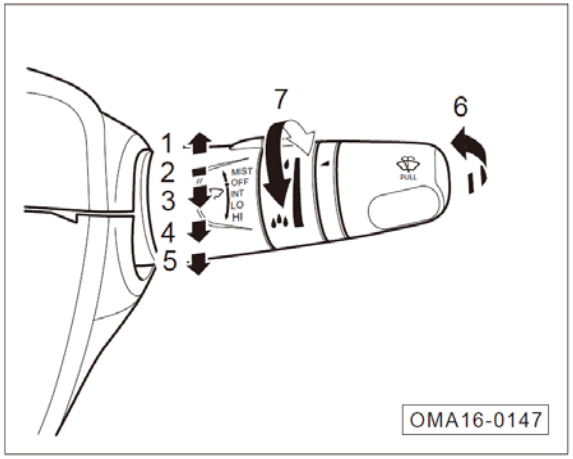

1. MIST: Barrido continuo
2. OFF: Desactivación de barrido
3. INT: Barrido intermitente
4. LO: Limpieza lenta
5. HI: Limpieza rápida
6. Activar el sistema de limpieza del parabrisas delantero
7. Regulación del ritmo de barrido

MIST: Limpieza continua

- El limpiaparabrisas delantero realizará la limpieza continua al mover la palanca del interruptor de combinación del limpiaparabrisas hasta la Posición①MIST.
- El limpiaparabrisas delantero dejará de limpiar al aflojar la palanca del interruptor de combinación del limpiaparabrisas para que vuelva a la Posición ②OFF.

OFF : Apagar la limpieza

- El limpiaparabrisas delantero dejará de limpiar al mover la palanca del interruptor de combinación del limpiaparabrisas hasta la Posición ②OFF.

AUTO : Limpieza automática

- El limpiaparabrisas delantero realizará la limpieza automática al mover la palanca del interruptor de combinación del limpiaparabrisas hasta la Posición ③ AUTO, y el sistema de limpieza ajustará la velocidad de limpieza de acuerdo con el volumen de lluvias y la velocidad actual del vehículo.
- La sensibilidad de barrido puede ajustarse por la perilla ⑦. Gire la perilla ⑦ hacia arriba o hacia abajo para regular la sensibilidad de barrido. De arriba a abajo, la sensibilidad aumentará sucesivamente.

Atención

- El limpiaparabrisas desgastado o sucio afectará la visión, que reducirá la seguridad de circulación.
- Cuando en la pantalla de los instrumentos de combinación indique¨Fallo en el sensor, por favor controle el limpiaparabrisas manualmente¨, el limpiaparabrisas mantendrá funcionando a una velocidad baja por motivo de seguridad. A este momento, se puede controlar el limpiaparabrisas manualmente según la situación real, e ir a tiempo al distribuidor autorizado de autos de GAC Motor para realizar la revisión y el mantenimiento.
- Por favor confirme que las escobillas no están congeladas antes de aplicar la limpieza automática en invierno.

INT: Barrido intermitente*

- El limpiaparabrisas delantero realizará la limpieza automáticamente con un cierto intervalo al mover la palanca del interruptor de combinación del limpiaparabrisas hasta la Posición ③ INT.
- El intervalo de barrido puede ajustarse por el botón ⑦. Gire el botón ⑦ hacia arriba o hacia abajo para regular el intervalo de barrido. De arriba a abajo, el tiempo de intervalo aumentará sucesivamente.

LO: Limpieza lenta

- El limpiaparabrisas delantero realizará la limpieza a una velocidad baja al amover la palanca del interruptor de combinación del limpiaparabrisas hasta la Posición ④ LO.

HI : Limpieza rápida

- El limpiaparabrisas delantero realizará la limpieza a una velocidad alta al mover la palanca del interruptor de combinación del limpiaparabrisas hasta la Posición ⑤ HI.

Encender el sistema de limpieza del parabrisas delantero

- Tire hacia atrás (detrás del vehículo) la palanca del interruptor de combinación del limpiaparabrisas hasta la posición ⑥ , el sistema de limpieza del parabrisas delantero se encenderá, el limpiador comenzará a rociar agua, y el limpiaparabrisas delantero raspará el agua posteriormente.
- Afloje la palanca del interruptor de combinación del limpiaparabrisas para que vuelva a la posición anterior, el sistema de limpieza del limpiaparabrisas delantero se apagará, y el limpiaparabrisas delantero continuará funcionando por 4s aproximadamente.
- El limpiaparabrisas raspará el agua de nuevo una vez, luego de dejar de raspar por 6s, para eliminar las aguas residuales en el cristal.

Mantenimiento de limpiaparabrisas delantero

- Al mover la palanca del interruptor de combinación del limpiaparabrisas hasta la posición de limpieza continúa MISI y dejarla volver a la posición anterior inmediatamente, dentro de 10s después de cambiar el interruptor de arranque o el interruptor de encendido desde la posición ¨ON¨ a la posición ¨OFF¨, el limpiaparabrisas delantero dejará de accionar luego de alcanzar la posición más alta.

i Aviso

La función de mantenimiento del limpiaparabrisas delantero puede configurarse como activada o desactivada mediante la “configuración del vehículo” del sistema de sonidos. => Ver la página 204.

4.3.4 Parabrisas

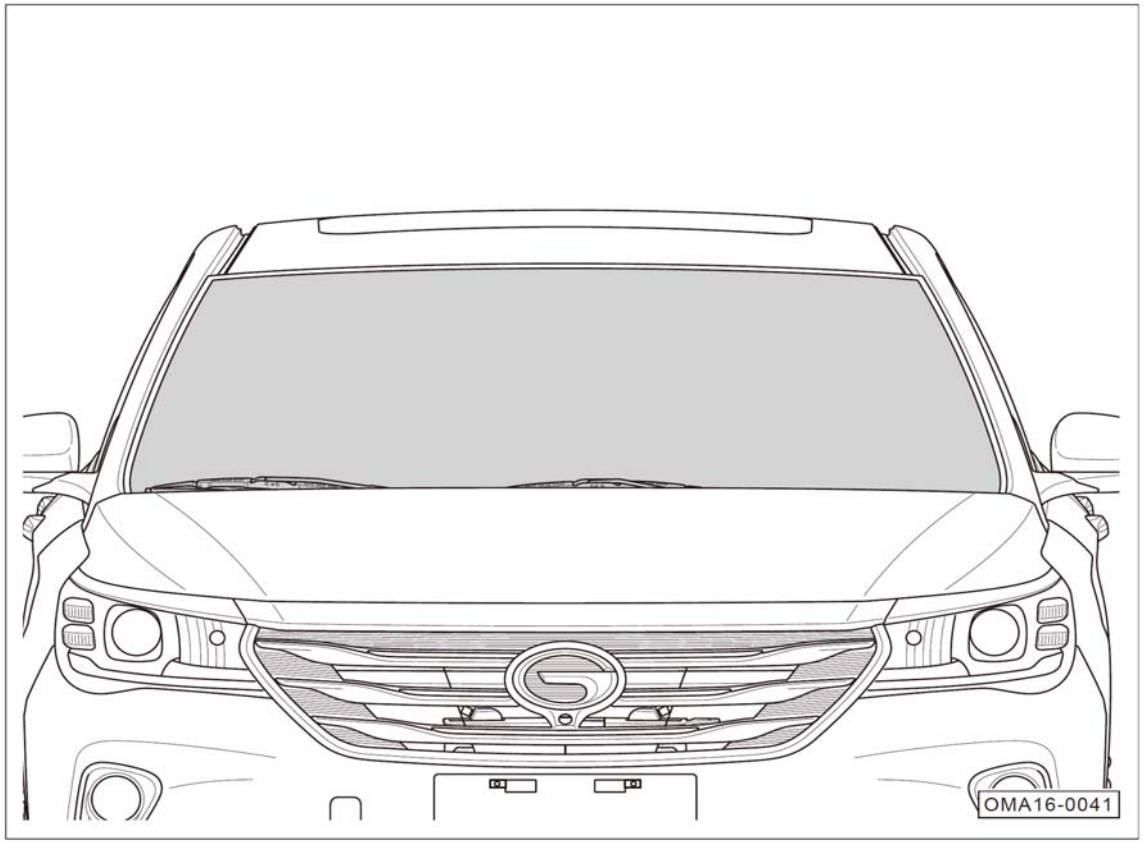

Vidrio del parabrisas

El parabrisas delantero utiliza el vidrio laminado de color verde, aislante térmico e inastillable, que puede reducir eficientemente la gravedad de lesiones resultantes de accidentes.

⚠ Advertencia
● Por favor mantenga la superficie del vidrio limpia en cualquier momento. ● Por favor pegue los documentos necesarios de acuerdo con las leyes de tráfico locales. Por favor no pegue papeles o cuelgue objetos sobre la superficie del vidrio de limpiaparabri as delantero, de lo contrario, la visión delantera será obstruida, que causará accidentes de tráfico fácilmente.

4.3.5 Retrovisor

Retrovisor Interior

Si no puede ver la situación detrás del automóvil a través del espejo retrovisor, ¡¡Es muy peligroso para la conducción!

El espejo retrovisor interior de este vehículo tiene función antideslumbrante. Al conducir por la noche:

- Para los vehículos con espejo retrovisor interior de antideslumbramiento automático, el sensor de luz del espejo retrovisor interior puede detectar la luz delante o detrás del vehículo, debilitar la luz fuerte que viene detrás del vehículo y refleja en el espejo, así como hacer que la visión trasera esté en la condición de observación óptima.
- Para los vehículos con espejo retrovisor interior de antideslumbramiento manual, puede ajustar manualmente el espejo retrovisor interior para debilitar la luz reflejada que viene de la parte trasera y hacer que la visión trasera esté en la condición de observación óptima.

Retrovisor interior antideslumbrante automático

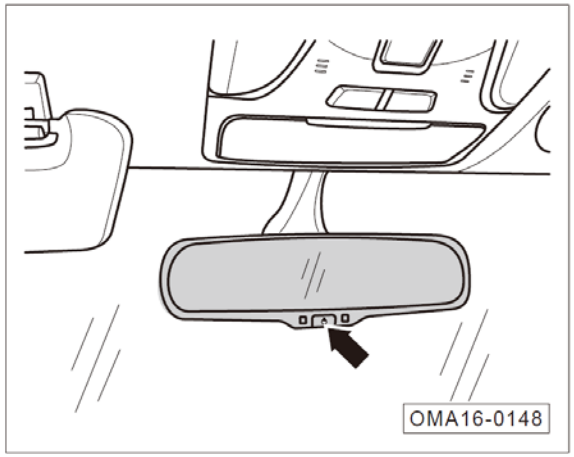

- Cuando el interruptor de arranque o el interruptor de encendido está en la marcha ON, la función de antideslumbramiento automático se activará automáticamente y el indicador del interruptor se encenderá. - Al presionar el interruptor – Flecha-, se desactivará la función antideslumbrante automático.
- Al presionar el interruptor de nuevo, la función se activará nuevamente.

Aviso

Cuando la temperatura interior del vehículo sea baja, el tiempo para debilitar la luz fuerte del retrovisor antideslumbrante será prolongado.

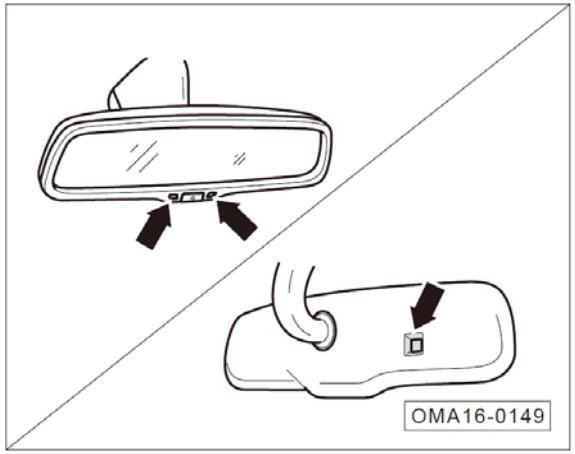

Atención

Para garantizar el funcionamiento normal del sensor del espejo retrovisor de antideslumbramiento, no cubra el sensor –como se indica por las flechas-con dedos, paños u otros.

Retrovisor interior antideslumbramiento manual

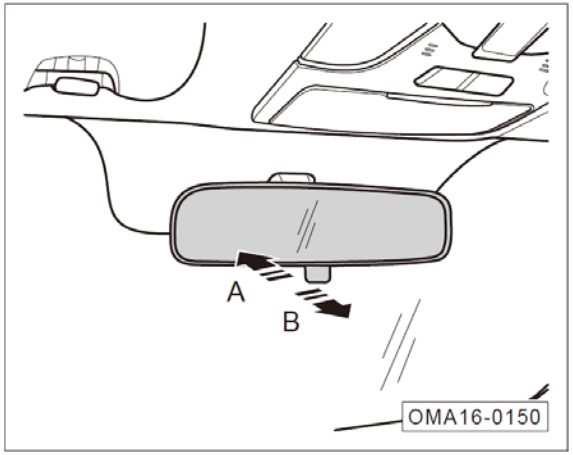

- Tire de la palanca de ajuste del espejo retrovisor interior a la dirección de la flecha A para desviar la luz reflejada que viene detrás del vehículo, y conseguir la función de antideslumbramiento.
- Tire de la palanca de ajuste del espejo retrovisor interior a la dirección de la flecha B para volver al ángulo normal de la retrovisión.

Retrovisor exterior

El sistema de los retrovisores exteriores del vehículo tiene integradas las siguientes funciones:

- Ajuste eléctrico
- Plegado eléctrico
- Plegado automático
- Eliminación de niebla y escarcha

⚠ Advertencia

Aunque el espejo retrovisor curvado (convexo y esférico) puede ampliar la visión, los objetos reflejados son menores y más alejados que los reales. Por lo tanto, al cambiar el carril, nunca juzgue la distancia con los vehículos que circulan detrás según los objetos reflejados. De lo contrario, causará accidentes por juzgar mal.

Ajuste electrónico del

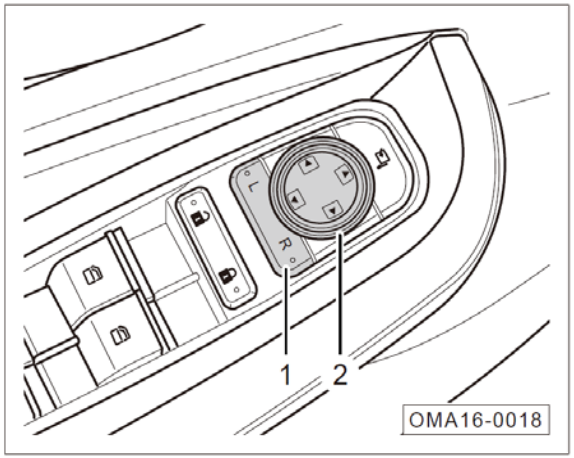

- Pulse el extremo L o R del botón de selección de los espejos retrovisores exteriores ① (para seleccionar el espejo retrovisor exterior izquierdo o derecho).
- Pulse el botón de ajuste de los espejos retrovisores exteriores ② hacia arriba, abajo, la izquierda y la derecha. Regule el espejo retrovisor exterior seleccionado al ángulo de retrovisión adecuado.
- Una vez ajustado el espejo retrovisor exterior, recupere el botón de selección de los espejos retrovisores exteriores ① al estado nivelado.

i Aviso

Si hay problema con la función de ajuste eléctrico de los retrovisores exteriores, se puede tratar de ajustarlos a través de empujar sus bordes exteriores.

Plegado eléctrico

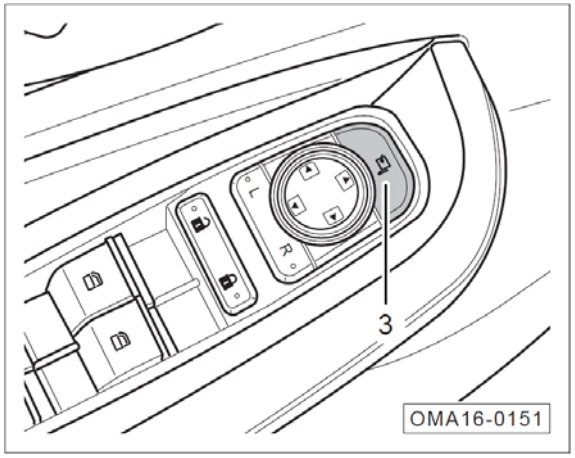

- Pulse el botón de plegado eléctrico de los espejos retrovisores exteriores ③ para que se plieguen eléctricamente.
- Pulse de nuevo el botón de plegado eléctrico de los espejos retrovisores exteriores ③ para que se desplieguen eléctricamente.

Plegado automático

- Los retrovisores exteriores se plegarán automáticamente si bloquea el vehículo desde afuera del mismo.
- Los retrovisores exteriores se desplegarán automáticamente si desbloquea el vehículo desde afuera del mismo.

i Aviso

- La función "Plegado automático" se puede activar o desactivar mediante "Configuración del vehículo" del sistema de sonido (Consulte la página 204).

Atención

- Como el plegado es accionado por el electromotor, en caso innecesario, nunca despliegue los espejos retrovisores exteriores manualmente.
- Tenga cuidado al plegar los espejos exteriores evitando que los dedos queden atrapados por los espejos y sus bases.
- Al hacer falta el plegado manual en situaciones de emergencia, restaure de manera manual después del plegado, en vez de recuperar mediante la perilla de ajuste de los espejos retrovisores exteriores. Cuando lo restaura manualmente, puede escuchar el sonido "Ke ta", lo que indica que el espejo retrovisor exterior ha alcanzado la posición de bloqueo del mecanismo.

Función de eliminación de niebla y escarcha

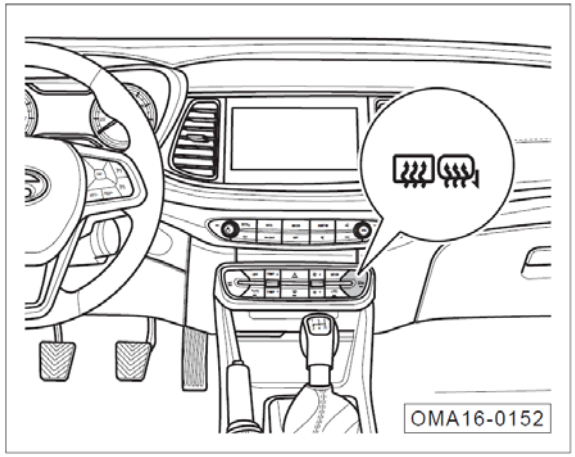

- Se activa la función de calefacción pulsando el botón , con encendido el indicador del botón, para eliminar nieblas o hielos en la superficie en los espejos retrovisores exteriores y el parabrisas trasero.
- Después de 15 minutos, esta función se desactivará automáticamente, o sea, durante su funcionamiento, se pulsa este botón de nuevo para desactivar esta función manualmente; una vez desactivada la función de calefacción, el indicador del botón se apagará.

Atención

- Una vez desactivada automáticamente la función de desescarche y desempañamiento, si se requiere eliminar nieblas o hielos, pulse de nuevo este botón.
- No aplique la función de desescarche y desempañamiento continuamente por largo tiempo, de lo contrario, el calentador podría ser sobrecalentado y dañado.
- Si no es necesario eliminar la niebla y escarcha, por favor, desactive la función para evitar el malgasto de energía.

4.3.6 Visera parasol

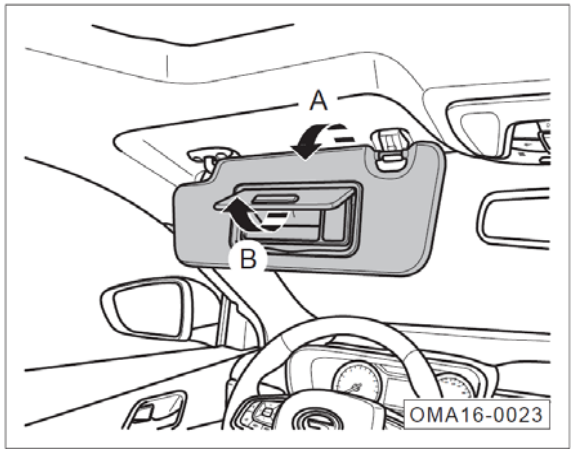

- Para bloquear la luz solar que entra por el parabrisas delantero, coloque la visera parasol del conductor o del ocupante delantero hacia abajo siguiendo la flecha A.
- Si se necesita utilizar el espejo cosmético, después de volcar hacia abajo la visera parasol, abra la tapa de este espejo siguiendo la flecha B, en ese momento, su luz se enciende automáticamente*.

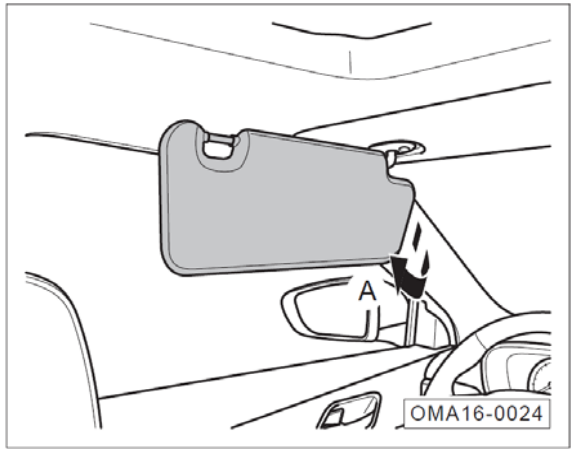

- Para bloquear la luz solar que viene de la ventanilla lateral, volque la visera parasol del conductor o del ocupante delantero hacia abajo y desengánchelo desde el soporte móvil siguiendo la flecha A.

i Aviso

Cuando el interruptor de arranque o el interruptor de encendido está en la marcha “OFF/LOCK”, o el vehículo está bloqueado, o unos minutos después de apertura/cierre de puerta, la luz del espejo cosmético por arriba de la visera parasol se apaga automáticamente*.

4.4 Asientos e instalaciones para almacenamiento

4.4.1 Importancia del ajuste correcto de asiento

Ajustar de manera correcta los asientos puede asegurar que los cinturones y airbags de seguridad brinden una protección suficiente.

El conductor y el pasajero delantero pueden realizar varios ajustes según sus figuras.

Hace falta ajustar el asiento correctamente antes de conducir el vehículo para que el conductor o el pasajero pueda:

- Manejar todos los mecanismos de operación en el salpicadero de forma precisa, efectiva y segura.
- Sentarse correctamente para que no se fatigue fácilmente.
- Protegerse adecuadamente por el cinturón de seguridad y bolsa de aire.

⚠ Advertencia

La posición sentada incorrecta de los ocupantes puede causar lesiones graves.

- **Todos los pasajeros deben sentarse en el asiento respectivo.**
- **Todos los pasajeros deben llevar el cinturón de seguridad del asiento respectivo de manera correcta.**
- **Debe proteger los niños en el vehículo con el asiento para niños adecuado.**
- **Todos los reposacabezases deben ser ajustados de manera correcta de acuerdo con la estatura del pasajero y debe llevar siempre el cinturón de seguridad para la mejor protección de usted y los pasajeros.**
- **Los pies del pasajero delantero deben ser colocados siempre en el espacio de pies durante el rodaje, jamás póngalos sobre el salpicadero, extiéndalos fuera de la ventana o colóquelos sobre el asiento. La posición sentada incorrecta puede causar lesiones graves cuando la bolsa de airbag esté activada.**

4.4.2 Reposacabezas

Reposacabezas ajustado correctamente

Es indispensable para proteger a los ocupantes y reducir el riesgo de lesiones por accidentes ajustar los reposacabezas de manera correcta.

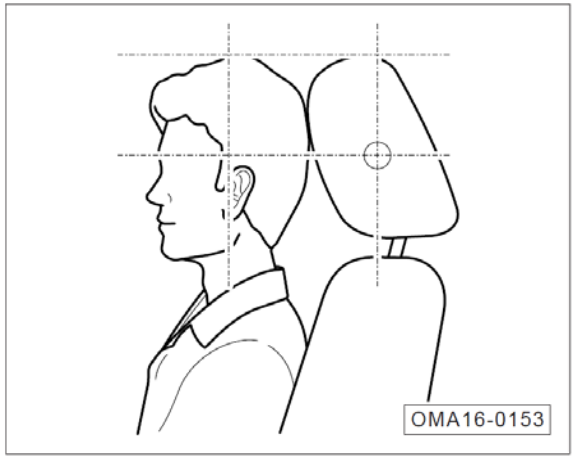

- Ajuste el reposacabezas para poner la parte central de la cabeza justamente en el centro del reposacabezas, y el borde superior del reposacabezas esté nivelado con la coronilla (lo más nivelado posible).

Si la parte central de la cabeza y la del reposacabezas no puede mantenerse en la posición mostrada en la ilustración, se herirían fácilmente en accidentes.

⚠ Advertencia

Para reducir el riesgo de lesiones y muerte resultante de accidentes, se deben cumplir estrictamente los siguientes puntos:

- **El reposacabezas debe ser colocado en la posición de instalación. En caso de encontrarse con accidentes, será extremadamente fácil de lesionar gravemente al conductor y los ocupantes al conducir con los reposacabezas desmontados o incorrectamente montados.**
- **El conductor y todos los pasajeros deben ajustar sus reposacabezas a la posición adecuada según la figura corporal. El borde superior del reposacabezas debe estar lo más nivelado posible con la coronilla, nunca inferior a los ojos; la parte central de la cabeza debe estar lo más cerca posible del centro del reposacabezas.**
- **Si los reposacabezas no están ajustados adecuadamente, en caso de encontrarse con incidentes o frenado de emergencia, aumentará el riesgo de lesiones al conductor y los ocupantes.**
- **No ajuste el reposacabezas durante el rodaje.**

Atención

Para el ocupante bajo, al ajustar el reposacabezas, empújelo a fondo completamente; para el ocupante alto, al ajustar el reposacabezas, tírelo hacia arriba lo más posible.

Ajustar la altura de los reposacabezas de los asientos delanteros

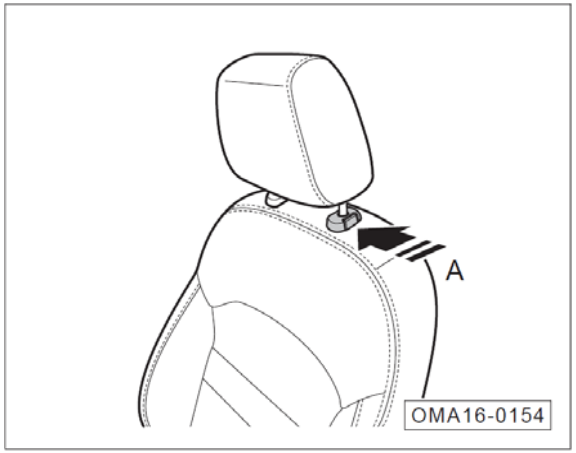

- Para ajustar el reposacabezas hacia abajo hasta la posición requerida, mantenga pulsado el botón de ajuste siguiendo la flecha A y empuje hacia abajo el reposacabezas.
- Levante el reposacabezas hacia arriba para levantar el reposacabezas a la posición deseada.
- Asegurese de que el reposacabezas ajustado está sujetado correctamente.

Ajustar la altura de los reposacabezas de los asientos traseros

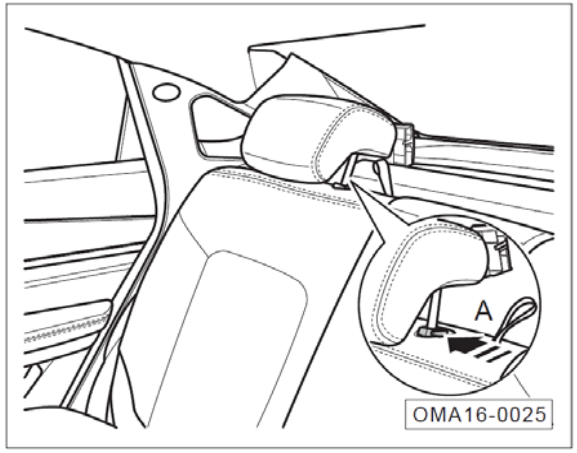

- Para ajustar el reposacabezas hacia abajo hasta la posición requerida, mantenga pulsado el botón de ajuste siguiendo la flecha A y empuje hacia abajo el reposacabezas.
- Levante el reposacabezas hacia arriba para levantar el reposacabezas a la posición deseada.
- Asegurese de que el reposacabezas ajustado está sujetado correctamente.

⚠ Advertencia

- No conduzca el vehículo sin el reposacabezas, de lo contrario, los pasajeros serán lesionados gravemente en caso de accidente.
- Debe ajustar el reposacabezas correctamente según la figura corporal luego de instalarlo, para ser protegido de la mejor manera.
- Por favor lea y siga detenidamente las instrucciones de advertencia.

4.4.3 Asientos delanteros

⚠ Advertencia

- **Hace falta tener cuidado al ajustar el asiento, no hiera a la persona debido a la negligencia o la operación incorrecta.**
- **No ajuste los asientos delanteros durante el rodaje. Se desvía de la postura correcta cuando ajusta el reposacabezas, lo que es fácil de ocasionar lesiones graves incluso mortales. En consecuencia, se permite ajustar los asientos delanteros solo cuando el vehículo está inmóvil.**
- **Mientras conduce, no incline desmasiado los respaldos de los asientos. En caso de que los respaldos están excesivamente inclinados, los cinturones de seguridad pueden salir del cuerpo de los ocupantes. Al producirse los accidentes, es fácil de lesionar gravemente a los ocupantes. Sólo se puede ofrecer protección por el cinturón de seguridad al llevarlo en forma correcta y al mismo tiempo el respaldo está en la posición correcta.**
- **Al estar en la marcha OFF el interruptor de arranque o el interruptor de encendido, como el mecanismo de ajuste eléctrico de los asientos delanteros equipado para algunos modelos sigue sirviendo, no deje nunca a los niños sin supervisión en el interior del vehículo, evitando que los niños accionen inadecuadamente los equipos eléctricos y ocasionen accidentes.**

Asiento eléctrico del conductor con 6 direcciones ajustables

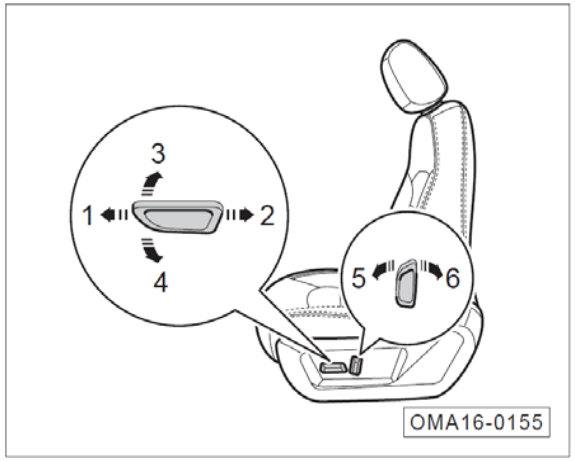

Ajuste del asiento hacia adelante y atrás:

- Para deslizar los asientos hacia delante o hacia atrás, empuje el interruptor siguiendo la flecha ① o ②.

Ajuste ascendente y descendente del asiento:

- Para levantar o bajar los asientos, mueva el interruptor siguiendo la flecha ③ o ④.

Ajuste hacia adelante y atrás del respaldo:

- Para ajustar el respaldo del asiento hacia delante o hacia atrás, mueva el interruptor siguiendo la flecha ⑤ o ⑥.

ℹ Aviso

Al medir la profundidad del cojín del asiento, se debe mover el asiento a la parte central del carril deslizante, y ajustar el respaldo al estado de uso normal (25°).

Asiento manual del conductor con 6 direcciones ajustables

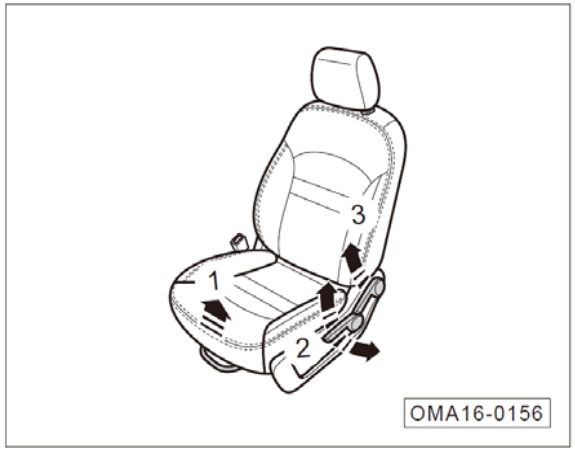

Ajuste del asiento hacia adelante y atrás:

- Para deslizar los asientos hacia delante o hacia atrás, tire de la palanca de ajuste siguiendo la flecha ①. Después de aflojar la manija de ajuste, deslice el asiento ligeramente hacia adelante y hacia atrás hasta que se atasque el mecanismo de bloqueo del asiento.

Ajuste ascendente y descendente del asiento:

- Para levantar o bajar los asientos gradualmente, tire la palanca de ajuste hacia arriba o hacia abajo reiteradamente desde su posición original siguiendo la flecha ②.

Ajuste hacia adelante y atrás del respaldo:

- Para ajustar el respaldo hasta un ángulo adecuado, tire de la palanca de ajuste hacia arriba siguiendo la flecha ③, ,y suéltala.

i Aviso

Al medir la profundidad del cojín del asiento, se debe mover el asiento a la parte central del carril deslizante, y ajustar el respaldo al estado de uso normal (25°).

Asiento manual del pasajero delantero con 4 direcciones ajustables

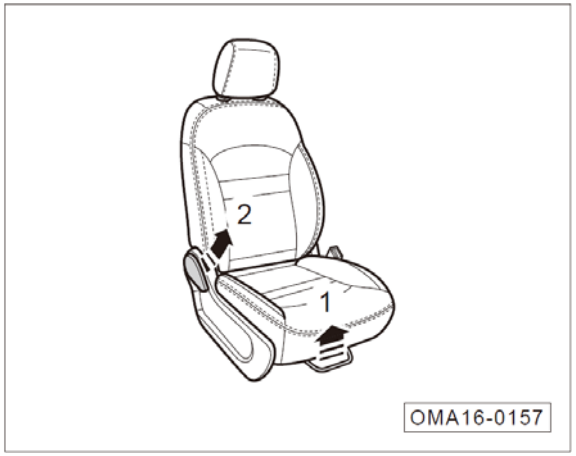

Ajuste del asiento hacia adelante y atrás:

- Para deslizar los asientos hacia delante o hacia atrás, tire de la palanca de ajuste siguiendo la flecha ①. Después de aflojar la manija de ajuste, deslice el asiento ligeramente hacia adelante y hacia atrás hasta que se atasque el mecanismo de bloqueo del asiento.

Ajuste hacia adelante y atrás del respaldo:

- Para ajustar el respaldo hasta un ángulo adecuado, tire de la palanca de ajuste hacia arriba siguiendo la flecha ②, y suéltala.

4.4.4 Asientos traseros

Acostar el respaldo de los asientos traseros

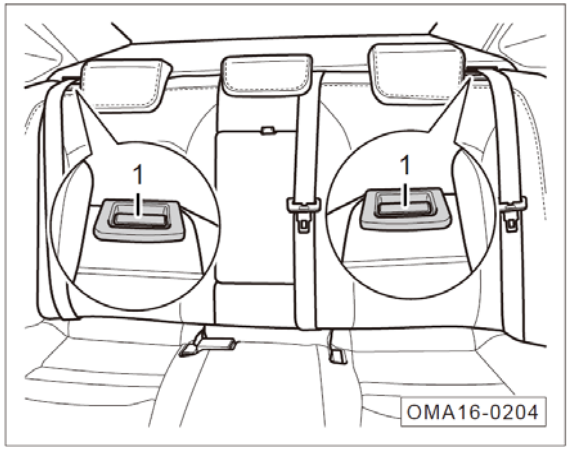

- Para plegar los respaldos de los asientos traseros, tire de su interruptor ① hacia arriba.
- Si quiere volver a colocar el respaldo en la posición vertical, empújelo hasta que quede bloqueado. Antes de rodaje, asegúrese de que los respaldos estén bloqueados firmemente.

i Aviso

El respaldo de los asientos izquierdo y derecho puede plegarse por separado. Cuando el respaldo de un lado está plegado, no afecta el uso de otro asiento por el ocupante.

Apoyabrazos central entre los asientos traseros

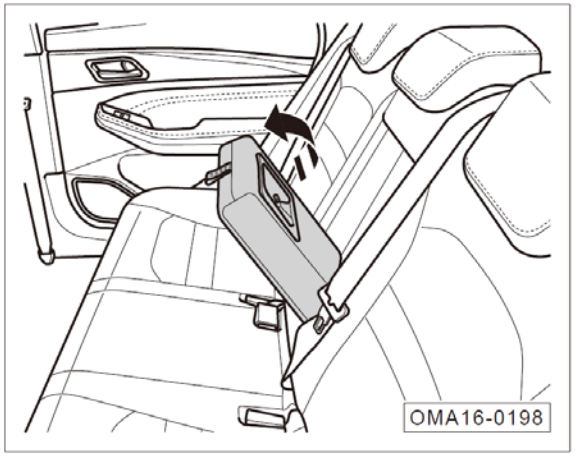

- Abra el apoyabrazos central entre los asientos traseros.

4.4.5 Instalaciones de almacenamiento

Ranura de almacenamiento del panel de la puerta

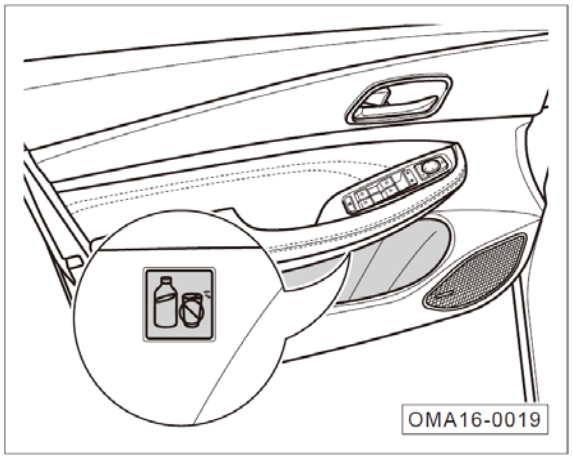

- Bajo cada panel de puerta hay ranura de almacenamiento.

Atención

En las cajas de almacenamiento, pueden colocar botellas, mapas, folletos y etc. No almanecen chocolates, medicamentos u otros objetos sensibles al calor, de lo contrario, estos objetos serían susceptibles de deterioro o daño.

Espacio de almacenamiento de placa protectora baja de cabina de conductor

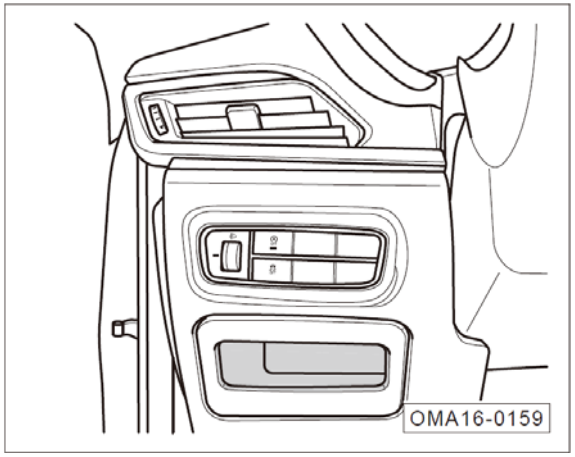

- El espacio de almacenamiento de placa protectora baja de cabina de conductor puede guardar artículos pequeños..

Ranura de almacenamiento por debajo del panel de instrumentos.

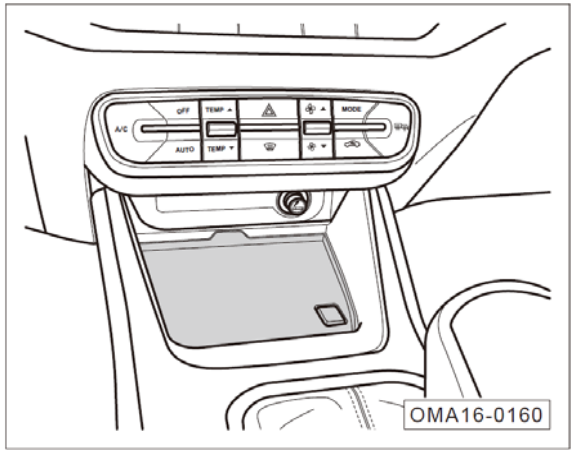

- Ranura de almacenamiento por debajo del panel de instrumentos.

Aviso

La ranura de almacenamiento puede contener objetos pequeños. Algunos modelos se equipan con la función de carga inalámbrica del teléfono celular, por lo tanto, esta zona se sirve para esta función. Durante la carga, nunca coloque ningún objeto; en caso de necesitar colocar algo, desactive la función de carga inalámbrica del teléfono celular.

Portavasos

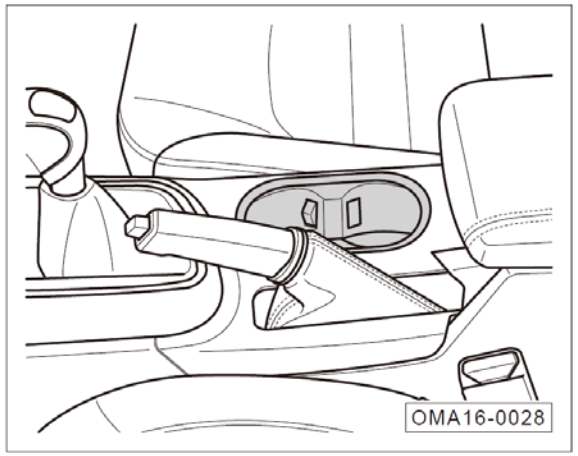

Portavasos de la fila delantera

- El portavasos delantero está ubicado delante del reposabrazos.

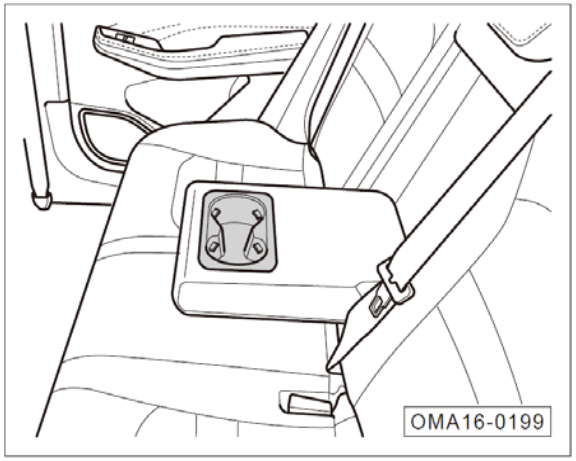

Portavaso de la fila trasera

- Se puede utilizar el portavasos de la fila trasera después de abrir el reposabrazos central de los asientos traseros.

Aviso

Los portavasos se puede utilizar para colocar botella de bebidas y cenicero móvil etc.

Advertencia

No coloque bebidas calientes en los portavasos. De lo contrario, las bebidas calientes pueden salpicar durante la conducción y quemar al conductor o los pasajeros.

Estuche de gafas

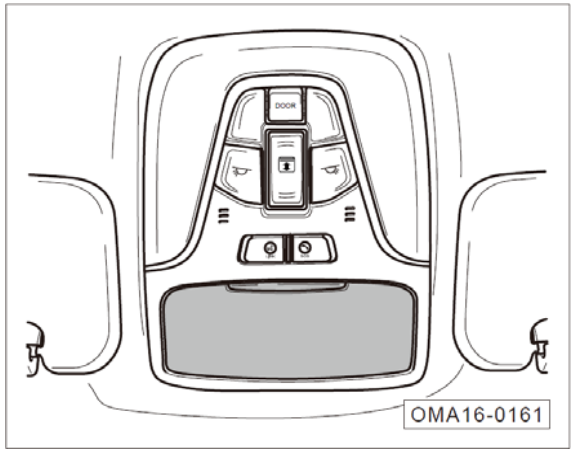

- Cuando presiona la caja de gafas, la caja abrirá lentamente.

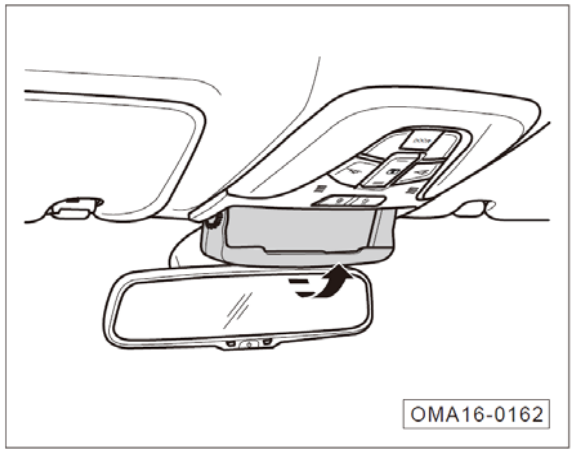

- Para cerrar el estuche de gafas, empújelo siguiendo la flecha y escuche el sonido de bloqueo.

Aviso

La caja de gafas se puede usar para colocar los artículos pequeños.

Guantera

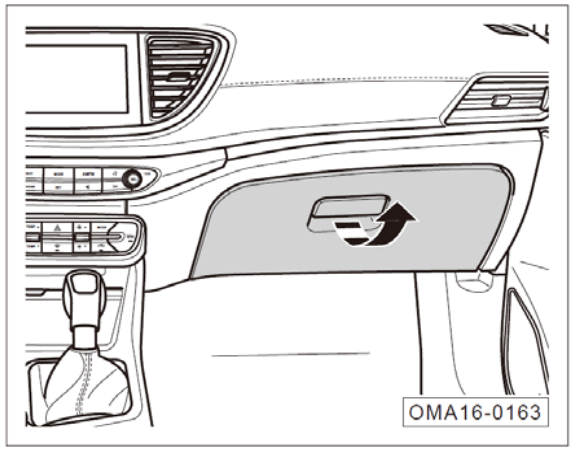

- Tire de la manija en la dirección de - flecha - para abrir la guantera.
- Empuje la guantera y escuche el "clic" para cerrar la guantera.

Aviso

La guantera se puede usar para colocar botella de bebidas, bolsos y otros artículos más grandes.

Advertencia

La guantera debe estar cerrada cuando el vehículo está conduciendo. De lo contrario, en caso de frenado de emergencia o accidente, el contenido de la guantera puede salir volando y causar lesiones.

Reposabrazos central

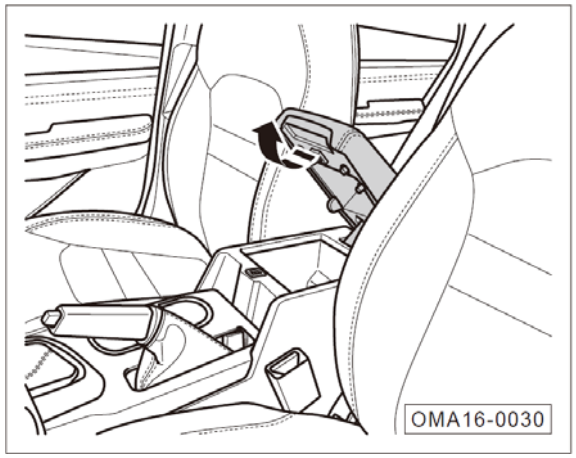

- Para abrir el reposabrazos central, tire de su tapa hacia arriba.

Orificio USB

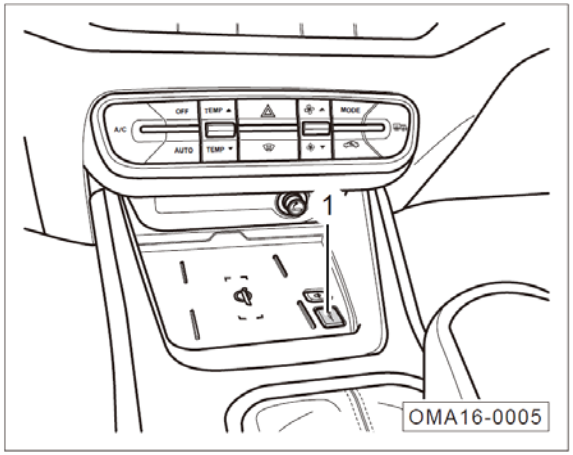

- La interfaz USB ① está ubicado delante del cuadro de instrumentos auxiliar. Abra la tapa protectora para utilizarlo.

Caja de almacenamiento en el respaldo del asiento delantero

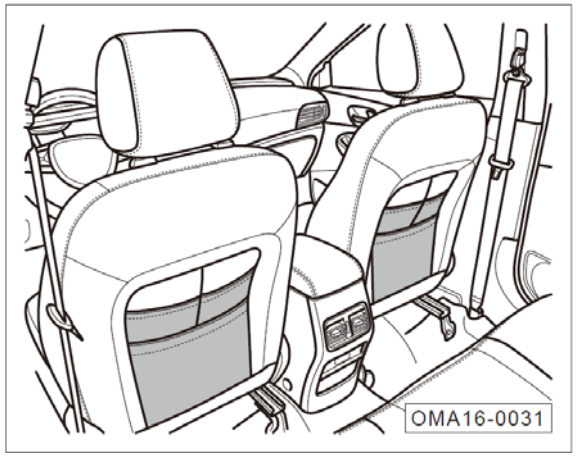

- Esta caja de almacenamiento se puede usar para colocar libros, paraguas plegable y etc.

Chaleco reflectante

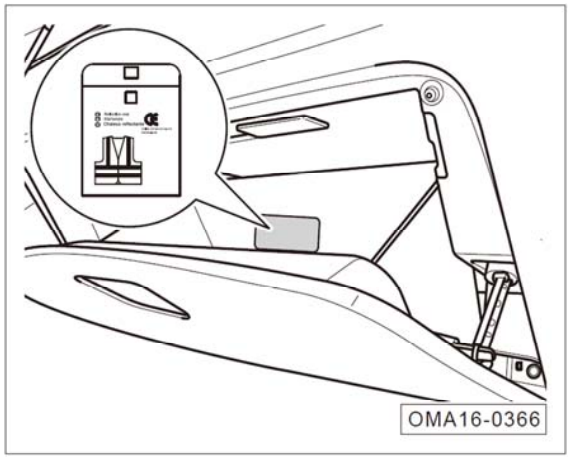

- Cuando el vehículo requiere detenerse en caso de accidentes u otras fallas, saque el chaleco reflectante de la guantera.

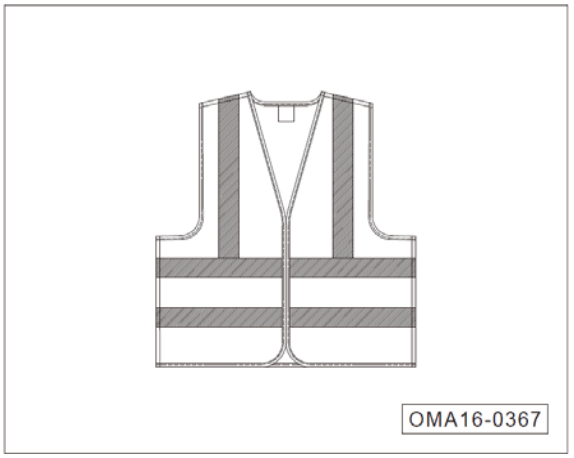

- Lleve el chaleco.

Aviso

- Al tratar el accidente, asegúrese de llevar el chaleco reflectante en todas circunstancias de iluminación, para llamar la atención de los peatones u otros conductores.
- Guarde el chaleco reflectante adecuadamente en la guantera después de utilizarlo. En caso necesario, lávelo según las marcas para mantener las propiedades de reflexión

Ventanilla de microondas

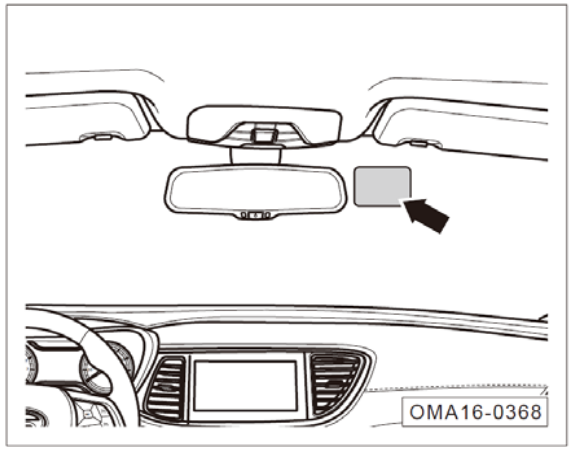

- La ventanilla de microondas está ubicada en la posición derecha del parabrisas delantero correspondiente del espejo retrovisor interior.

Aviso

Esta ventanilla de microondas es disponible para instalar una tarjeta electrónica ETC

4.4.6 mechero / tomacorriente

Mechero de la consola central / Tomacorrientes

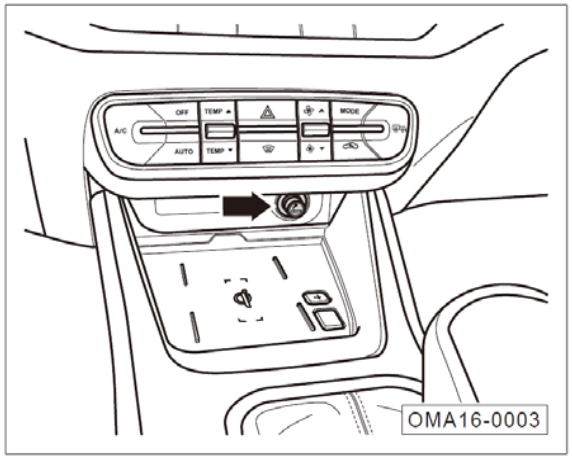

- Cuando el interruptor de arranque o el interruptor de encendido está en la marcha ON o ACC, para utilizar la toma de mechero, presiónela y espere que salga automáticamente.
- Desenchufe la mechero para usar el tomacorriente.

Alimentación de USB del asiento trasero

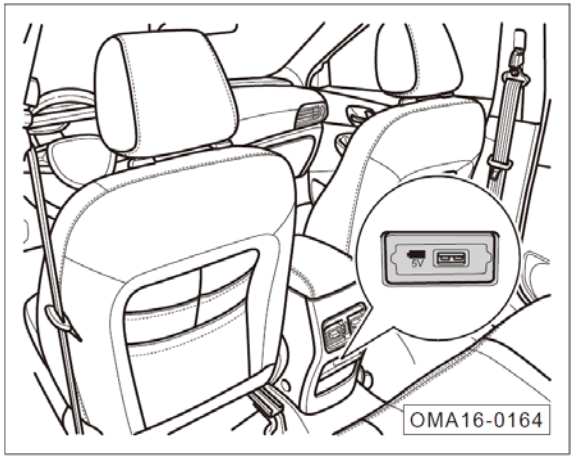

- Detrás del reposabrazos central, está equipado con el puerto de potencia USB, que se conecta directamente con el cable USB para su uso.

⚠ Advertencia

- La utilización inadecuada de las tomas de corriente es fácil de ocasionar incendios. No deje a los niños sin supervisión en el interior del vehículo.
- Si nadie está en el automóvil, prohíba el uso del tomacorriente para evitar incendios accidentales.

Atención

- Para evitar daños al sistema eléctrico del vehículo, nunca conecte ningún equipo generador al tomacorriente.
- Utilice únicamente equipos eléctricos que cumplan con las normas nacionales de compatibilidad electromagnética.
- Evite que los equipos eléctricos conectados con las tomas de corriente estén dañados debido a las fluctuaciones de voltaje. Asegúrese de que estos equipos estén apagados al activar o desactivar el interruptor de arranque.

4.4.7 Maletero

Para garantizar la estabilidad de manejo del vehículo, al colocar el equipaje, distribuya la carga lo más uniformemente posible y ponga los objetos pesados en la parte delantera del maletero tanto como sea posible.

⚠ Advertencia

¡El equipaje u otros artículos a granel dentro del vehículo pueden causar lesiones graves o la muerte!

- **Los objetos pesados colocados en el maletero deben sujetarse con cintas de sujeción. Recuérde que, cuando se lleva un objeto pesado, el centro de gravedad del vehículo está obligado a modificar, por lo que cambia la estabilidad de manejo del vehículo.**
- **Cuando se conduce, es posible que los objetos a granel del maletero se deslicen de repente, por lo que causa el cambio de estabilidad de manejo del vehículo.**

Volumen del maletero

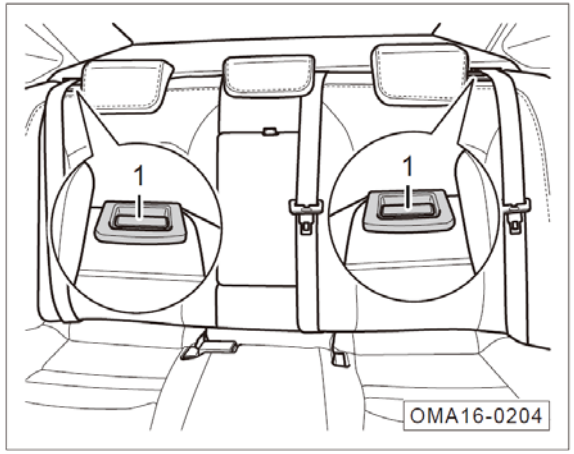

- Para plegar los respaldos de los asientos traseros y aumentar el volumen del maletero, tire del interruptor de los respaldos ① hacia arriba.

Atención

Cuando coloca líquido o artículo similar, asegúrese de que el recipiente esté sellado y el líquido no tenga fugas. No coloque en los respaldos de asientos plegados tanto como sea posible, para impedir derrames de líquido y asientos mojados.

Artículos en maletero

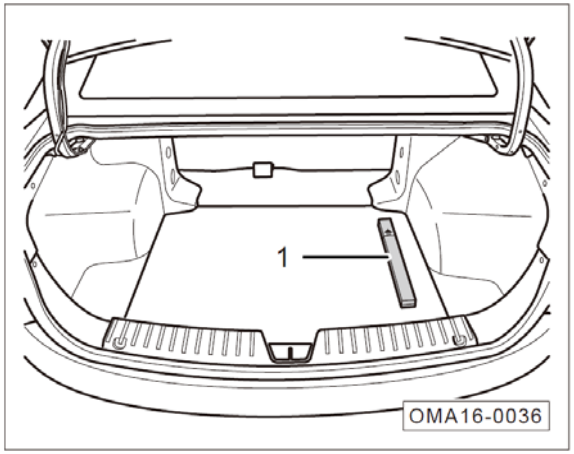

- Abra la cubierta del maletero, donde se coloca el triángulo de emergencia ①.

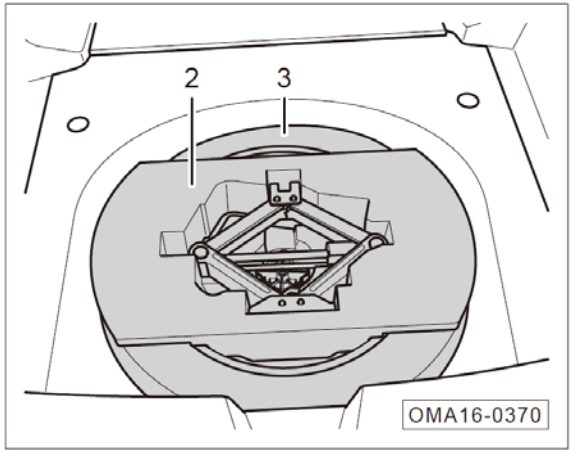

- Saque la alfombrilla del maletero, donde se coloca las herramientas comunes ② , neumáticos de apoyo ③.

4.4.8 Accesorios y modificaciones

Cuando el vehículo sale de la fábrica, las etiquetas y marcas de datos están pegadas en la tapa del depósito de combustible, la portacerradura del capó y otros componentes, en las cuales se indican los datos e informaciones importantes relativos al uso del vehículo. No quite ni dañe las etiquetas y marcas. Mantenga siempre los datos y la información claramente legibles.

Nuestra compañía diseña este vehículo con la última tecnología de seguridad, para garantizar que el vehículo tenga la seguridad activa y la seguridad pasiva excelentes. Por lo tanto, hace falta consultar a la Tienda de Ventas de GAC Motor antes de instalar los accesorios o reemplazar las piezas y partes, a fin de mantener las características excelentes.

Se recomienda que siempre utilice los accesorios y piezas reconocidos por nuestra empresa. Si se instalan los partes y componentes que no pertenecen a la compañía, no asumiremos las garantías de calidad.

⚠ Advertencia

La instalación de accesorios inadecuados o la modificación del vehículo puede afectar la estabilidad de manejo y otros desempeños del vehículo, y puede causar lesiones graves e incluso muertes.

Debe asegurarse de que no interfiere en el sistema de control computarizado en el vehículo, tal como interferencia en el sistema de frenos antibloqueo (ABS), si quiere instalar un teléfono de vehículo, un dispositivo de alarma, un dispositivo de comunicación inalámbrica con funciones de emisión y recepción, así mismo un sistema de sonido de baja potencia, etc..

Antes de instalar cualquier accesorio, debe prestar atención a que:

1. Asegúrese de que el accesorio no haga que se atenúen los faros, tampoco afecte la operación normal y el rendimiento del vehículo.
2. En el vehículo con la bolsa de aire de cortina lateral, no instale accesorios en la columna B y en las ventanas traseras La instalación de accesorios en estas áreas obstaculizará el funcionamiento normal de la bolsa de aire.

Modificación del vehículo

El desmontaje de las piezas y partes del vehículo, o el reemplazo de las piezas y partes originales por las piezas y partes que no provengan de GAC Motor, perjudicará seriamente la estabilidad y fiabilidad de manejo del vehículo. Por ejemplo, como lo siguiente:

- La instalación de ruedas y neumáticos mayores o menores inteferirá en el funcionamiento normal del sistema de frenos antibloqueo (ABS) y de otros sistemas del vehículo.
- La modificación del volante y otras instalaciones de seguridad puede provocar falla del sistema.

⚠ Advertencia

- **La modificación impropia del vehículo o la instalación de accesorios inadecuados conducirá a fallas y causará accidentes muy fácilmente. Se recomienda que utilice siempre los accesorios, las piezas y partes aprobadas por nuestra compañía, ya que la idoneidad, la confiabilidad y seguridad de los accesorios, las piezas y partes mencionadas anteriormente han sido verificados estrictamente por nuestra compañía.**
- **La modificación o el mantenimeinto impropio del vehículo deteriorará la función protectiva del airbag de seguridad, y causará fallas en el sistema, que provocará accidentes fatales. Los accesorios, tales como el portavasos, el portateléfonos, etc., no deben ser instalados o conectados con la cubierta del módulo de airbag, ni dentro del alcance de actuación del airbag.**
- **La operación o modificación inadecuada del vehículo (modificación en el motor, el sistema de freno o el sistema de dirección, las ruedas y los neumáticos) afectará las funciones del sistema de Airbag, causando accidentes de lesiones graves y muertes.**

⚠ Advertencia

- **No instale las ruedas y los neumáticos que no son reconocidos por la compañía.**
- **La modificación de la parte delantera del vehículo y del compartimiento del motor puede deteriorar el rendimiento del vehículo para proteger a los peatones, y violar las regulaciones de conducción en carretera.**

4.5 Sistema de aire acondicionado

4.5.1 Instrucciones generales

El filtro de aire acondicionado puede eliminar el polen y el polvo del exterior que entran en el sistema de aire acondicionado.

Debe limpiar o reemplazar el filtro del aire acondicionado conforme a lo establecido en la Tabla de mantenimiento periódico del ¨Manual de Garantía¨.

Si conduce el vehículo con frecuencia en zonas urbanas humeantes debido a los vehículos diesel o las fábricas, debe reducir el ciclo de reemplazo del filtro de aire acondicionado. El flujo de aire a la salida del aire acondicionado más obstaculizado en comparación con lo habitual, puede ser causado por la obstrucción resultante del filtro demasiado sucio, el cual debe ser limpiado o reemplazado lo antes posible.

⚠ Advertencia

- **Debe activar el modo de circulación interna de aire en caso necesario, y desactivarlo cuando no lo necesite.**
- **Las ventanas poco claras pueden aumentar el riesgo de accidentes y lesiones y muertes fácilmente. Por motivos de seguridad, todas las ventanas deben estar libres de hielo, nieve y niebla para garantizar la vista.**
- **Cuando el aire en el vehículo está turbio, el conductor estará propenso a la fatiga, la falta de energía, y a la distracción, que provoca fácilmente accidentes y causar víctimas.**

Atención

Para el diagnóstico y la reparación del sistema de aire acondicionado, el conocimiento y las herramientas especiales deben estar disponibles. Por lo tanto, hace falta ir a la Tienda de Ventas de GAC Motor, cuando haya fallas o le parezca que haya fallas en el sistema de aire acondicionado.

i Aviso

- **Cuando la temperatura y la humedad externas del vehículo sean muy altas, la humedad del aire se condensará en el evaporador del sistema de enfriamiento, y formará gotas de agua que goteará desde el evaporador y provocará acumulación de agua por debajo del vehículo, tal situación es normal, no póngase en pánico.**
- **La entrada de aire del parabrisas delantero debe mantenerse libre de obstáculo, y no debe ser bloqueado por nieves, hielos ni hojas, para garantizar el calentamiento y enfriamiento normal, y para evitar que se condense en el parabrisas delantero.**
- **El sistema de aire acondicionado puede maximizar su efectividad después de cerrar las ventanas y el techo solar. Sin embargo, cuando se quede muy caluroso en el vehículo luego de exponerse al sol ardiente, debe abrir el techo solar por un tiempo corto para difundir el calor en el vehículo y acelerar el enfriamiento interior.**

4.5.2 Panel de control

Sistema de aire acondicionado automático

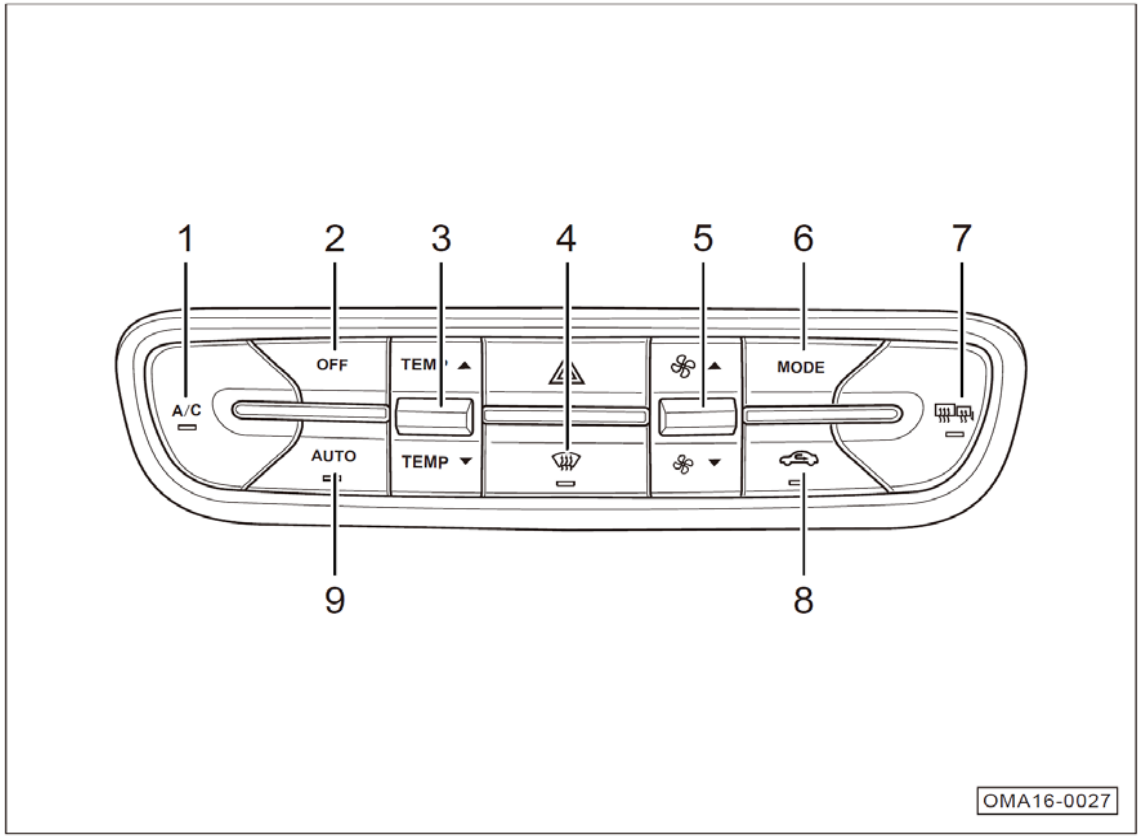

1. Botón “A/C”.

- Para activar y desactivar el sistema de refrigeración del aire acondicionado.

2. OFFApagar

- Para apagar el sistema de aire acondicionado.

3. Interruptor de regulación de temperatura

– Sirve para ajustar la temperatura interior a la requerida: la temperatura interior subirá al mover el interruptor hacia arriba; la temperatura interior bajará al mover el interruptor hacia abajo.

4. Botón de descongelación y desempañamiento del parabrisas delantero

- Eliminar la neblina de nieve o el agua en la superficie mediante el soplo del sistema de aire acondicionado.

5. Interruptor de ajuste de velocidad de viento

– Sirve para ajustar la velocidad del soplador: la velocidad del soplador y su flujo de aire aumentarán al mover el interruptor hacia arriba; la velocidad del soplador y su flujo de aire disminuirán al mover el interruptor hacia abajo.

6. MODE Botón del modo de salida de aire

– Se puede seleccionar el modo de viento de la salida del ventilador, y el símbolo del modo de viento se visualizará en la pantalla del sistema de audio luego del ajuste.

7. Botón de descongelación y desempañamiento de parabrisas trasero

- Para calentar eléctricamente el parabrisas trasero y los retrovisores exteriores, eliminado la niebla y escarcha.

8. Botón de circulación de aire

- Para seleccionar el modo de circulación externa o de circulación interna como el modo de admisión del aire acondicionado.

9. AUTO Botón de aire acondicionado automático

– El sistema ajustará automáticamente la temperatura interior, la velocidad de viento de la salida del ventilador, el modo de viento y el modo de circulación de aire bajo este modo.

Aviso

- Para algunos modelos de vehículo, se puede controlar el sistema de aire acondicionado a través del sistema de sonido. => Ver la página 206.
- En la pantalla del sistema de sonido (AVN) aparecerá automáticamente la interfaz de configuración del aire acondicionado, al operar cualquier botón del panel de control del aire acondicionado (excepto los botones de desescarche y desempañamiento del parabrisas trasero y de los retrovisores externos), y el usuario también puede realizar la configuración a través de hacer clic en el la tecla programable correspondiente.

4.5.2.1 Panel de control

Sistema de aire acondicionado de control eléctrico manual

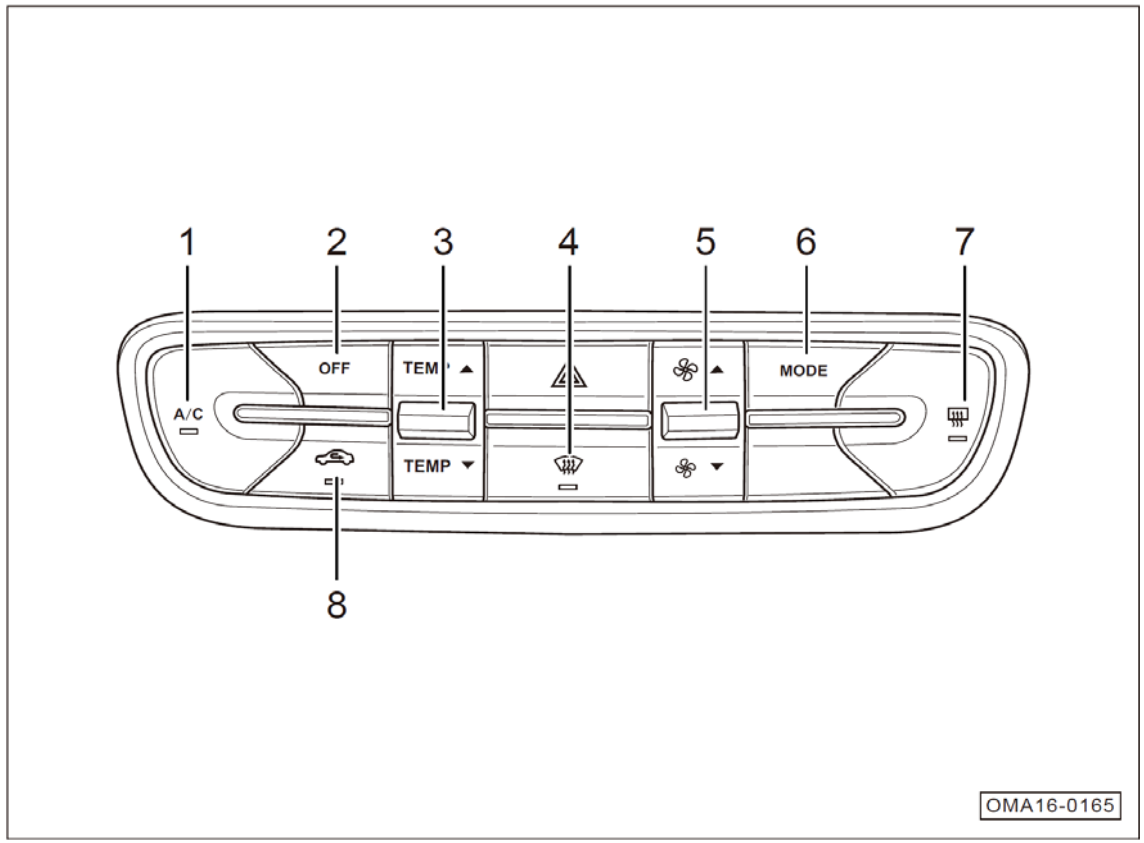

1. Botón “A/C”.
   - Para activar y desactivar el sistema de refrigeración del aire acondicionado.
2. OFFApagar
   - Para apagar el sistema de aire acondicionado.
3. Interruptor de regulación de temperatura
   - Sirve para ajustar la temperatura interior a la requerida: la temperatura interior subirá al mover el interruptor hacia arriba; la temperatura interior bajará al mover el interruptor hacia abajo.
4. Botón de descongelación y desempañamiento del parabrisas delantero
   - Eliminar la neblina de nieve o el agua en la superficie mediante el soplo del sistema de aire acondicionado.

5. Interruptor de ajuste de velocidad de viento

- Sirve para ajustar la velocidad del soplador: la velocidad del soplador y su flujo de aire aumentarán al mover el interruptor hacia arriba; la velocidad del soplador y su flujo de aire disminuirán al mover el interruptor hacia abajo.

6. MODE Botón del modo de salida de aire

- Se puede seleccionar el modo de viento de la salida del ventilador, y el símbolo del modo de viento se visualizará en la pantalla del sistema de audio luego del ajuste.

7. Botón de descongelación y desempañamiento del parabrisas trasero

- Sirve para realizar el calentamiento eléctrico del parabrisas trasero, y eliminar la escarcha o neblina de la superficie del parabrisas trasero.

8. Botón de circulación de aire

- Para seleccionar el modo de circulación externa o de circulación interna como el modo de admisión del aire acondicionado.

Aviso

- Para algunos modelos de vehículo, se puede controlar el sistema de aire acondicionado a través del sistema de sonido. => Ver la página 206.
- En la pantalla del sistema de sonido (AVN) aparecerá automáticamente la interfaz de configuración del aire acondicionado, al operar cualquier botón del panel de control del aire acondicionado (excepto los botones de desescarche y desempañamiento del parabrisas trasero), y el usuario también puede realizar la configuración a través de hacer clic en el la tecla programable correspondiente.

Botón A/C

Presione el botón por una vez, la luz del botón estará encendida, y el sistema de aire acondicionado activará la función de enfriamiento. Cuando la función de refrigeración está encendida:

- Indica solamente la necesidad de refrigeración / deshumidificación, pero el compresor posiblemente no funcionará.
- Si la temperatura fuera del vehículo es inferior a 0° C, si activa la función de enfriamiento del aire acondicionado, la luz del botón se encenderá, pero es posible que el compresor no funcione.

Vuelva a presionar el botón , la luz del botón se apagará y el sistema de aire acondicionado desactivará la función de refrigeración.

Apagar el aire acondicionado

Presione el botón para apagar el sistema de aire acondicionado El compresor del aire acondicionado será apagado luego de que el sistema de aire acondicionado se apague; la velocidad de viento a la salida del ventilador será 0, una vez apagado el soplador.

Luego de apagar el sistema de aire acondicionado, se puede operar de manera efectiva los interruptores de MODE, ajuste de viento sin encender el sistema de aire acondicionado; será inválida la operación del interruptor de ajuste de temperatura. El sistema de aire acondicionado se encenderá si presiona cualquier botón de AUTO*, A/C, .

Ajuste de temperatura

La temperatura interior se ajusta a través de mover el interruptor de ajuste de temperatura hacia arriba/abajo. Configurar la temperatura interior del vehículo:

- El ajuste del valor de temperatura se muestra en la pantalla, la temperatura puede ajustarse de 18,5° C a 31,5° C.
- El ajuste de temperatura es de 0,5° C por cada paso.
- Cuando la temperatura configurada es inferior a 18,5° C, la pantalla mostrará LO; cuando la temperatura configurada es superior a 31,5° C, la pantalla mostrará HI.

La configuración de temperatura no cambiará el modo de funcionamiento del sistema de aire acondicionado

En el modo automático, al ingresar LO / HI, el sistema mantendrá un gran volumen de suministro de aire.

En el modo automático, para obtener la mejor temperatura en el vehículo, la temperatura recomendada es de 25,0° C. Si es necesario, puede ajustar la temperatura usted mismo.

i Aviso

El valor de temperatura mostrado en la pantalla es el valor objetivo de la temperatura configurada, no es el valor real medido.

Descongelación de la ventana delantera

Presione el botón , la luz del botón se enciende, la función de descongelación del parabrisas delantero se activa, el sistema realizará automáticamente las siguientes configuraciones:

- Aumentar la velocidad del viento en la salida de aire.
- El sistema de enfriamiento de aire acondicionado (A / C) está encendido.
- El modo de soplo es el modo de soplo del parabrisas delantero.
- La circulación de aire es el modo de circulación externa.

La luz de botón se apagará, la función de desescarche del parabrisas delantero se desactivará y el estado previo a la actuación de desescarche se recuperará, al presionar el botón de nuevo; o al presionar el botón AUTO, entrará en el estado de control automático directamente, y también se puede desactivar la función de desescarche del parabrisas delantero*.

Atención

Cuando la temperatura está establecida a la posición más fría, el uso de la función de desescarche puede generar niebla en la parte exterior del parabrisas, que afectará la vista de conducción. Cuando utiliza la función de descongelación, se recomienda establecer la temperatura a la posición de caliente o cálida.

Si apaga el compresor (A/C) manualmenter mientras utiliza la función de desescarche cuando la temperatura ambiental sea mayor que 0℃, podrá generar niebla en el parabrisas delantero, que afectará la vista de conducción y podrá causar accidentes de tráfico.

Ajuste de velocidad del viento

La velocidad del viento se puede ajustar manualmente y/o de forma automática.

Si opera el interruptor de ajuste de la velocidad del viento, se trata de ajustar la velocidad del viento manualmente, en el control manual, la velocidad del viento tiene 1 ~ 7 niveles, y la pantalla mostrará el nivel de velocidad del viento correspondiente:

- La velocidad del soplador aumentará y la velocidad a la salida del ventilador aumentará en un nivel, al mover el interruptor de ajuste de viento hacia arriba.
- La velocidad del soplador reducirá y la velocidad a la salida del ventilador disminuirá en un nivel, al mover el interruptor de ajuste de viento hacia abajo.

En el modo automático, el sistema controla automáticamente la velocidad del aire en la salida. La velocidad del aire de salida no está limitada al ajuste de 7 niveles en modo manual, pero solo hay 7 niveles en la pantalla, por lo que las barras indicadoras indican lo más cercano de la velocidad de la salida. Para alcanzar la temperatura requerida dentro del automóvil, la velocidad del viento se ajustará automáticamente.

Bajo el modo automático, si opera el interruptor de ajuste de viento, el sistema se conmutará en el modo manual desde el modo automático, y desaparecerá la señal AUTO en la pantalla.

Modo de salida

El modo de salida se puede seleccionar el control manual y automático.

Si presiona el botón MODE continuamente, el modo de viento será de control manual, y el modo de viento se conmutará de manera cíclica en el siguiente orden:

: Modo de soplo a cara, el aire sale de la salida del tablero de instrumentos.

: Modo de soplo a cara y a pie, el aire sale de la salida del tablero de instrumentos y de la salida del espacio de pie.

: Modo de soplo a pie, el aire sale de la salida del espacio de pie.

Bajo el modo de viento en los pies y en el parabrisas delantero, el aire sale de la salida de desescarche del parabrisas delantero y de la salida ubicada en el espacio de los pies.

Bajo el modo automático, el sistema controla el modo de viento de manera automática, y el factor básico que afecta el modo de viento es la temperatura del viento*:

- Cuando la temepratura del viento es relativamente alta, la mayoría del flujo de aire soplará hacia los pies.
- Cuando la temperatura del aire está fría, la mayor parte del flujo de aire soplará a la cara.

Si presiona el botón MODE bajo el modo automático, el sistema se conmutará en el modo manual desde el modo automático, y desaparecerá la señal AUTO en la pantalla.

i Aviso

- Por favor abra todas las salidas de viento en el vehículo, a fin de garantizar que el sistema de aire acondicionado pueda controlar todos los modos de viento de manera efectiva y automática.
- Al activar el modo automático en un entorno de baja temperatura en invierno, el sistema controlará automáticamente la transición gradual del modo de viento a partir del modo de viento en el parabrisas delantero.

Desescarche del parabrisas trasero

Al presionar el botón , la luz de botón se encederá, la función de desescarche del parabrisas trasero se activará, y se realizará el calentamiento eléctrico del parabrisas trasero y de los retrovisores externos.

Durante el proceso de desescarche del parabrisas trasero, la luz de botón se apagará y la función de desescarche del parabrisas trasero se desactivará al presionar el botón . Si no desactiva la función de desescarche del parabrisas trasero, la función se desactivará automáticamente luego de seguir funcionando por 15 minutos.

i Aviso

El uso de la función de desescarche del parabrisas trasero por un tiempo prolongado sin encender el motor, el voltaje de la batería podrá ser demasiado bajo, que imposibilitará el arranque del vehículo.

Modo automático

Al presionar el botón AUTO, la luz de botón se encenderá; el sistema de aire acondicionado entrará en el modo de funcionamiento automático, y se realizará el control automático de los siguientes ítems de acuerdo con los valores establecidos:

- Temperatura de salida.
- La velocidad del viento en la salida de aire.
- Modo de salida
- Modo de circulación de aire.
- Estado de funcionamiento del sistema de enfriamiento del aire acondicionado (A/C).
- Estado de trabajo del purificador de aniones.

Al presionar el botón AUTO, la luz de botón se apagará, y el sistema de aire acondicionado saldrá del modo de funcionamiento automático.

Circulación de aire

La circulación de aire se conmutará cíclicamente entre la circulación interna y externa a través de presionar el botón.

- Circulación interna de aire: presione el botón , la luz del botón estará encendida y la circulación del aire entrará en el modo de circulación interna, en este modo:

- El aire que está fuera del vehículo no puede introducirse en el vehículo, de modo que el aire dentro del vehículo formará una circulación interna.
- Se puede evitar que el gas de escape de otros vehículos u otro aire contaminado entre en el vehículo.
- En verano, el sistema mejorará el efecto de enfriamiento mediante el modo de circulación interna, bajo el modo de control automático*.

- Circulación externa de aire: presione el botón , la luz estará encendida y la circulación de aire entrará en el modo de circulación externa, , en este modo:

- Esta función introduce el aire exterior en el vehículo para mantener fresco el aire en el vehículo.

Atención

- El uso del modo de circulación interna de aire por un tiempo prolongado causará la acumulación de dióxido de carbono en el vehículo, que no es propicio para mantener al conductor despierto.
- El uso del modo de circulación interna de aire en tiempo frío o lluvioso causará fácilmente la generación de niebla en las ventanas, que afectará la vista de conducción.

Sensor del sol

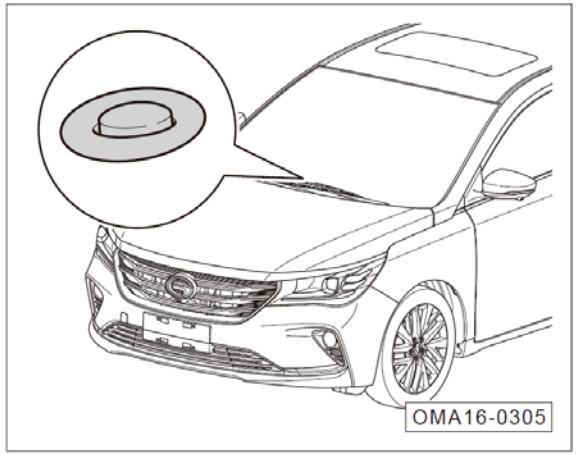

El sistema de aire acondicionado de control automático puede medir la intensidad de la luz solar dentro y fuera del vehículo, y no cubra el sensor de luz ubicado en el centro del salpicadero durante el proceso de conducción.

Atención
Según el entorno y el estado del vehículo, la temperatura ambiental mostrada puede ser diferente de la temperatura ambiental real.

4.5.3 Salida del aire acondicionado

Salida de aire lateral del tablero de instrumentos

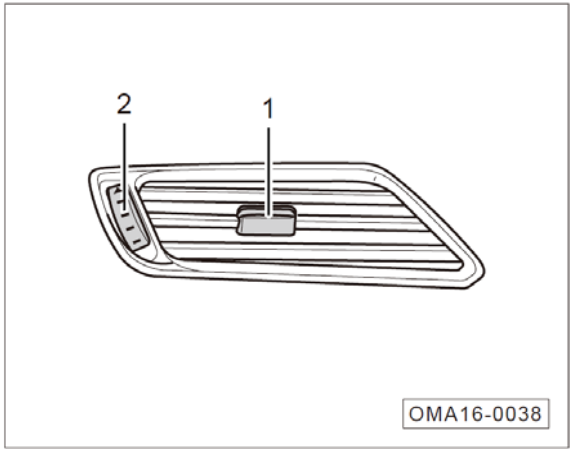

- Toque el dial ① en la salida hacia izquierda, derecha, arriba y abajo para ajustar la dirección del viento.
- Las perillas ubicadas al rededor de las salidas de viento superior e inferior ②pueden ajustar el viento, y la posición más baja es Apagar.

Salida central del salpicadero

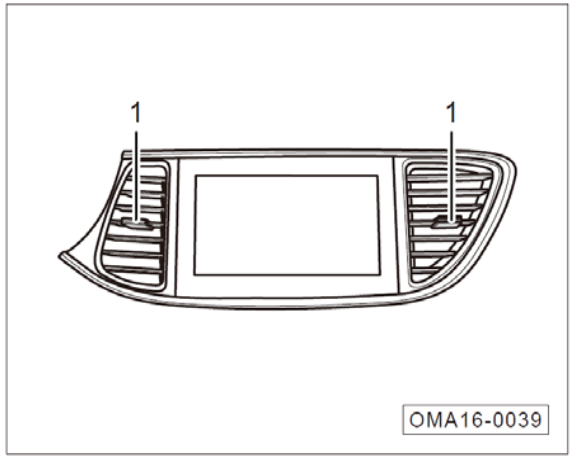

- Toque el dial ① en la salida hacia izquierda, derecha, arriba y abajo para ajustar la dirección del viento.

Salida detrás de la caja del apoyabrazos central

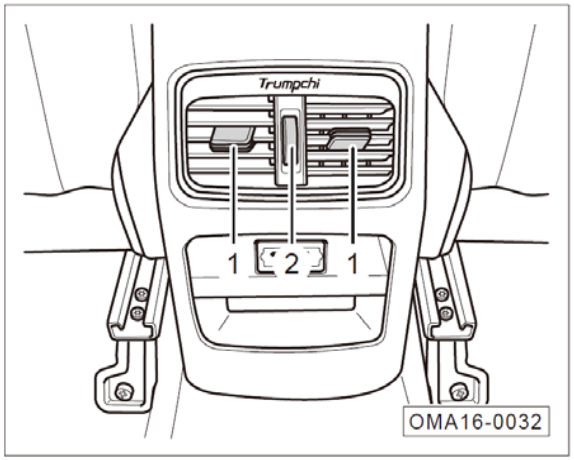

- Toque el dial ① en la salida hacia izquierda, derecha, arriba y abajo para ajustar la dirección del viento.
- Las perillas ubicadas al rededor de las salidas de viento superior e inferior ②pueden ajustar el viento, y la posición más baja es Apagar.

4.6 Sistema de sonido (Radio)

4.6.1 Panel de control

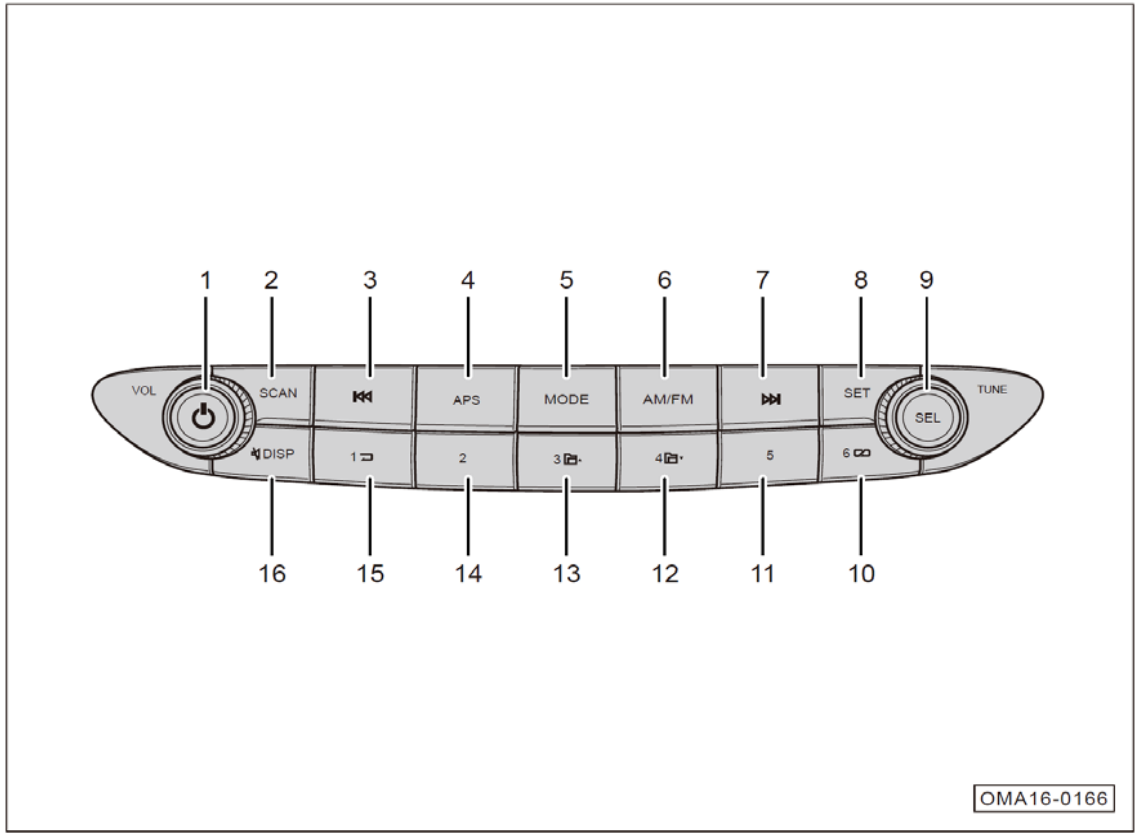

1. Botón de alimentación/botón de ajuste de volumen

- Al presionar brevemente Encender cuando está apagado; al presionar Apagar por un tiempo corto cuando está encendido, se apagarán todas las fuentes de sonidos al mismo tiempo, y se visualizará la interfaz de reloj.
- Gire en sentido horario para aumentar el volumen de voz y en sentido antihorario para disminuirlo.

2. Navegar

- Al presionar brevemente en la interfaz de radio, se realizará la búsqueda automática de emisoras efectivas de la banda de baja frecuencia a la banda de alta frecuencia, y cada emisora reproducirá por 10 segundos.
- Al presionar brevemente en la interfaz de USB, se realizará el escaneo del disco completo; al mantener presionado, se realizará la navegación por carpetas, y cada música reproducirá por 10 segundos.

3. Botón de canción anterior/regulación de frecuencia

– Al presionar brevemente en la interfaz de radio, se realizará la búsqueda automática de emisoras efectivas de la banda de alta frecuencia a la banda de baja frecuencia

– Al mantener presionado en la interfaz de radio, se realizará la búsqueda manual de emisoras efectivas de la banda de alta frecuencia a la banda de baja frecuencia

– Al presionar brevemente en la interfaz de reproducción de música, cambiará a la canción anterior.

– Al mantener presionado en la interfaz de reproducción de música, se realizará el rebobinado rápido.

4. Almacenar automático/Navegar por emisoras preestablecidas

– Al presionar brevemente, se realizará la búsqueda de las emisoras almacenadas, y cada emisora preestablecida reproducirá por 10 segundos.

– Al mantener presionado, se realizará la búsqueda automática y el almacenamiento de emisoras efectivas.

5. Botón de cambio de la fuente de audio

– Pulsación corta para cambiar la radio, reproducción USB;

6. Botón de radio AM/FM

– En otra fuente de audio, presione brevemente este botón para cambiar al modo de radio;

– Al presionar brevemente bajo el modo de radio, se conmutará la banda de radio por el orden: FM1→FM2→FM3→AM1→AM2.

7. Botón de cación siguiente/regulación de frecuencia de radio

– Al presionar brevemente en la interfaz de radio, se realizará la búsqueda automática de emisoras efectivas de la banda de baja frecuencia a la banda de alta frecuencia.

– Al mantener presionado en la interfaz de radio, se realizará la búsqueda manual de emisoras efectivas de la banda de baja frecuencia a la banda de alta frecuencia.

– Al presionar brevemente en la interfaz de reproducción de música, cambiará a la canción siguiente.

– Al mantener presionado en la interfaz de reproducción de música, se realizará el avance rápido.

8. Menú de configuración

– Pulsación corta para entrar en la interfaz de configuración.

9. Botón de selección/regulación de frecuencia de radio

– Al girar a la izquierda o a la derecha en la interfaz de radio, se ajustará la radiofrecuencia manualmente.

– En la interfaz de configuración, se realizará la selección o el ajuste al girar a la izquierda o a la derecha; se confirmará la selección hecha al presionar brevemente.

10. Estación de radio preestablecida 6/Botón de reproducción aleatoria

– Se reproduce la Emisora preestablecida 6 en la interfaz de radio.

– Al presionar brevemente en la interfaz de reproducción de música por USB, se realizará la reproducción aleatoria de todos los archivos, y se realizará la reproducción aleatoria de la carpeta al mantener presionado.

11. Estación de radio preestablecida 5

– Se reproduce la Emisora preestablecida 5 en la interfaz de radio.

12. Estación de radio preestablecida 4 / carpeta siguiente

– Se reproduce la Emisora preestablecida 4 en la interfaz de radio.

– Al presionar brevemente en la interfaz de reproducción de música por USB, entrará la carpeta siguiente.

13. Estación de radio preestablecida 3 / carpeta anterior

– Se reproduce la Emisora preestablecida 3 en la interfaz de radio.

– Al presionar brevemente en la interfaz de reproducción de música por USB, regresará a la carpeta anterior.

14. Estación de radio preestablecida 2

– Se reproduce la Emisora preestablecida 2 en la interfaz de radio.

15. Reproducir Emisora preestablecida 1/en bucle

– Se reproduce la Emisora preestablecida 1 en la interfaz de radio.

– Al presionar brevemente en la interfaz de reproducción de música por USB, se realizará la reproducción en bucle de todos los archivos, y se realizará la reproducción en bucle de la carpeta al mantener presionado.

16. Botón de silencio

– Entrará en modo silencio al presionar brevemente, y se desbloqueará el modo silencio al presionar brevemente de nuevo.

i Aviso

La interfaz o función del sistema de sonidos que se describe en el "Manual de Usuario" puede variar según la configuración del vehículo, solo como referencia, por favor consulte el automóvil real adquirido.

4.6.2 Botón de control del volante

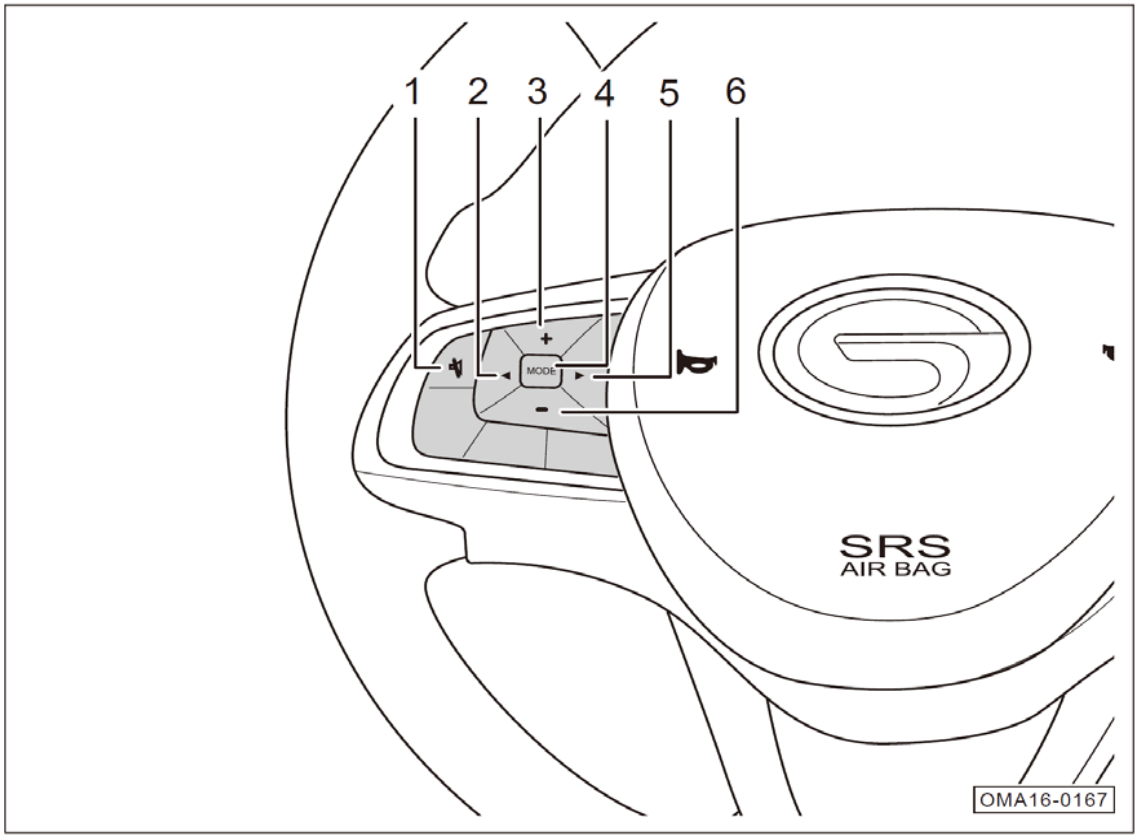

1. Botón de silencio

- Presione este botón brevemente para silenciar la fuente de medios.
- Después de silenciar, presiónelo otra vez para activar el sonido.

2. Botón atrás

- En el modo de la radio, la radio busca automáticamente hacia bajas frecuencias; se detendrá la búsqueda automática cuando se encuentra con una estación activa y se reproducirá.
- Transformará las pistas mientras se reproduce la fuente de medios.

3. Botón de aumento de volumen

4. Botón de cambio de la fuente de audio

- Pulsación corta para cambiar la radio, reproducción USB;

5. Botón hacia adelante

- En el modo de la radio, la radio busca automáticamente hacia altas frecuencias; se detendrá la búsqueda automática cuando se encuentra con una estación activa y se reproducirá.
- Transformará las pistas hacia abajo mientras se reproduce la fuente de medios.

6. Botón de reducción de volumen

4.6.3 Operación básica

Encendido/apagado

– Se puede encender el sistema de sonido al presionar brevemente el botón de fuente de alimentación, ⏻ cuando el interruptor de arranque o encendido se encuentre en la marcha ¨ACC¨ o ¨ON¨.

– Al presionar brevemente el botón de fuente de alimentación para apagar cuando está encendido, ⏻ se apagarán todas las fuentes de sonidos al mismo tiempo, y se visualizará la interfaz de reloj.

Barra de visualización del estado de aire acondicionado

– Los iconos indican el modo de viento, la velocidad, la temperatura, el modo de circulación y otro estado del sistema de aire acondicionado.

Control del volumen

Ajuste del volumen

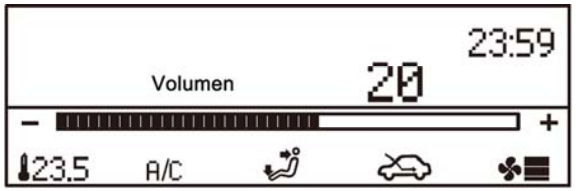

- Gire la perilla de ajuste de volumen ⏻ en sentido horario o antihorario para aumentar o disminuir el volumen.
- Pulse brevemente el botón de volumen+ o - en el lado izquierdo del volante, para aumentar o disminuir el volumen.

Silencio

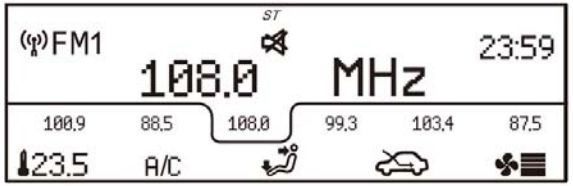

– Se activará la función de silencio y en la pantalla se visualizará el icono de silencio, al presionar brevemente el botón ubicado a la izquierda del volante o del panel de control.

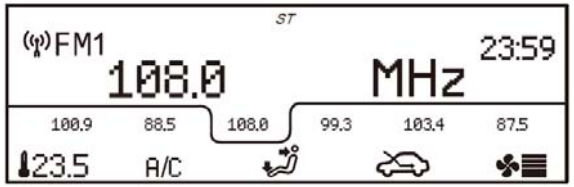

– Se desactivará la función de silencio y desaparecerá el icono de silencio en la pantalla, al presionar brevemente de nuevo el botón ubicado a la izquierda del volante o del panel de control.

Función de configuración del sistema

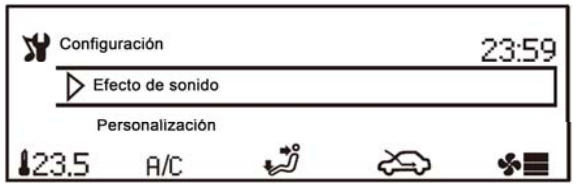

– Se puede configurar ¨Efecto de sonido, Personalización, Izquierda y derecha, Delantera y trasera*, Compensación del volumen con el aumento de velocidad, Reloj, Idioma, Restaurar, Salir¨, a través de presionar brevemente el botón ¨SET¨ para entrar la interfaz de configuración.

– Se seleccionará entre los diferentes elementos del menú al girar ¨SEL¨, y entrará el menú del nivel siguiente al presionar brevemente ¨SEL¨.

Ajuste de efecto de sonido

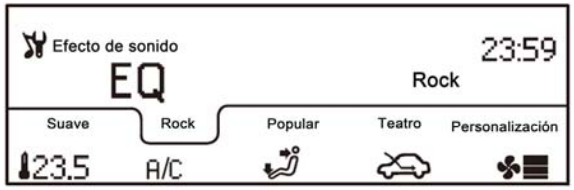

– El modo de sonido le proporciona al usuario diferentes efectos de sonidos reproducidos, brindando al usuario más disfrute de la música. Los efectos de sonido opcionales son ¨Plano, Rock, Pop, Teatro, Personalizado¨.

– Se seleccionará al girar ¨SEL¨, y se confirmará al presionar brevemente ¨SEL¨.

Configuración personalizada

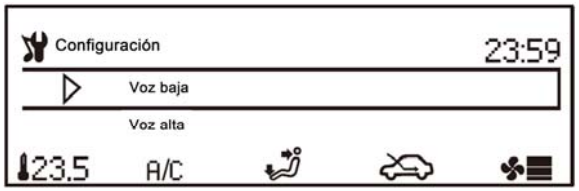

– Hay dos opciones en la configuración personalizada: ¨Configuración de bajo, Configuración de agudo¨, y los usuarios pueden personalizar el establecimiento de agudo y grave.

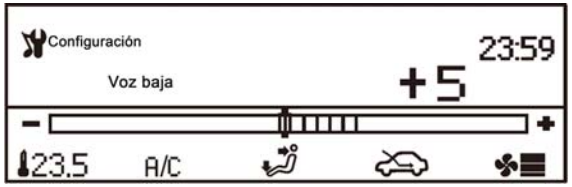

– Se puede realizar el ajuste de bajo, cuyo rango de ajuste es de -12 a 12, a través de presionar brevemente ¨SEL¨ para entrar la interfaz de configuración de bajo, luego de optar por ¨Bajo¨.

– Se configurará al girar ¨SEL¨, y se confirmará al presionar brevemente ¨SEL¨.

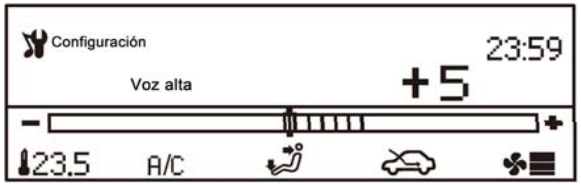

– Se puede realizar el ajuste de agudo, cuyo rango de ajuste es de -12 a 12, a través de presionar brevemente¨SEL¨ para entrar la interfaz de configuración de agudo, luego de optar por ¨Agudo¨.

– Se configurará al girar ¨SEL¨, y se confirmará al presionar brevemente ¨SEL¨.

Configuración de equilibrio entre la izquierda y la derecha

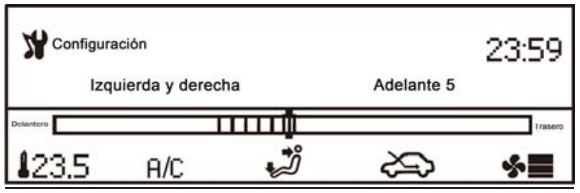

– Se puede ajustar la posición de salida de sonido, cuyo rango de ajuste es de -15 a la izquierda a 15 a la derecha, a través de presionar brevemente ¨SEL¨ para entrar la interfaz de configuración de equilibrio entre la izquierda y la derecha, luego de optar por ¨Izquierda y derecha¨.

– Se seleccionará al girar ¨SEL¨, y se confirmará al presionar brevemente ¨SEL¨.

Configuración de equilibrio entre la parte delantera y la trasera *

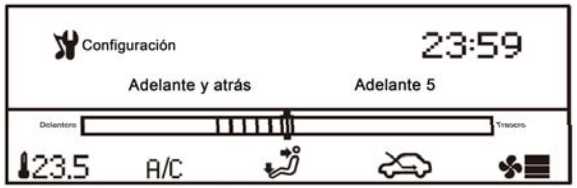

– Se puede ajustar la posición de salida de sonido, cuyo rango de ajuste es de -15 delantera a 15 trasera, a través de presionar brevemente ¨SEL¨ para entrar la interfaz de configuración de equilibrio entre la parte delantera y la trasera, luego de optar por ¨Delantera y trasera¨.

– Se configurará al girar ¨SEL¨, y se confirmará al presionar brevemente ¨SEL¨.

Configuración de compensación de volumen con el aumento de velocidad

– Se puede establecer ¨Apagar, Bajo, Medio, Alto¨, a través de presionar brevemente ¨SEL¨ para entrar la interfaz de configuración decompensación de volumen con el aumento de velocidad, luego de optar por ¨Compensación de volumen con el aumento de velocidad¨.

– Se seleccionará al girar ¨SEL¨, y se confirmará al presionar brevemente ¨SEL¨.

– El volumen de salida se ajustará automáticamente con el cambio de velocidad, como se indica a continuación:

Estado	Cambio de volumen
Apagar	El volumen no se cambia con el cambio de velocidad del vehículo
Baja	El volumen se cambia con el cambio de velocidad del vehículo en la cantidad baja
Medio	El volumen se cambia con el cambio de velocidad del vehículo en la cantidad mediana
Alta	El volumen se cambia con el cambio de velocidad del vehículo en la cantidad alta

Ajuste de reloj

– Se puede realizar la configuración del reloj, a través de presionar brevemente ¨SEL¨ para entrar la interfaz de configuración de reloj, luego de optar por ¨Reloj¨.

– Se configurará al girar ¨SEL¨, y se confirmará al presionar brevemente ¨SEL¨.

Ajuste de idioma

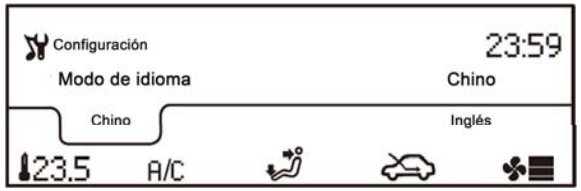

– Se puede configurar la visualización en ¨Chino/Inglés¨, a través de presionar brevemente ¨SEL¨ para entrar la interfaz de configuración de idioma, luego de optar por ¨Idioma¨.

– Se seleccionará al girar ¨SEL¨, y se confirmará al presionar brevemente ¨SEL¨.

Restaurar la configuración de fábrica

– Presione y suelte¨SEL¨ para entrar la interfaz de configuración de restauración, luego de optar por ¨Restaurar¨.

– Se puede realizar la configuración de ¨Confirmar/Cancelar¨para restaurar la configuración de fábrica, se seleccionará al girar ¨SEL¨, y se confirmará al presionar brevemente ¨SEL¨.

Salir de configuración

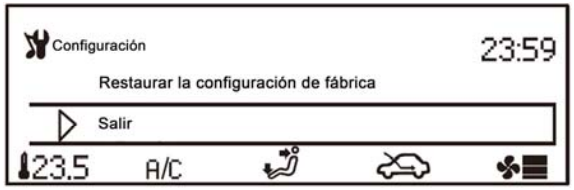

– Se puede salir de la configuración del sistema, a través de presionar brevemente ¨SEL¨ luego de optar por ¨Salir¨.

4.6.4 Radio

Ingrese al modo de reproducción de la Radio a través de los siguientes métodos:

- Se puede cambiar al modo de radio a través depresionar continuamente el botón en el panel de control;
- Presione el botón en el lado izquierdo del volante continuamente para entrar en el modo de reproducción de Radio.
- Se puede entrar el modo de radio a través de presionar brevemente el botón en el panel de control.

Selección de banda de frecuencia

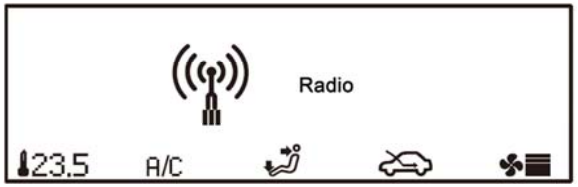

– Se puede conmutar la banda de onda entre FM1→FM2→FM3→AM1→AM2, a través de presionar el botón en el panel de control, en la interfaz de reproducción de radio.

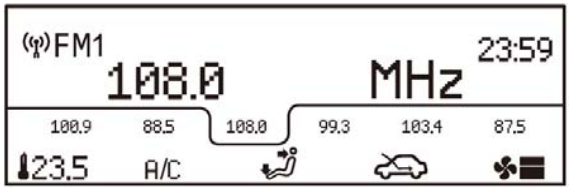

– En la figura es la interfaz de FM.

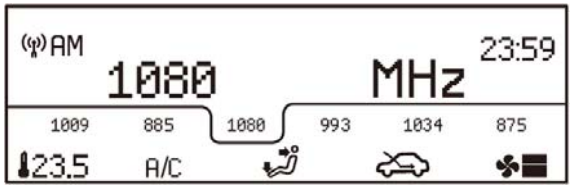

– En la figura es la interfaz de AM.

Función de búsqueda de emisoras

Puede sintonizar de forma manual o automática las emisoras.

Búsqueda manual de emisoras

- Mantenga presionado el botón ⏭ o el botón ►, para que la frecuencia de la radio cambie un paso en la dirección de alta frecuencia.
- Mantenga presionado el botón ⏮ o el botón ◄, para que la frecuencia de la radio cambie un paso en la dirección de baja frecuencia.
- Gire el botón "SEL" en el sentido horario, para que la frecuencia de la radio cambie un paso en la dirección de alta frecuencia.
- Gire el botón "SEL" en el sentido antihorario, para que la frecuencia de la radio cambie un paso en la dirección de baja frecuencia.

Búsqueda automática de emisoras

- Presione brevemente el botón ⏭ o el botón ► en el lado izquierdo del volante, para que la radio busque automáticamente las altas frecuencias, hasta cuando se encuentre con una emisora activa mientras se reproduzca.
- Presione brevemente el botón ⏮ o el botón ◄ en el lado izquierdo del volante, para que la radio busque automáticamente las bajas frecuencias, hasta cuando se encuentre con una emisora activa mientras se reproduzca.

Emisoras almacenadas

Los usuarios pueden almacenar las emisoras favoritas en la lista de emisoras. Para cada banda de ondas, se puede proporcionar una lista de emisoras almacenadas manualmente y una lista de emisoras almacenadas automáticamente. Cada lista permite almacenar al máximo 6 emisoras; para la banda de ondas FM, se puede almacenar al máximo 18 emisoras, es decir, 6 emisoras corresponden respectivamente a FM1, FM2 y FM3, mientras para la banda de ondas AM, se puede almacenar al máximo 12 emisoras, es decir, 6 emisoras corresponden respectivamente a AM1 y AM2.

Guardar el canal manual

En primer lugar, busque la emisora favorita a través de la búsqueda manual o automática de emisoras.

- Al mantener presionado cualquier botón de las emisoras preestablecidas (1 a 6) en el panel de control por más de dos segundos, parpadearán algunas emisoras, al mismo tiempo, la emisora se presenta en la posición de emisora preestablecida correspondiente, de esta manera, la emisora actual será almacenada en la emisora preestablecida.
- Si este botón de emisora preestablecida ha almacenado un emisora, la nueva emisora cubrirá la emisora anterior.

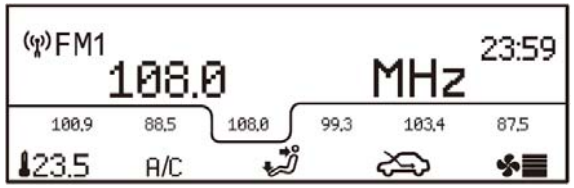

– Mantenga presionado 3 como se indica en la figura, la emisora encontrada 108. será almacenada en la Emisora preestablecida 3, y la operación es igual para otras emisoras preestablecidas.

– Solo se requiere de presionar el botón de la emisora preestablecida correspondiente para reproducir la emisora preestablecida.

Almacenamiento automático

– Mantenga el botón APS presionado para entrar la interfaz de almacenamiento automático de emisoras, podrá almacenar automáticamente en el botón de emisora preestablecida, cuando encuentre una emisora efectiva. Cuando utilice la función de almacenamiento automático de emisoras, la emisora almacenada anteriormente en la emisora preestablecida será cubierta.

– Se puede dejar de buscar la emisora a través de presionar brevemente el botón AM/FM, durante el proceso de búsqueda.

– Se puede ver las emisoras preestablecidas ya almacenadas, a través de presionar brevemente el botón APS, y cada emisora reproducirá por 10 segundos.

Función de escanear

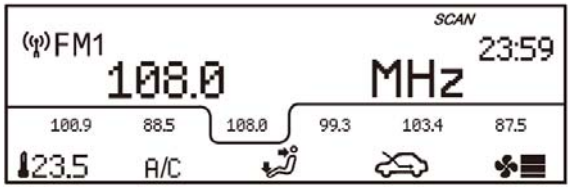

– En la pantalla se visualizará el icono de SCAN al presionar brevemente el botón SCAN, a este momento, se iniciará la búsqueda de emisoras de frecuencia baja a alta a partir de la emisora actual, y continuará buscando otra emisora efectiva luego de reproducir la emisora efectiva por 10 segundos.

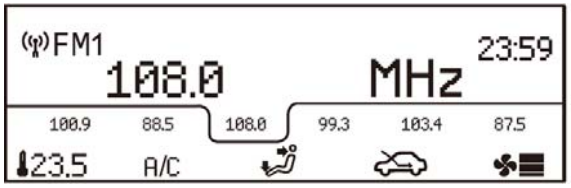

– Durante el proceso de escaneo, puede presionar brevemente de nuevo el botón SCAN para desactivar la función de escaneo si oye la emisora favorita, el icono de SCAN desaparecerá, y seguirá reproduciendo la emisora.

Forma de recepción acústica de AM/FM del vehículo

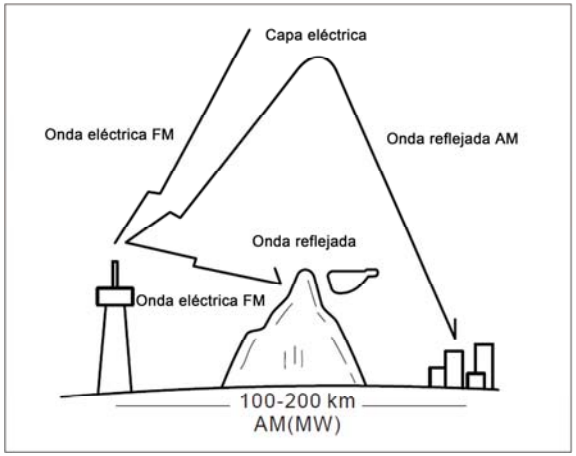

Los canales de ondas ultracortas de FM pasarán directamente a través de la ionosfera y no se reflejarán, pero causarán reflejos cuando se encuentren con obstáculos como altas montañas y edificios altos. La distancia de transmisión de FM suele ser de unos 40 a 50 kilómetros, y la distancia de transmisión será más corta para la transmisión de las señales estéreas.

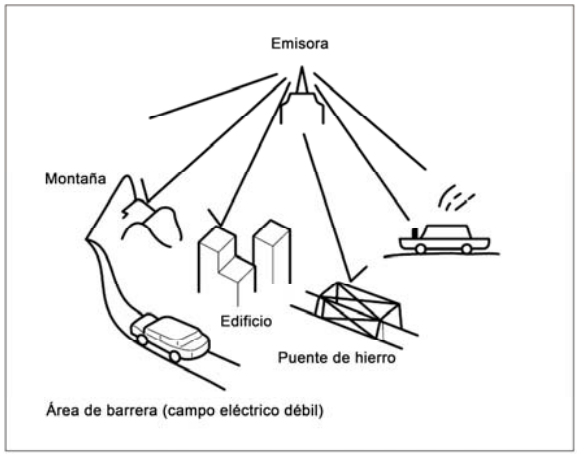

La radio está demasiado lejos de la estación de radio, por eso la señal es demasiado débil y la recepción no es fácil, por lo que solo se recibe el ruido. Cuando el vehículo está conduciendo en un lugar con dos emisoras de onda fuerte con una frecuencia cercana de señal, donde puede recibir las dos al mismo tiempo, la radio puede perder tono repentinamente o causar interferencia de ruido.

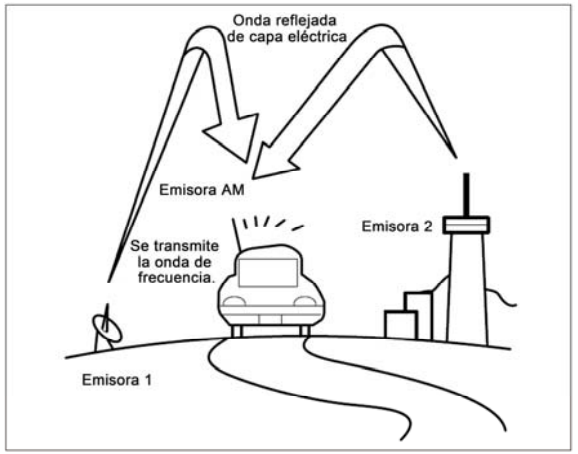

Las ondas cortas o medianas de AM no pueden pasar a través de la ionosfera, sino se generan la difracción, y cuando las ondas golpean los edificios o las montañas, su distancia de propagación será más lejos que la de FM, por lo tanto será muy probable que reciba simultáneamente las señales de dos emisoras de AM.

Introducciones de la función del modo de túnel

Si el vehículo entra el túnel bajo el modo de radio, el volumen del receptor se reducirá al volumen límite, cuando la señal de radio se debilite que genere un impacto grave en la audición; y el sonido recuperará la normalidad luego de que la señal de radio se restaure. Cuando el vehículo se circule en los cañones urbanos, zonas montañosas y otros lugares donde la señal de radio es peor e inestable, se activará la función de silencio en túnel, que provocará la inestabilidad del volumen.

4.6.5 Reproducción USB

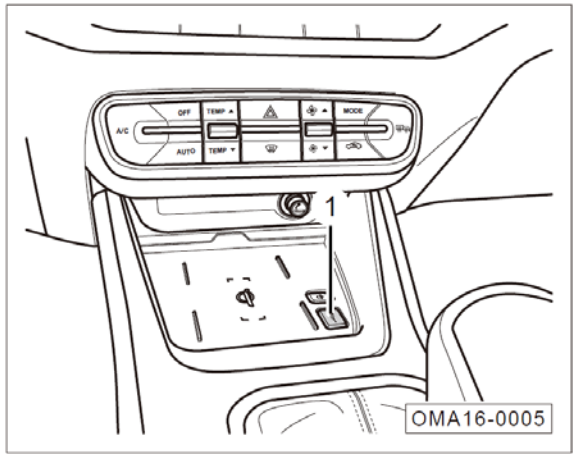

– El orificio de USB① se encuentra en la parte delantera del salpicadero auxiliar; se puede utilizarlo luego de levantar la tapa.

Ingrese en el modo de reproducción de medios USB a través las siguientes maneras:

- Al meter USB en la interfaz USB, el sistema se conmutará automáticamente en el modo de reproducción por medio de USB;
- Presione brevemente y continuamente el botón MODE del panel de control para cambiar a la reproducción USB.
- Presione brevemente y continuamente el botón MODE en el lado izquierdo del volante para cambiar a la reproducción USB.

– Se visualizará la interfaz indicada en la figura si no se mete un dispositivo de USB.

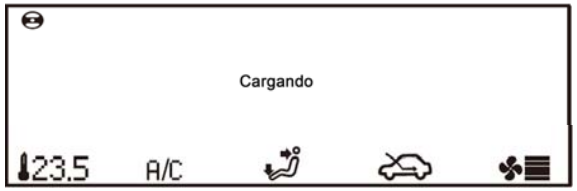

– Se visualizará la interfaz indicada en la figura luego de meter un dispositivo de USB.

– Se visualizará la interfaz indicada en la figura cuando no pueda leer el dispositivo de USB.

– Se visualizará la interfaz indicada en la figura cuando no pueda leer el dispositivo de USB.

Canción anterior/retroceso rápido

– Se puede reproducir la canción anterior al presionar brevemente el botón⏮.

– Al mantener el botón⏮ presionado, se puede rebobinar el contenido de la canción actual (solamente se realiza el rebobinado de la canción actual, la cual se reproducirá normalmente luego de rebobinarse al inicio, y se recuperará la reproducción normal al aflojar el botón, si no rebobina al inicio de la canción).

Canción siguiente/avance rápido

– Se puede reproducir la canción siguiente al presionar brevemente el botón ⏭.

– Al mantener el botón ⏭ presionado, se puede avanzar el contenido de la canción actual, la cual se recuperará la reproducción normal al aflojar el botón, (si avanza al final de la canción, se reproducirá normalmente a partir de la canción siguiente; si la canción es la última canción de la carpeta, pues se reproducirá normalmente a partir de la primera canción de la carpeta sigueinte).

Reproducción en bucle

– Se realizará la reproducción en bucle de una canción a través de presionar brevemente el botón 1.

– Se realizará la reproducción en bucle de la carpeta a través de mantener el botón1presionado.

Modo aleatorio

– Se realizará la reproducción aleatoria del disco completo a través de presionar brevemente el botón 6.

– Se realizará la reproducción aleatoria de la carpeta a través de mantener el botón 6 presionado.

Función de escanear

– Se escanerá las canciones automáticamente al presionar brevemente el botón SCAN, y se conmutará en la canción siguiente luego de reproducir la canción actual por 10 segundos.

– Se escanerá automáticamente las canciones en la carpeta actual al mantener el botón SCAN presionado, y se conmutará en la canción siguiente luego de reproducir la canción actual por 10 segundos.

i Aviso

Mientras se reproduce la músión por medio de USB:

- Presionar brevemente 3 para volver a la reproducción de la carpeta anterior.
- Entrará la carpeta siguiente para reproducir al presionar brevemente el botón 4.

4.6.6 Reproducción por iPod

Este producto ha pasado la certificación del Apple iPod y es compatible con los dispositivos profesionales iPod y iPhone para reproducir las músicas de iPod y Iphone. Los dispositivos especializados de iPod e iPhone se conectan con el anfitrión de audio mediante el cable USB.

i Aviso

Debido a las restricciones del sistema de Apple de iPone, existen problemas en la compatibilidad de reproducción al utilizar la APP de terceros (tales como Qqmusic, XIAMI, KUGOU, etc.), por ejemplo: fallo en la conexión, sonidos anormales, visualización anormal de nombres de las canciones, sin respuesta de la operación de los botones funcionales. Se recomienda que utilice el reproductor de música propio del celular.

Selección de fuente de sonido de iPod

Ingrese a la interfaz principal de la fuente de medios iPod a través las siguientes maneras:

– El sistema cambiará al modo de reproducción por medio de iPod automáticamente, al meter iPod en el puerto de USB mediante el cable USB;

– Para otras fuentes de medios, se puede conmutar en el modo de reproducción por medio de iPod, a través de presionar continuamente el botón MODE.

i Aviso

Las funciones y las operaciones para reproducir la música por medio de iPod son iguales que la reproducción por medio de USB, refiérase a las operaciones de reproducción por medio de USB.

4.6.7 Precauciones

Se ha diseñado y fabricado el sistema de sonido de estricta conformidad con las normas de calidad internas y las normas de calidad internacionales. Las pruebas de calidad incluyen la prueba de resistencia al impacto, resistencia al polvo, resistencia a los golpes, resistencia a la intemperie y otras pruebas de calidad rigurosas.

Nuestra compañía desea que pueda disfrutar de la música y de la vida con este producto, para satisfacer sus necesidades de entretenimiento. Deseamos proporcionarle las informaciones completas y confiables. Este manual le presenta sus funciones, que le permite utilizar de manera más conveniente y más fácil. La compañía tiene el derecho de no proporcionar un servicio postventa gratuito debido a daños o mal funcionamiento causados por el desconocimiento de las advertencias y precauciones. Por lo tanto, le sugerimos que lea este manual antes de su uso.

⚠ Advertencia

- **Durante la conducción, si el conductor quiere mirar el sistema de sonido, debe tratar de usar el tiempo más corto posible para hacerlo. En caso de que está mirando por demasiado tiempo, puede causar un accidente automovilístico.**
- **No desarme ni modifique el producto. De lo contrario, podría producir mal funcionamiento, incendio, cortocircuito, etc. del producto.**
- **Preste atención para evitar la intrusión de agua, materiales inflamables y otras impurezas; de lo contrario, podría provocar incendios, mal funcionamiento de la máquina, humo y otros problemas.**
- **No toque la antena al tronar, que existe el riesgo de descarga eléctrica causada por rayo.**
- **No opere el sistema del producto en áreas donde no se permite el estacionacionamiento, lo que puede conducir fácilmente a accidentes de seguridad.**
- **Si encuentra que el producto no funciona bien, vaya a la tienda de ventas de GAC Motor para realizar revisión. No desmonte la máquina ni la repare por sí misma.**

Atención

- Durante la conducción, el volumen de la música reproducida debe ajustarse en la medida en que se puede escuchar el sonido externo. De lo contrario, puede causar accidentes.
- Debe usarse cuando el motor arranca, el uso prolongado en el momento en que el motor está apagado puede ocasionar que la batería pierda potencia.
- Por favor no le dé demasiado impacto a este producto. Si la pantalla está directamente bajo una presión excesiva, puede dañarse.
- Para limpiar la pantalla, apáguela primero y a continuación límpiela con un trapo seco. Los trapos duros y las toallitas químicas o los solventes orgánicos (benceno, etanol, diluyente de pintura, etc.) pueden causar cicatrices o deterioro.

Atención

- Si el producto es defectuoso y no se puede usar normalmente, deje de usarlo y póngase en contacto con el centro de servicio al cliente.
- Si continúa usándolo durante un funcionamiento anormal, causará problemas más graves. Si abre o modifica el producto, no podrá disfrutar de la garantía gratuita.

Aviso

En el presente documento, "pulsación corta" significa que el tiempo para presionar el botón no supera los dos segundos, y "pulsación larga " significa que la duración para presionar el botón es más de dos segundos. En este documento se conocen como "pulsación corta" y "pulsación larga".

4.6.8 Formatos admitidos

Medios modelo	Formato / extensión	Resolución máxima	Codificación de video	Codificación de audio	Duración máxima de medios	Número máximo de lectura en el directorio Valor	Formatos de codificación admitidos por el nombre de archivo tipo
Música y video	WMA	—	—	Tasa de muestreo de estándar WMA9 8K, 16K, 32K, 11.025K, 22.05K, 44.1K, velocidad de bits de 48kHz 5-384kbpsandVBR (Velocidad de bit variable)	99：59：59	—	UTF-16LE
	MP3	—	—	Tasa de muestreo de estándar WMA9 8K, 16K, 32K, 11.025K, 22.05K, 44.1K, velocidad de bits de 48kHz 5-384kbpsandVBR (Velocidad de bit variable)	99：59：59	—	ID3V1TAGorISO8859-1, UTF-16 UTF-16BE
Formato admitido por el USB (IPOD):		FAT16	FAT32	—	—	FAT16: CarpetaRaíz 512, subcarpeta 1024FAT32: CarpetaRaíz 65535, Subcarpeta1024	—
Capacidad de soporte del USB (IPOD):		512 MB-32 GB					
Formato de codificación ID3:		ID3V1TAGorISO8859-1, UTF-16, UTF-16BE, UTF-8, UTF-16LE					

Declaración: los formatos de USB, formatos de imagen, formatos de audio y video enumerados en la tabla anterior son los formatos admitidos más comúnmente. No se garantiza que sean totalmente compatibles. No excluye la posibilidad de que haya imágenes por segundo individuales o una pequeña gama de imágenes por segundo no admitidos.

4.6.9 Caraterísticas y especificaciones

Función	Ítem	Especificaciones
Radio	Frecuencia de recepción AM	531 ~ 1629 kHz
	Frecuencia de recepción FM	87,5 ~ 108MHz
Audio	Gama de frecuencia	0Hz~20KHz
	Relación señal / ruido	75dB (MP3)
	Características de frecuencia	+, -3dB
	Número de canales	Estéreo izquierdo y derecho
Antena	Método de recepción de la señal (antena)	Antena exterior
Fuente de alimentación	—	9~16.0V CC，≤10A
Temperatura de funcionamiento	Temperatura en servicio	-30~75℃
	Temperatura de almacenamiento	-40~5℃
Interfaz	—	USB2.0 (Host)
Sistema de archivos	—	FAT16 / 32 Sistema de archivos
Especificaciones de reproducción de archivos	—	Formatos de archivo de audio admitidos: MP3, WMA

4.6.10 Inspección previa al mantenimiento

Cuando crea que fallan algunas funcionalidades del sistema de sonido, lea atentamente las instrucciones del manual antes de realizar una comprobación y luego consulte la tabla siguiente. Esto le ayudará a solucionar el problema; si la falla no se puede solucionar, por favor diríjase a la tienda de ventas de GAC Motor para realizar revisión. No desmonte la maquina ni la repare por sí misma.

Fenómeno	Causas posibles y soluciones
Sin acción ni visualización en el host	Verifique los fusibles del host y el vehículo.
El host tiene acción, pero sin sonido o con sonido muy bajo	Suba el volumen.
	Verifique los ajustes de equilibrio delantero, trasero, izquierdo y derecho de altavoz
	Inspeccionar la antena y el conector
El cuerpo tiene un ligero calor	Calor normal por funcionamiento del reproductor de radiocasete.
Mala recepción de radio	Verifique si la antena está completamente desplegada y si la conexión es correcta.
	Verifique si está dañado el amplificador de antena dentro del automóvil.
	La señal de la radio deseada es demasiado débil. Utilice la sintonización manual.
No puede leer el USB	Intenta reemplazar el USB y realice diagnóstico por exclusión.
Hay archivos de audio que no se pueden reproducir	Confirme que el archivo es un archivo MP3 o WMA. El automóvil de este modelo no admite archivos de audio en formatos distintos de MP3 y WMA.
Fluctuación de volumen durante la reproducción de canción MP3	Debido a que las canciones MP3 provienen de una amplia gama de fuentes y no tienen un estándar unificado, es posible que el volumen de las canciones MP3 no sea el mismo cuando se comprimen las canciones MP3.
Pausas intermitentes durante la reproducción de música	Puede ser causado por los formatos diferentes de comprimisión de las canciones.

Fenómeno	Causas posibles y soluciones
No se puede leer archivos multimedia en el dispositivo de almacenamiento	Confirme que la partición de almacenamiento en la computadora sea una sola partición FAT 16/32. De lo contrario, puede reajustarla en su computadora para adaptarse al estándar requerido por este modelo.
No se puede leer canciones MP3 desde el adaptador USB combinado	Este modelo solo es compatible con adaptadores de puerto USB.
Boom sónico / ruido	Puede ser debido a equipos o ruido durante la grabación del archivo original MP3. Utilice otro reproductor para confirmar si se trata de un problema de la máquina.
Solo un altavoz tiene sonido	Verifique los ajustes del campo de sonido.
Hay archivos de audio que no se pueden reproducir	Confirme que el archivo es un archivo MP3 o WMA. El automóvil de este modelo no admite archivos de audio en formatos distintos de MP3 y WMA.
Sin fuente de alimentación	Fusible roto → reemplácelo con el fusible de misma especificación. En caso de que el fusible se dañe de nuevo, diríjase a la tienda de ventas de GAC Motor para realizar la revisión.
Sin sonido	Inspeccionar el ajuste de volumen
	Avance rápido y rebobinado rápido están en uso.

4.7 Sistema de sonido（AVN）*

4.7.1 Panel de control

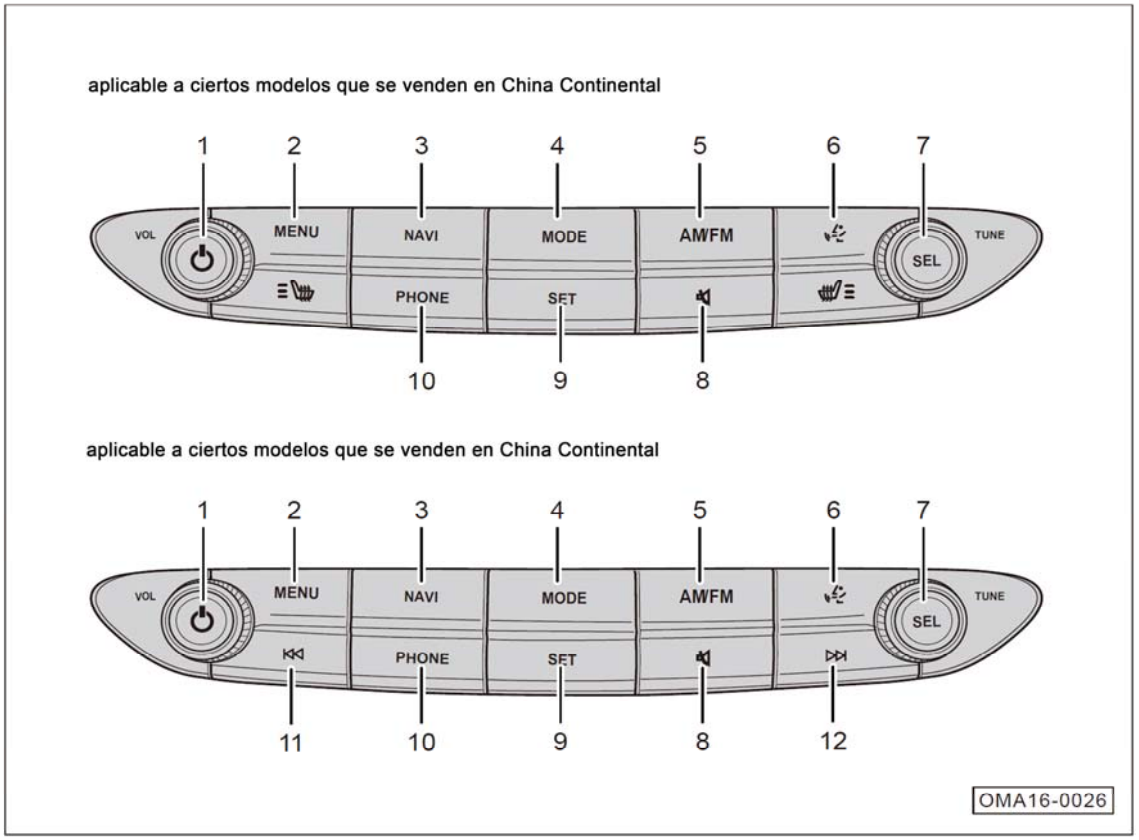

1. Botón de alimentación/botón de ajuste de volumen

- En estado apagado, presione brevemente este botón para encender.
- Cuando está encendido, pulse brevemente este botón para cerrar la pantalla y apague todas las fuentes de sonido al mismo tiempo. Si ajuste la interfaz de salvapantallas para apagado, puede visualizar el reloj analógico, el reloj digital o apagar salvapantallas.
- Gire en sentido horario para aumentar el volumen de voz y en sentido antihorario para disminuirlo.

2. Botón de la interfaz principal

- En otra interfaz multimedia, pulse brevemente este botón para regresar a la interfaz principal de Modo de Tarjeta.
- En la interfaz principal, pulse brevemente este botón para cambiar entre la interfaz de modo de tarjeta y la interfaz de modo de botón.

3. Botón de navegación

- Presione brevemente este botón para ingresar a la interfaz del mapa de navegación.

4. Botón de cambio de la fuente de audio

- Presione brevemente este botón continuamente para cambiar: FM→AM-USB→Música Bluetooth→FM
- Este botón no cambiará activamente a la música de CarLife; si actualmente está reproduciendo la música de CarLife, al presionar este botón se cambiará a la Radio.

5. Botón de radio AM/FM

- En otra fuente de audio, presione brevemente este botón para cambiar al modo de radio;
- En el modo de radio, presione brevemente este botón para cambiar la banda de radio AM o FM.

6. Botón de voz

- Conecte el teléfono celular al host. Después de iniciar la función CarLife, active o finalice la voz con una pulsación corta (menos de 0,5 segundo) .

7. Botón de selección

- En el estado de la radio, la rotación en el sentido horario aumentará la frecuencia; mientras que la rotación en el sentido antihorario disminuirá la frecuencia.

8. Botón de silencio

- Presione este botón brevemente para silenciar la fuente de medios.
- Después de silenciar, presiónelo otra vez para activar el sonido.

9. Botón de configuración

– Pulse brevemente este botón para ingresar primero a la interfaz de ajuste del sistema: mantenga pulsado este botón durante un corto tiempo para cambiar entre: Ajustes del sistema → Configuración del vehículo → Interfaz de modo de botón.

10. Botón del teléfono

- Presione brevemente este botón para ingresar a la interfaz del teléfono Bluetooth.

11. Botón de canción anterior/regulación de frecuencia de radio *

- Busque automáticamente radios efectivas con pulsación corta a bajas frecuencias en la interfaz de radio.
- Al mantener presionado en la interfaz de radio, se realizará la búsqueda manual de emisoras efectivas de la banda de alta frecuencia a la banda de baja frecuencia
- Al presionar brevemente en la interfaz de reproducción de música, cambiará a la canción anterior.
- Al mantener presionado en la interfaz de reproducción de música, se realizará el rebobinado rápido.

12. Botón de canción posterior / regulación de frecuencia de radio *

– Al presionar brevemente en la interfaz de radio, se realizará la búsqueda automática de emisoras efectivas de la banda de baja frecuencia a la banda de alta frecuencia.

– Al mantener presionado en la interfaz de radio, se realizará la búsqueda manual de emisoras efectivas de la banda de baja frecuencia a la banda de alta frecuencia.

– Al presionar brevemente en la interfaz de reproducción de música, cambiará a la canción siguiente.

– Mantenga pulsado el botón para avanzar rápidamente en la interfaz del reproductor de música.

i Aviso

La interfaz o función del sistema de sonidos que se describe en el "Manual de Usuario" puede variar según la configuración del vehículo, solo como referencia, por favor consulte el automóvil real adquirido.

4.7.2 Botón de control del volante

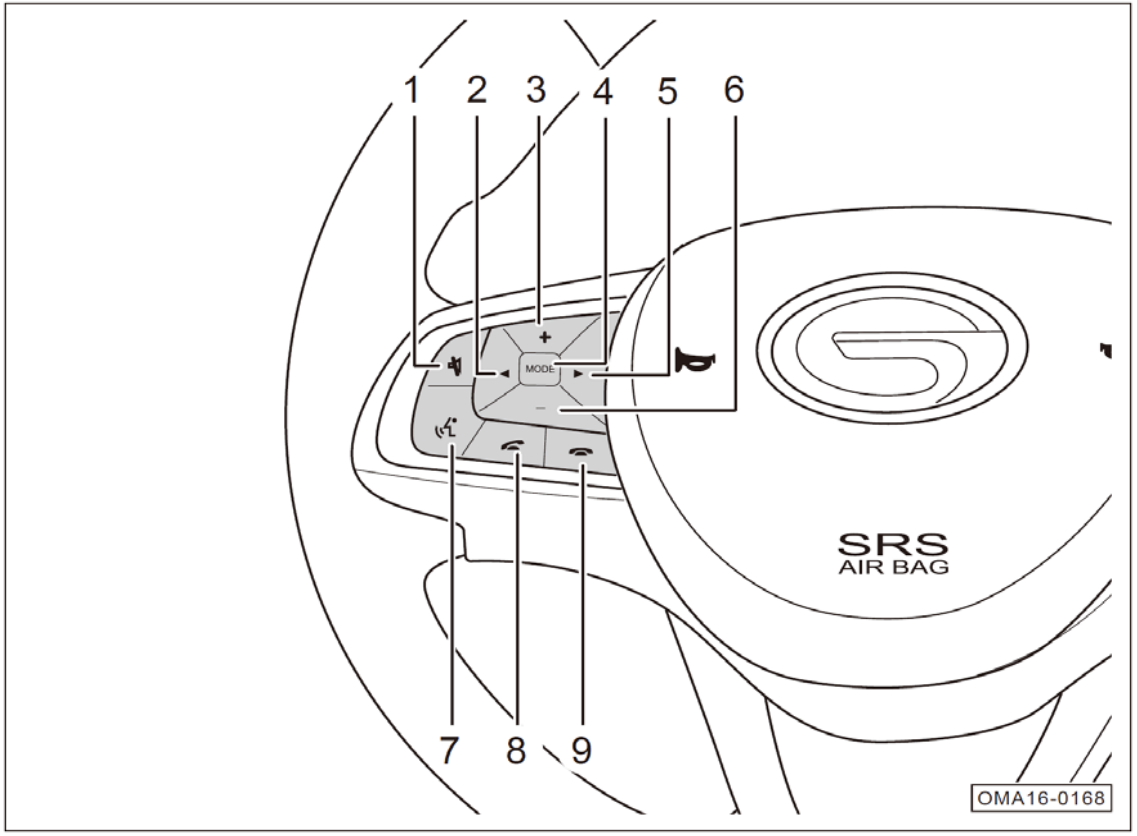

1. Botón de silencio

- Presione este botón brevemente para silenciar la fuente de medios.
- Después de silenciar, presiónelo otra vez para activar el sonido.

2. Botón atrás

- En el modo de la radio, la radio busca automáticamente hacia bajas frecuencias; se detendrá la búsqueda automática cuando se encuentra con una estación activa y se reproducirá.
- Transformará las pistas mientras se reproduce la fuentede medios.

3. Botón de aumento de volumen

4. Botón de cambio de la fuente de audio

- Presione brevemente este botón continuamente para cambiar: FM→AM-USB→Música Bluetooth→FM
- Este botón no cambiará activamente a la música de CarLife; si actualmente está reproduciendo la música de CarLife, al presionar este botón se cambiará a la Radio.

5. Botón hacia adelante

- En el modo de la radio, la radio busca automáticamente hacia altas frecuencias; se detendrá la búsqueda automática cuando se encuentra con una estación activa y se reproducirá.
- Transformará las pistas hacia abajo mientras se reproduce la fuente de medios.

6. Botón de reducción de volumen

7. Botón de voz

– Conecte el teléfono celular al host. Después de iniciar la función CarLife, active o finalice la voz con una pulsación corta (menos de 0,5 segundo) .

8. Botón de contesta

- Presione este botón para contestar la llamada cuando hay una llamada en el sistema de llamadas Bluetooth.
- Presione este botón para entrar en la interfaz de configuración de Bluetootn cuando no hay llamada en el sistema de llamadas Bluetooth.

9. Botón de finalización de llamada

- Presione este botón para rechazar la llamada cuando hay una llamada en el sistema de llamadas Bluetooth.
- Presione este botón para finalizar la llamada actual.

4.7.3 Operación básica

Encendido/apagado

– Cuando el interruptor de arranque o el interruptor de encendido está en la marcha "ACC" u "ON", y se muestra la interfaz de salvapantallas en el sistema, encienda el sistema de sonido ⏻con una pulsación corta.

1. Interfaz de recordatorio de encender

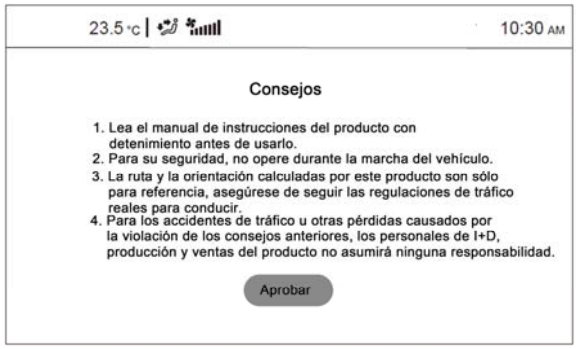

Después de que el interruptor de arranque o el interruptor de encendido cambie a la marcha "ACC" u "ON", el host de audio se encenderá y aparecerá la interfaz de "Mensajes". Lea y siga las instrucciones para operar el host de audio, con el fin de evitar accidentes.

Protección de pantalla

En el estado de encendido, Pulse brevemente el botón y aparecerá mostrada la interfaz de salvapantallas. Están disponibles tres tipos de salvapantallas: dinámico, de reloj, personalizado.

Protector de pantalla dinámico

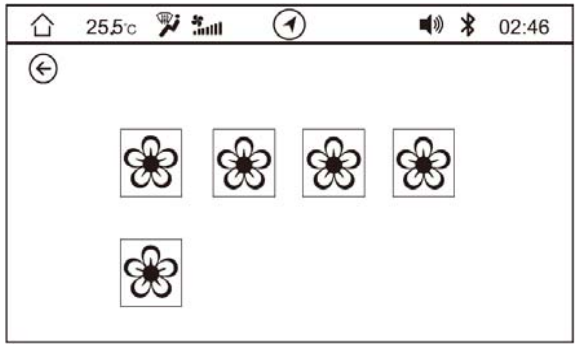

– Haga clic en la tecla programable [Salvapantallas dinámico] en la interfaz principal de Modo de Tarjeta para ingresar a la interfaz de selección correspondiente y seleccione el adecuado salvapantallas dinámico.

Protector de pantalla de reloj

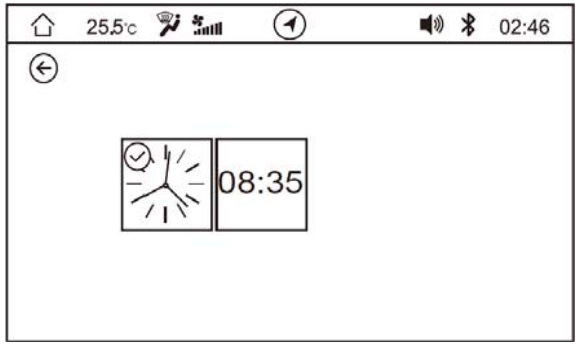

– Haga clic en la tecla programable [Salvapantallas de reloj] en la interfaz principal de Modo de Tarjeta para acceder a la interfaz de selección correspondiente. Seleccione el Salvapantallas de reloj digital o de reloj analógico.

- Visualización del reloj digital.

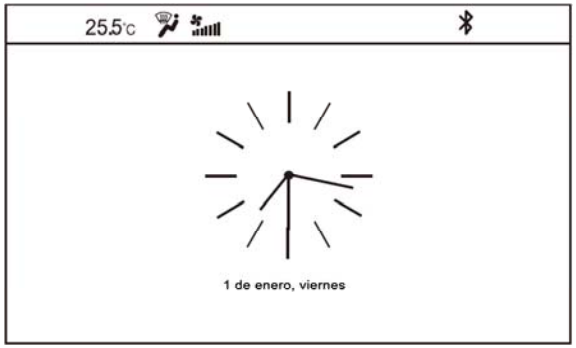

- Visualización del reloj analógico.

Protector de pantalla personalizado

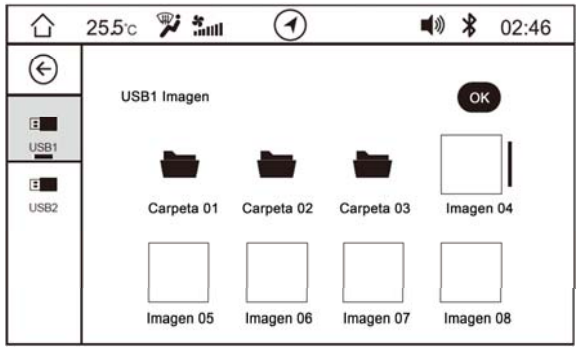

– Haga clic en la tecla programable [Salvapantallas personalizado] en la interfaz principal de Modo de Tarjeta para acceder a la interfaz de selección correspondiente. Seleccione la imagen adecuada como el salvapantallas de acuerdo con sus preferencias personales.

Aviso
Al seleccionar un salvapantallas personalizado, el host debe estar conectado a un USB, y hay una imagen de formato compatible con el host en el USB.

Control del volumen

Ajuste del volumen

- Gire la perilla de ajuste de volumen ⏻ en sentido horario/antihorario para aumentar/disminuir el volumen.
- Pulse brevemente el botón +/- de volumen en el lado izquierdo del volante, para aumentar/disminuir el volumen.

Silencio

- Pulse brevemente el botón 🔇 en el lado izquierdo del volante o en el panel de control, el símbolo de silencio en la pantalla se iluminará, activando la función de silencio;
- Pulse brevemente el botón 🔇 en el lado izquierdo del volante o en el panel de control nuevamente, el símbolo de silencio en la pantalla desaparecerá y se liberará la función de silencio.

Interfaz principal

En otras interfaces, puede ingresar a la interfaz principal del sistema presionando brevemente el botón MEUN o haciendo clic en la tecla programable.

En la interfaz principal se incluyen: Modo de Tarjeta, Modo de Botón; pulse brevemente el botón o haga clic en la tecla programable para cambiar entre los dos modos.

Modo de tarjeta

– Las funciones del Modo de Tarjeta incluyen: navegación, radio, música, teléfono Bluetooth, salvapantallas (dinámico, de reloj, personalizado), donde se puede hojear entre páginas con deslizamiento a la izquierda y a la derecha.

Descripción de teclas programables en pantalla

1. : Haga clic para cambiar a la interfaz principal de Modo de Botón.
2. : Haga clic para abrir la interfaz de búsqueda de la función de navegación.
3. : Haga clic para cambiar a la interfaz de navegación.
4. Distrito de Panyu, Ciudad Guangzhou : Haga clic para cambiar a la interfaz de navegación.
5. Radio: Haga clic para cambiar a la interfaz de radio.
6. : Radio: haga clic en la emisora, la radio busca automáticamente hacia bajas frecuencias; se detendrá la búsqueda automática cuando se encuentra con una emisora efectiva y se reproducirá. Música: haga clic para cambiar a la canción anterior.
7. : Radio: haga clic en la emisora, la radio busca automáticamente hacia altas frecuencias; se detendrá la búsqueda automática cuando se encuentra con una emisora efectiva y se reproducirá. Música: haga clic para cambiar a la canción seguiente
8. : Haga clic en Reproducir / Pausar.

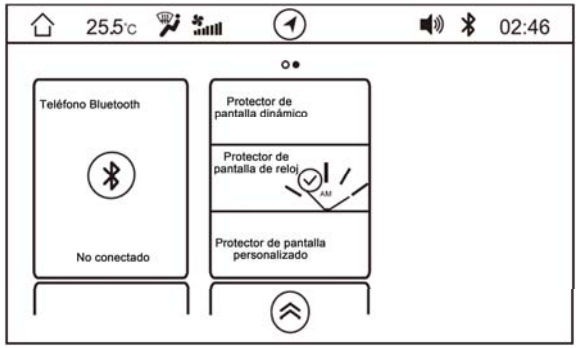

Descripción de las funciones de las teclas programables:

1. Teléfono con Bluetooth : Haga clic para cambiar a la interfaz del teléfono Bluetooth.
2. Salvapantallas dinámico : Haga clic para cambiar a la interfaz de selección de salvapantallas dinámico.
3. Salvapantallas de reloj : Haga clic para cambiar a la pantalla de selección del salvapantallas del reloj.
4. Salvapantallas personalizado : Haga clic para cambiar a la interfaz de selección de salvapantallas personalizado.

Ajuste la secuencia de tarjetas

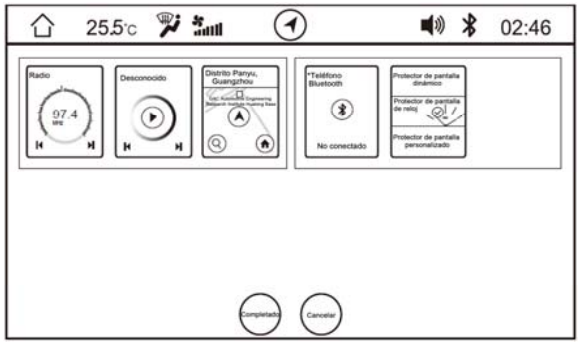

– Use el dedo pulgar y el índice para deslizarse diagonalmente al centro de la pantalla de visualización al mismo tiempo para ingresar al modo de ajuste de secuencia de tarjetas.

– Mantén presionada la tarjeta para realizar el arrastre y ajustar la secuencia.

– Después de ajustar la secuencia, haga clic en [Finalizar] para guardar.

– Si no necesita guardar, haga clic en [Cancelar] para salir.

Modo de botón

En la interfaz principal de Modo de Tarjeta, pulse brevemente el botón MENU del panel de control o haga clic en la interfaz principal o la tecla programable, la interfaz principal cambiará de Modo de Tarjeta al Modo de Botón.

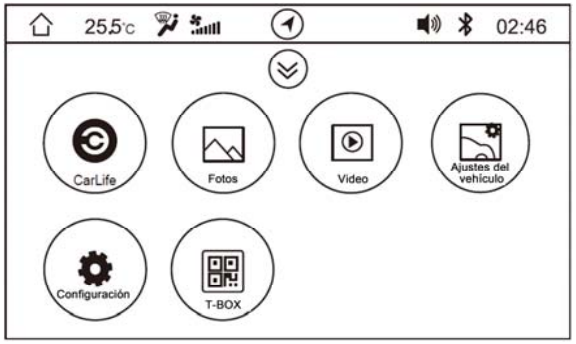

– Las funciones del Modo de Botón incluyen: CarLife, imágenes, video, configuraciones del vehículo, ajustes y T-BOX*.

- Haga clic en la tecla programable correspondiente, el sistema saltará a la interfaz de función correspondiente.

4.7.4 Radio

Ingrese en el modo de radio a través de los siguientes métodos:

- Haga clic en la tarjeta "Radio" en el Modo de Tarjeta para ingresar al modo de radio;
- Pulse el botón MODE en el panel de control continuamente para cambiar al modo de radio;
- Presione el botón MODE en el lado izquierdo del volante continuamente para entrar en el modo de Radio.
- Presione brevemente el botón AM/FM para ingresar en el modo de Radio.

Selección de banda de frecuencia

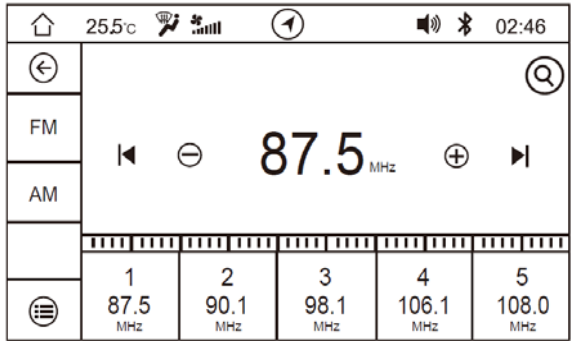

– En la interfaz de reproducción de la radio, pulse brevemente y continuamente el botón AM / FM en el panel de control para cambiar la banda entre "FM → AM → FM".

– Haga clic en la tecla programable en pantalla FM o AM en la interfaz para cambiar la banda.

Función de búsqueda de emisoras

Puede buscar de forma manual o automática las emisoras.

Búsqueda manual de emisoras

- Haga clic en la tecla programable ⊕ de la interfaz o gire la perilla "SEL" en sentido antihorario para cambiar la frecuencia de radio a un paso en la dirección de alta frecuencia.
- Pulse la tecla programable ⊖ en la interfaz o gire la perilla "SEL" en sentido antihorario, de modo que la frecuencia de radio cambia un paso en la dirección de baja frecuencia.
- Arrastre el puntero del eje de frecuencia hacia la izquierda y hacia la derecha para buscar las emisoras.
- Mantenga pulsado el botón ⏭ para realizar búsqueda en sentido de alta frecuencia *.
- Mantenga pulsado el botón ⏮ para realizar búsqueda en sentido de baja frecuencia *.

i Aviso
• AM: 1 paso = 9KHz • FM: 1 paso = 100 KHz

Búsqueda automática de emisoras

- Haga clic en la tecla programable ⏭ o presione brevemente el botón ► en el lado izquierdo del volante, para que la radio busque automáticamente las altas frecuencias, hasta cuando se encuentre con una emisora efectiva mientras se reproduzca.
- Haga clic en la tecla programable ⏮ o presione brevemente el botón ◄ en el lado izquierdo del volante, para que la radio busque automáticamente las bajas frecuencias, hasta cuando se encuentre con una emisora efectiva mientras se reproduzca.
- Presione brevemente el botón ⏭, para que la radio busque automáticamente las altas frecuencias, hasta cuando se encuentre con una emisora activa mientras se reproduzca.
- Presione brevemente el botón ⏮, para que la radio busque automáticamente las bajas frecuencias, hasta cuando se encuentre con una emisora activa mientras se reproduzca.

Introducir manualmente la frecuencia de emisora

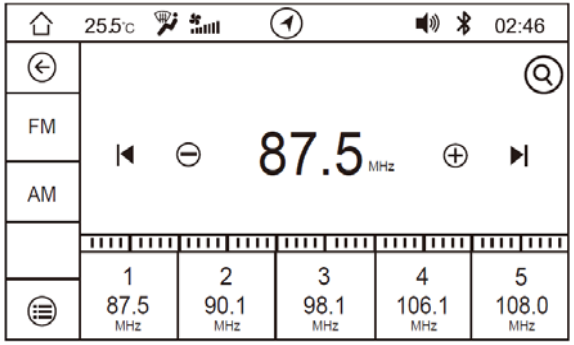

1. Haga clic en 🔍 de la esquina superior derecha para abrir el teclado.

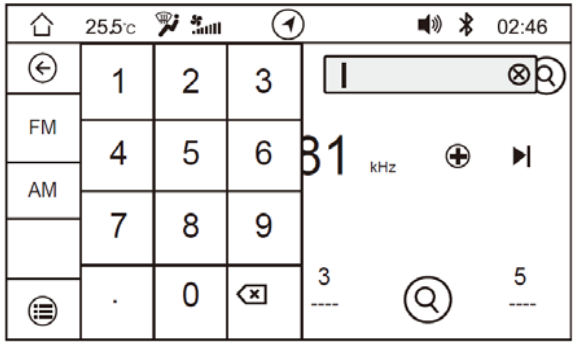

2. Puede introducir manualmente la frecuencia de emisora.

Emisoras almacenadas

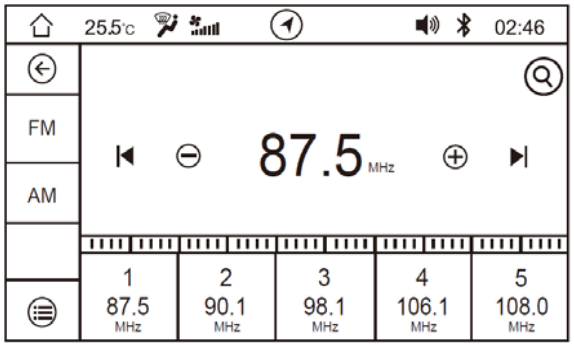

- Mantenga presionadas las teclas 1~5 por debajo de la interfaz para guardar la emisora que se está reproduciendo actualmente en las posiciones correspondientes de 1~5.
- Pulse brevemente las teclas programables 1 ~ 5 para reproducir la radio de radio almacenada previamente.

Almacenamiento automático

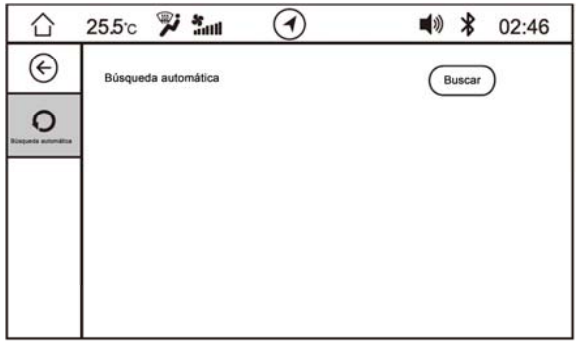

– Haga clic en la tecla programable para ingresar a la interfaz de almacenamiento automático.

– Si necesita actualizar la lista de almacenamiento automático, haga clic en la tecla programable [Buscar], aparecerá en la pantalla el texto"Buscando". El sistema iniciará la búsqueda automáticamente desde baja frecuencia a alta frecuencia. La radio FM o AM con señal fuerte se almacenará en la lista de almacenamiento automático.

– Durante la búsqueda automática, al hacer clic en otras partes o al hacer clic en la tecla programable "Pausar", se interrumpirá la búsqueda automática.

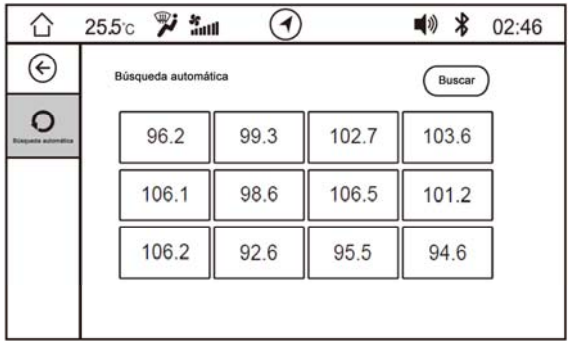

- Cuando la búsqueda se ha completado, el sistema guardará 12 emisoras con las señales más fuertes en la lista y reproducirá la emisora con más fuerte señal entre ellas.

Aviso

- Cuando la recepción de señal no es buena, puede guardar emisoras menor de 12.
- Cuando use la función de Almacenamiento Automático, las radios originalmente almacenadas en la banda se cubrirán.

Forma de recepción acústica de AM/FM del vehículo

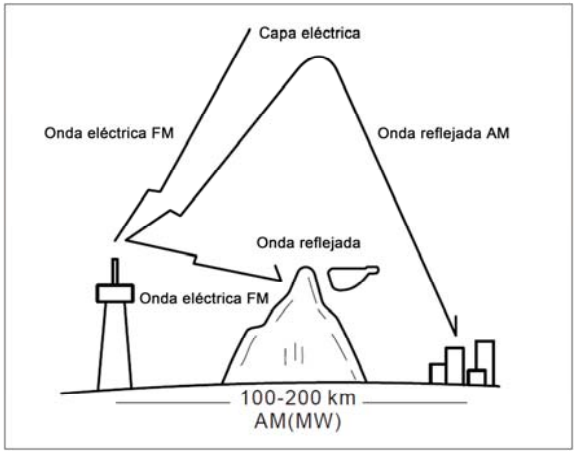

Los canales de ondas ultra cortas de FM pasarán directamente a través de la ionosfera y no se reflejarán, pero causarán reflejos cuando se encuentren con obstáculos como altas montañas y edificios altos. La distancia de transmisión de FM suele ser de unos 40 a 50 kilómetros, y la distancia de transmisión será más corta para la transmisión de las señales estéreas.

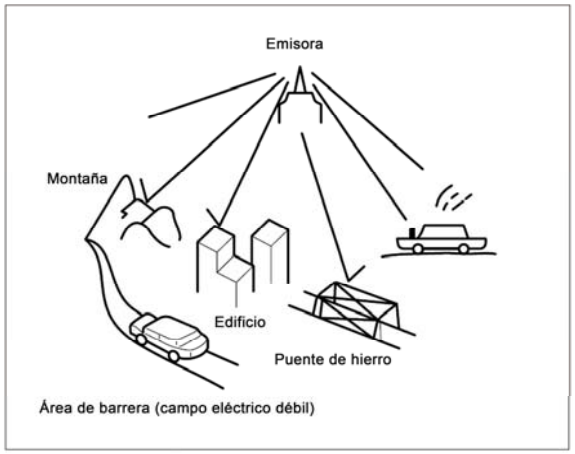

La radio está demasiado lejos de la estación de radio, por eso la señal es demasiado débil y la recepción no es fácil, por lo que solo se recibe el ruido. Cuando el vehículo está conduciendo en un lugar con dos emisoras de onda fuerte con una frecuencia cercana de señal, donde puede recibir las dos al mismo tiempo, la radio puede perder tono repentinamente o causar interferencia de ruido.

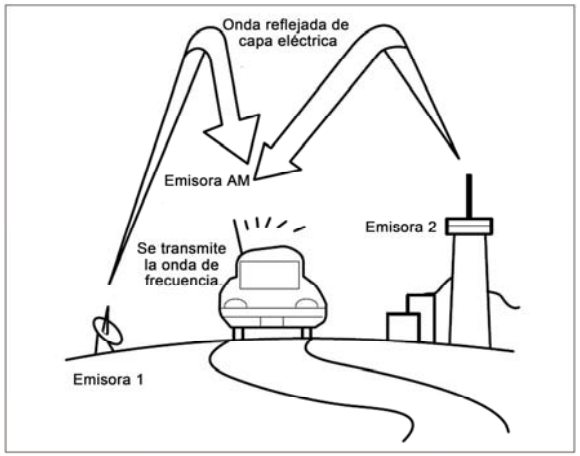

Las ondas cortas o medianas de AM no pueden pasar a través de la ionosfera, sino se generan la difracción, y cuando las ondas golpean los edificios o las montañas, su distancia de propagación será más lejos que la de FM, por lo tanto será muy probable que reciba simultáneamente las señales de dos emisoras de AM.

4.7.5 Reproducción USB

Selección de fuente de sonido USB

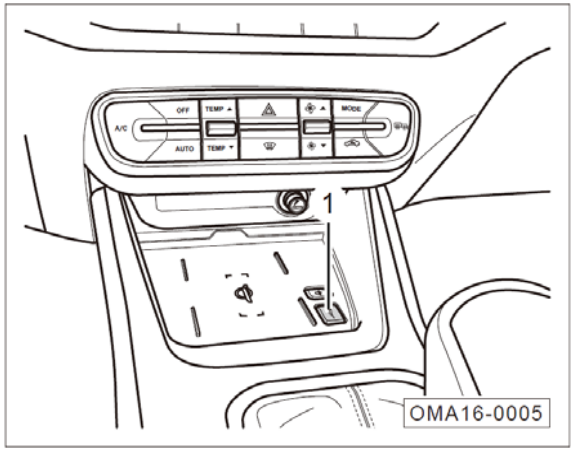

– El orificio de USB① se encuentra en la parte delantera del salpicadero auxiliar; se puede utilizarlo luego de levantar la tapa.

Ingrese a la interfaz principal de la fuente de medios USB a través las siguientes maneras:

- Haga clic en la tarjeta de "Música" de Modo de Tarjeta para ingresar al modo de reproducción por USB;
- Presione brevemente y continuamente el botón MODE para cambiar a la reproducción USB.
- Presione brevemente y continuamente el botón MODE en el lado izquierdo del volante para cambiar a la reproducción USB.
- Haga clic en las teclas programables "Música" y "Video" en la interfaz principal de Modo de Botón para cambiar al modo de reproducción por USB; si el USB no está conectado, no aparecerá en la pantalla ninguna fuente. Compruebe si el dispositivo está conectado.

- Una vez que el dispositivo USB se haya conectado correctamente, aparecerá un mensaje, admitirá músicas, imágenes y videos USB.

Reproducción de música USB

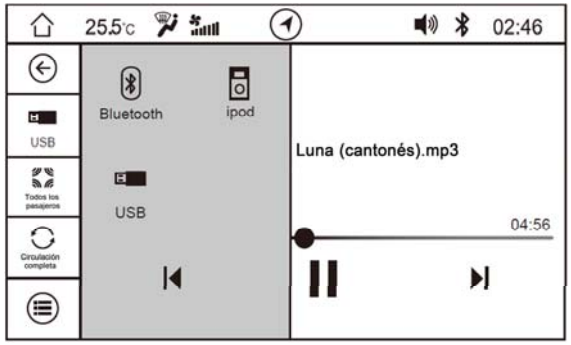

– Haga clic en la tecla programable para seleccionar un dispositivo externo compatible con Bluetooth, USB e iPod.

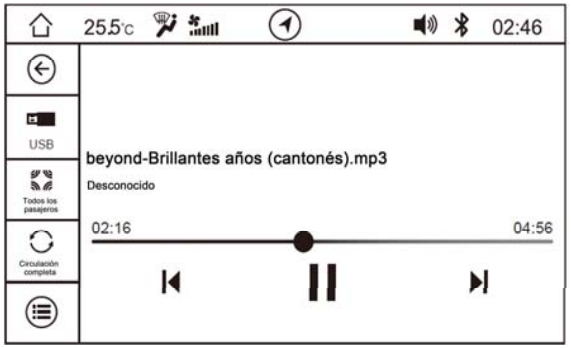

- La interfaz de reproducción puede mostrar el nombre de la canción, el nombre del artista y la duración total de la canción y el tiempo de reproducción.

Descripción de las funciones de las teclas programables:

Icono	Instrucciones
⏮	Canción anterior/retroceso rápido
⏭	Canción siguiente/avance rápido
▶	Reproducir
⏸	Pausar
●	Arrastrando hacia adelante/hacia atrás

Canción anterior/retroceso rápido

– Pulse brevemente la tecla programable ⏮ para reproducir la canción anterior (si la canción actual se reproduce ≤ 5 segundos, pulse esta tecla para volver a la canción anterior, y si se reproduce la canción actual> 5 segundos, pulse esta tecla para regresar al título una vez).

– Mantenga pulsada la tecla programable ⏮ para realizar el rebobinado rápido del contenido de la pista actual (solo retrocede la pista actual, que se retornará al comienzo automáticamente y a continuación se reproduce normalmente. Si no vuelve al comienzo, se reanudará la reproducción normal cuando se suelte el botón).

Canción siguiente/avance rápido

– Pulse brevemente la tecla programable ⏭ para reproducir la siguiente canción.

– Mantenga pulsada la tecla programable ⏭ para avanzar rápidamente y reanudar la reproducción normal cuando se suelta el botón (si avanza rápidamente hasta el final de la canción, reproduce normalmente desde la siguiente pista; si la pista es la última canción de la carpeta, vaya a la primera canción de la siguiente carpeta para comenzar la reproducción normal).

i Aviso

Algunos modelos tienen botones ⏮/⏭ en el panel de control y el método de operación es el mismo que ⏮/⏭.

Cambio del efecto de sonido

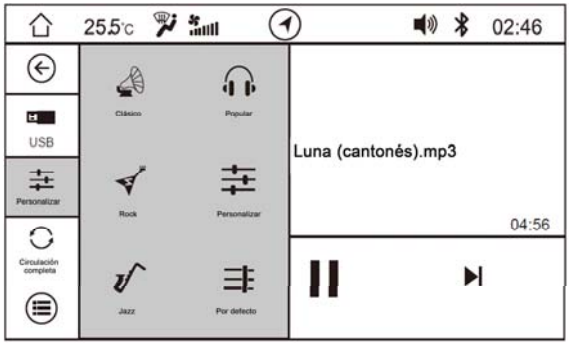

– Haga clic en la tecla programable "Por defecto" para cambiar el modo de sonido. El sistema admite seis modos de sonido: Clásico, Pop, Rock, Defecto, Jazz y Personalizado.

– Después de seleccionar un efecto de sonido personalizado, puede ajustar los agudos, medios y graves.

i Aviso

Sólo se puede cambiar el modo cuando el efecto de sonido 3D está desactivado. => Ver la página 199.

Modo de ciclo

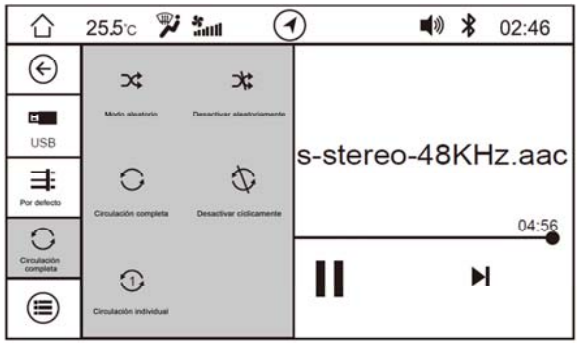

Haga clic en la tecla programable "Reproduccion en bucle de todas " para seleccionar modo en bucle y aleatorio de acuerdo con la situación real:

- Reproducción al azar: las canciones se reproducen al azar según la lista y deja de reproducirse después de que termine la reproducción.
- Aleatorio desactivado: desactiva la reproducción aleatoria;
- Ciclo Completo: las canciones se reproducen de acuerdo con el orden en la lista, y la reproducción comienza desde el principio después de que finalice la reproducción;
- Bucle desactivado: desactiva la reproducción en bucle;
- Ciclo Individual: se reproduce una canción repetidamente, y si selecciona la siguiente pista, la siguiente pista se reproducirá repetidamente.

Lista de canciones

– Haga clic en la tecla programable para ingresar a la lista:

– Puede tocar la categoría correspondiente en el lado izquierdo para seleccionar "canciones", "artista", "carpeta", la lista de archivos correspondiente se visualiza en el lado derecho. Toque el archivo de canción en el lado derecho y cambia a la imagen de reproducción de la canción seleccionada.

- Desplácese hacia arriba y hacia abajo en la barra de desplazamiento en el lado derecho de la lista para buscar canciones, también puede ordenar canciones por orden alfabético.

Reproducción de vídeo USB

– Haga clic en la tecla programable "Video" en la interfaz principal de Modo Botón Pulsador o haga clic en la tecla programable "Video" en el cuadro emergente cuando se inserte el dispositivo USB para ingresar a la interfaz de reproducción de video.

Aviso

Teniendo en cuenta la seguridad de conducción, el producto está provisto con restricciones de reproducción de video:

- Cuando el interruptor de arranque o el interruptor de encendido está en la posición "ACC", el video se puede reproducir normalmente.
- Cuando el interruptor de arranque o el interruptor de encendido está en la posición "ON", el vehículo puede reproducir video en caso de estacionamiento, y si se libera el estado de estacionamiento, se prohíbe la reproducción de video.
- Cuando el vehículo esté en funcionamiento, seleccione la reproducción del video, aparecerá una ventana emergente y el video no podrá reproducirse en este momento.

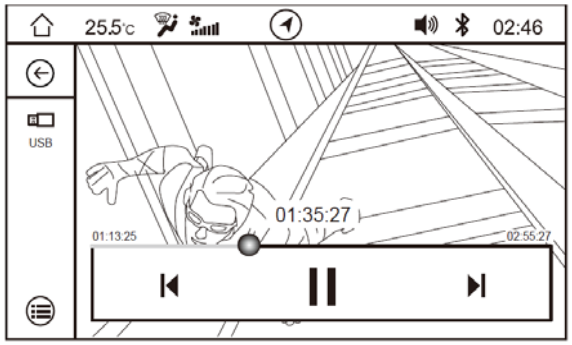

Descripción de las funciones de las teclas programables:

Icono	Instrucciones
⏮	Reproducir el video anterior
⏭	Reproducir el video siguiente
▶	Reproducir
⏸	Pausar
●	Arrastrando hacia adelante/hacia atrás

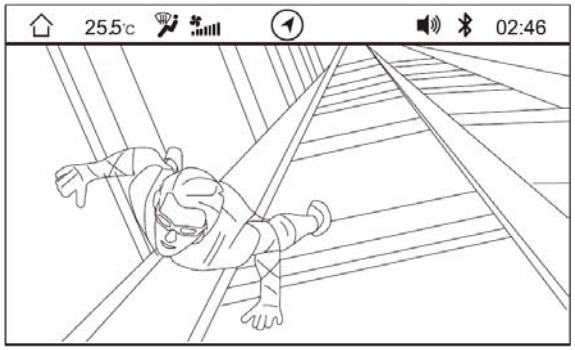

– Cuando el video se cambia a reproducción de pantalla completa, haga clic en la interfaz de reproducción de video para saltar de la barra de botones en pantalla.

Lista de videos

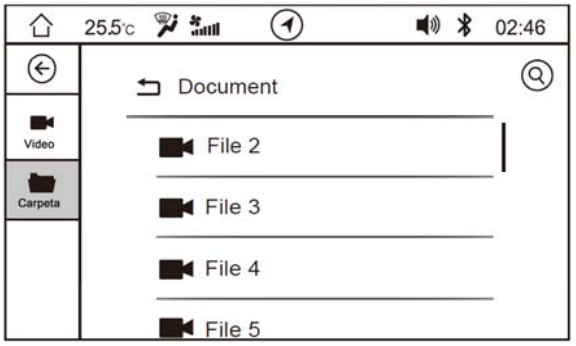

- Haga clic en la tecla programable ☰ para ingresar a la lista.
- Las listas incluyen la lista de videos y la de carpetas.
- En la interfaz de la lista de videos, haga clic en el video que desea reproducir para ingresar a la interfaz de reproducción de video.
- Desplácese hacia arriba y hacia abajo en la barra de desplazamiento en el lado derecho de la lista para buscar videos.

Reproducción de imágenes de USB

– Haga clic en la tecla programable "Imagen" en la interfaz principal de Modo Botón Pulsador o haga clic en la tecla programable "Imagen" en el cuadro emergente cuando se inserte el dispositivo USB para ingresar a la interfaz de reproducción de imagen.

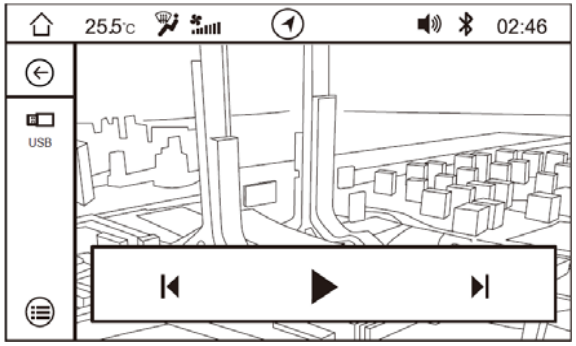

Descripción de las funciones de las teclas programables:

Icono	Instrucciones
⏮	Reproducir la imagen anterior
⏭	Reproducir la imagen siguiente
▶	Reproducir
⏸	Pausar

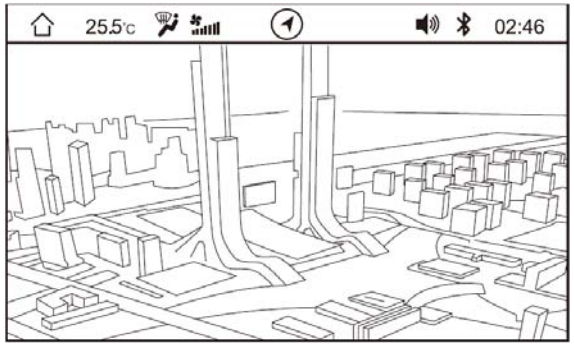

– En caso de cambio a reproducción de pantalla completa de imagen, haga clic en la interfaz de reproducción de imágenes para saltar de la barra de botones en pantalla.

– Al explorar la imagen, puede usar dos dedos para acercar o alejar la imagen.

Lista de imagenes

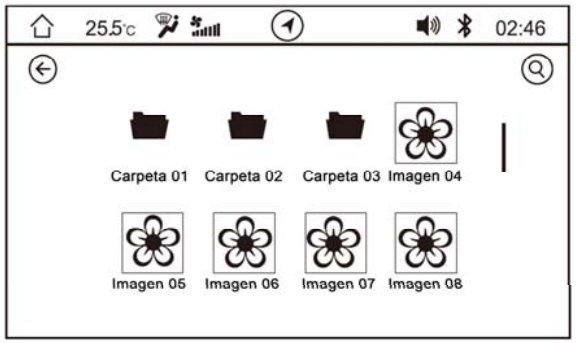

- Haga clic en la tecla programable para ingresar a la lista de imágenes. La lista de imágenes se muestra en miniaturas:
- Haga clic en la carpeta para ir al siguiente nivel del directorio de archivos;
- Desplácese hacia arriba y hacia abajo en la barra de desplazamiento en el lado derecho de la lista para buscar a las imágenes o las carpetas.
- Haga clic en la tecla programable para volver al directorio de archivos anterior.

i Aviso
Utilice un USB certificado con mejor calidad para garantizar el efecto de reproducción.

4.7.6 Reproducción por iPod

Este producto ha pasado la certificación de Apple iPod. Cuando el iPod y iPhone están conectados al host de audio a través de un cable USB, pueden reproducir música de iPod y iPhone. Si los dispositivos iPod y iPhone no están conectados al host de audio, haga clic en la tecla programable "iPod".

Configuración del sistema

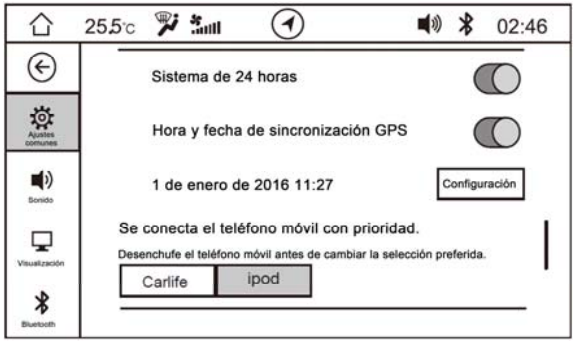

Abra la interfaz común para ajustes del sistema de audio. Seleccione iPod en el elemento "Conexión prioritaria móvil". Si selecciona CarLife, no puede conectarse al iPod.

Aviso

- Para la operación de reproducción de iPod, ver la sección Reproducción de USB.
- Si conecta el cable USB del dispositivo iPod al host de audio, use el arnés certificado. De lo contrario, es posible que la reproducción no funcione correctamente.
- Si la autenticación del iPod falla o no se puede leer correctamente, se recomienda volver a conectar el arnés USB conectado al host de audio.
- Si se le indica que el iPod está en estado de pausa, se recomienda desenchufar el dispositivo iPod, haga clic en Reproducción de Música y a continuación inserte el iPod.

4.7.7 Función de Bluetooth

Instrucciones

Bluetooth es una tecnología de comunicación inalámbrica de corto alcance, que permite intercambiar información sin ninguna conexión física dentro de un rango de aproximadamente 10 metros. Se puede utilizar Bluetooth del presente sistema para establecer la conexión inalámbrica con su teléfono Bluetooth para la contesta de manos libres.

Instrucciones de uso:

- Activar la función de conexión de Bluetooth: active tanto la función de Bluetooth de su teléfono móvil como la del presente sistema cuando intenta de utilizar el Bluetooth, mientras asegúrese de que la distancia entre el teléfono Bluetooth y el sistema es aproximadamente de 10 metros o una distancia menor.
- La función del Bluetooth del presente sistema ha sido certificado por la sección correspondiente. Si el teléfono Bluetooth no se puede establecer conexión con el Bluetooth del sistema, o no funciona correctamente después de la conexión, por favor determine que su equipo cumpla con los requisitos internacionales de diseño sobre la especificación del Bluetooth.
- La función del Bluetooth del presente sistema sólo puede apoyar y conectar con un solo equipo, y generalmente el celular de Bluetooth también sólo puede apoyar y conectar con un dispositivo, por eso si su teléfono Bluetooth ha encontrado este sistema de Bluetooth pero no puede conectarse, por favor revise si su teléfono móvil ya sea conectado con otro dispositivo Bluetooth alrededor; si es así, por favor intente cortar la conexión Bluetooth que se ha establecido con su teléfono Bluetooth, o intente apagar el teléfono, y luego volver a encenderlo y activar la función de Bluetooth. Por favor revise si su teléfono móvil ya sea conectado con otro dispositivo Bluetooth alrededor, si es así, por favor intente cortar la conexión Bluetooth que se ha establecido con su teléfono Bluetooth, o intente apagar el teléfono, y luego volver a activar el celular y el Bluetooth.
- El uso prolongado de este sistema de Bluetooth para llamadas telefónicas, como la contesta directa de su teléfono móvil, causará la presencia de radiación electromagnética que afecta a la salud humana.
- La lista de llamadas puede descargar 1,000 registros.
- Después de activar el presente Bluetooth, por favor utilice su teléfono móvil para buscar el Bluetooth y conectarlo.

Ingresar al modo Bluetooth

Ingrese al modo de Bluetooth de la siguiente manera:

- Haga clic en "Teléfono Bluetooth" en la interfaz principal de Modo Tarjeta para ingresar al modo Bluetooth;
- Pulse brevemente el botón "TELÉFONO" en el panel de control para ingresar al modo Bluetooth;
- Cuando no esté en el modo de llamada, presione brevemente el botón izquierdo del volante para ingresar al modo Bluetooth.

- Si no hay dispositivo Bluetooth conectado, el sistema solicitará a conectar un nuevo dispositivo.
- Haga clic en la tecla programable para ingresar a la interfaz de ajustes de Bluetooth, ajustando y conectando la función Bluetooth para su uso.

– Conecte el dispositivo Bluetooth e ingrese a la interfaz. Puede hacer clic en Audio, Agenda, Marcar para ingresar a la interfaz correspondiente.

Hacer una llamada

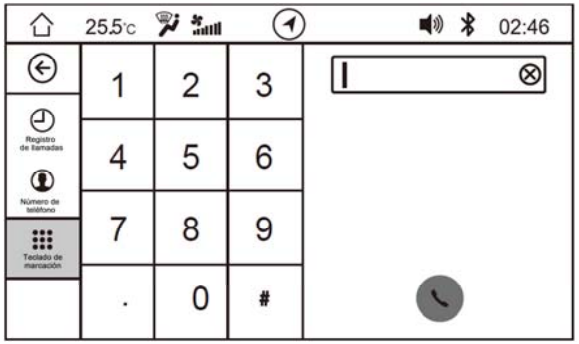

– Cuando el teléfono y la máquina estén conectados a Bluetooth, en la interfaz principal de Bluetooth, haga clic en la tecla programable "Teclado" para ingresar a la interfaz de función de marcado.

– Después de ingresar el número de teléfono que se marcará en el teclado (haga clic en la tecla programable ⊗ para eliminar el número ingresado, lo que admite pulsación larga y corta), haga clic en la tecla programable para hacer la respectiva llamada e ingresar al estado de la llamada.

– Si se almacenan contactos en el teléfono, aparecerán mostrados en la interfaz de marcado el nombre del contacto y el avatar predeterminado. Si no hay contactos guardados, aparecerán mostrados el número y el avatar predeterminado.

Durante la llamada, haga clic en la tecla programable de la interfaz de llamada para:

- Haga clic en para colgar el teléfono;
- Haga clic en la tecla programable para cambiar entre el modo de manos libres y el modo privado (el modo predeterminado es de manos libres cuando la llamada está conectada);
- Haga clic en la tecla programable para activar y desactivar el modo de silencio;
- Después de que la llamada esté conectada, haga clic en para ingresar el número.

Contesta de llamadas

Cuando el Bluetooth está conectado, en caso de desactivado de recepción automática en los ajustes del Bluetooth, haga clic en la tecla programable de la interfaz de llamadas entrantes para materializarlo:

- Haga clic en para contestar el teléfono;
- Haga clic en para rechazar la llamada;

i Aviso

También puede recibir la llamada presionando el botón Recibir en el teclado del volante; pulse el botón Terminar Llamada en el teclado del volante para rechazar la llamada.

Registro de llamadas

- El historial de llamadas después de la conexión del Bluetooth al móvil se almacenará en el Historial de Llamadas del sistema. En la interfaz principal de Bluetooth, haga clic en la tecla programable del historial de llamadas para cambiar a la interfaz del historial de llamadas.
- Si el historial de llamadas no está sincronizado, el sistema mostrará que el historial de llamadas no está sincronizado. Haga clic en la tecla programable "Sincronizar" para sincronizar el historial de llamadas.
- El historial de llamadas incluye llamadas conectadas, llamadas perdidas y llamadas marcadas;
- Tire hacia abajo la barra de desplazamiento a la derecha para ver el historial de llamadas.
-

Número de teléfono

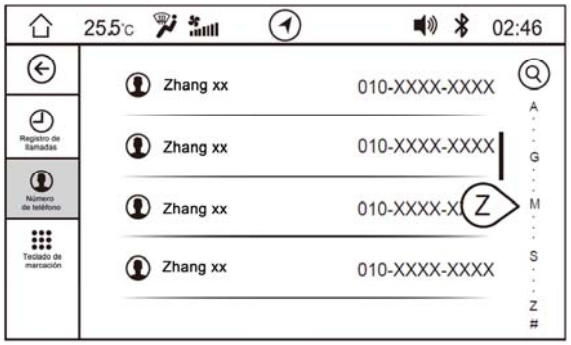

– Una vez que el dispositivo Bluetooth se haya conectado correctamente, haga clic en la tecla programable "Número de teléfono" en la interfaz principal de Bluetooth para ingresar a la interfaz de operación del listín telefónico.

i Aviso

La función de número de teléfono requiere que el teléfono admita la función de descarga del listín telefónico.

– Si el listín telefónico no está sincronizado, el sistema mostrará que el listín telefónico no está sincronizado. Haga clic en la tecla programable "Sincronizar" para sincronizar el listín telefónico.

i Aviso

Debe confirmar en el teléfono móvil si acepta sincronizar el listín telefónico.

– Una vez completada la sincronización, el sistema mostrará los contactos en orden alfabético. Arrastre la barra de desplazamiento a la derecha para desplazarse por los contactos o arrastre la letra a la derecha. El sistema listará todos los contactos cuyas iniciales coincidan.

– Haga clic en el contacto que desea contactar para llamar.

- Presione brevemente en la esquina superior derecha para abrir el teclado y puede introducir la primera letra y el inglés para buscar al contacto.

Música de Bluetooth

– Conecte el dispositivo Bluetooth e ingrese a la interfaz. Puede hacer clic en el audio para ingresar a la interfaz correspondiente.

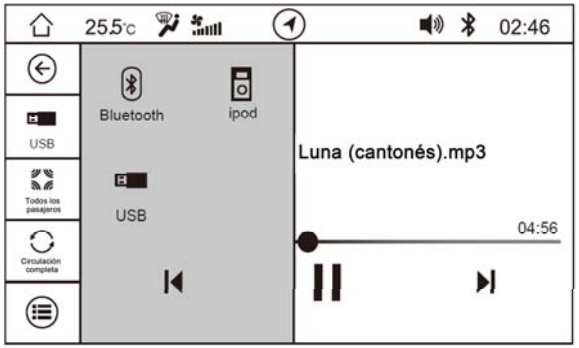

– Haga clic en la tarjeta "Música" en la interfaz principal de Modo de Tarjeta para acceder a la interfaz de reproducción de música;

– Haga clic en para seleccionar la música Bluetooth, que puede reproducirse a través de Bluetooth.

Aviso
• Esta función requiere que los teléfonos móviles sean compatibles, mientras que algunos teléfonos necesitan ingresar al modo de reproductor de música. • La visualización de información de la interfaz de reproducción de música depende de si el teléfono móvil puede admitir esta función.

Descripción de las funciones de las teclas programables:

Icono	Instrucciones
⏮	Reproducir la canción anterior
⏭	Reproducir la canción siguiente
▶	Reproducir
⏸	Pausar

- Música de Bluetooth puede mostrar el nombre de la canción y el artista; admite la selección del efecto de sonido preestablecido; no admite la muestra del progreso de la reproducción; ni soporta la selección del modo del ciclo; ni la lista de reproducciones.

Atención

- La función Bluetooth solo es compatible con algunos teléfonos móviles, y es posible que algunos teléfonos móviles no puedan conectarse o no pueden usarlos normalmente después de la conexión.
- Al conectar el móvil al Bluetooth, durante la reproducción de la voz WeChat, es posible que se muestre la interfaz de llamada Bluetooth a continuación y no salga de la interfaz al terminar la reproducción; el causal principal es el teléfono móvil en sí, ya que sea la llamada o la reproducción de la voz WeChat, ambas serán consideradas como "Llamar" por la máquina. Sin embargo, algunos teléfonos móviles no tienen información completa sobre el estado, lo que hace que la visualización de la interfaz del host no se muestre o se muestre durante un tiempo prolongado.

4.7.8 Configuración del sistema

Entrar en la configuración del sistema de las siguientes maneras:

- Haga clic en la tecla programable "Configuración" en la interfaz del Modo de Botón para ingresar a la interfaz de configuración del sistema;
- Presione brevemente y continuamente el botón SET en el panel de control para ingresar a la interfaz de configuración del sistema.

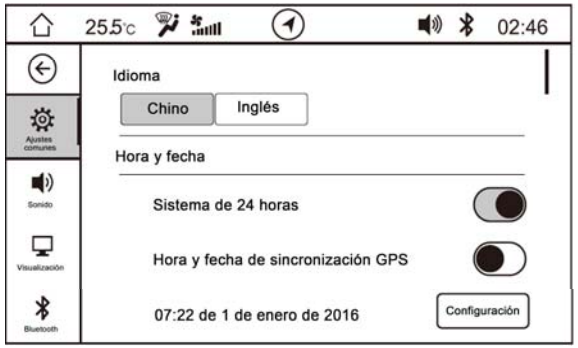

- En la interfaz de configuración del sistema, se puede ajustar la Configuración General, Voz, Visualización, Bluetooth y la restauración de fábrica.
- Arrastre hacia arriba y hacia abajo la barra de teclas programables a la izquierda, ingresa a la interfaz de configuración correspondiente haciendo clic en la tecla.

Configuraciones universales

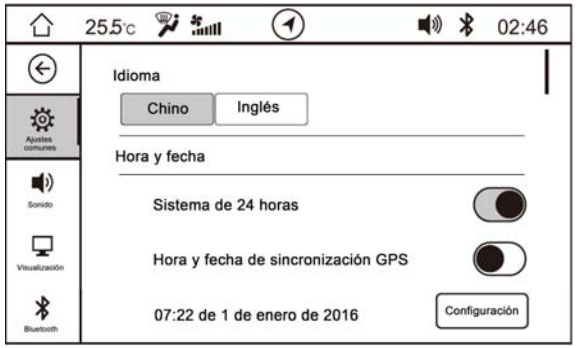

Esta interfaz se puede configurar el idioma, hora y fecha, móvil de conexión prioritaria.

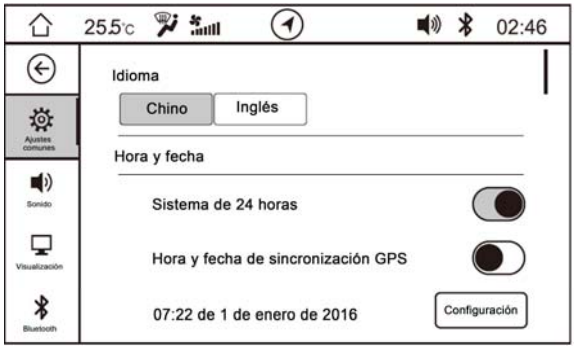

Idioma

– Para los ajustes de idioma, están disponibles opciones de: chino o inglés; después de restaurar los ajustes originales de fábrica, el idioma predeterminado es chino.

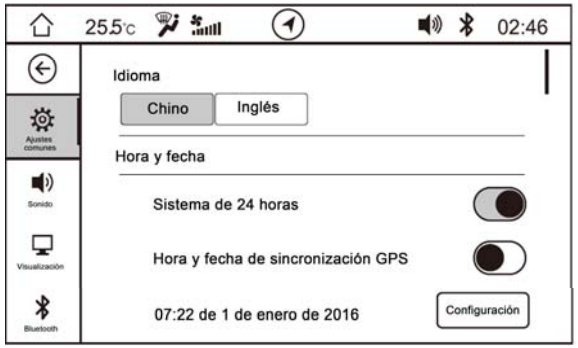

Hora y fecha

– Sistema de 24 horas: el tiempo del sistema está en 24 horas después del activado y en 12 horas luego del desactivado; una vez restablecidos los ajustes originales de fábrica, el sistema está por defecto en 24 horas.

– Sincronización de fecha y hora GPS: al ser activado, el sistema sincroniza automáticamente la fecha y hora GPS; una vez que se restablecen los ajustes originales de fábrica, el estado predeterminado es activado.

Configurar manualmente la hora y la fecha:

- Haga clic en la tecla programable "Ajustes" a la derecha de la fecha y hora para ingresar a la interfaz de ajuste manual.
- Puede ajustar la fecha y la hora desplazando año/mes/día/hora/minuto y hacer clic en la tecla programable "Confirmar" para guardar la configuración.

i Aviso

Si la sincronización de fecha y hora GPS está activada, no se puede realizar el ajuste manual, pero se lo requiere, en este caso, se necesita desactivar la sincronización de fecha y hora GPS.

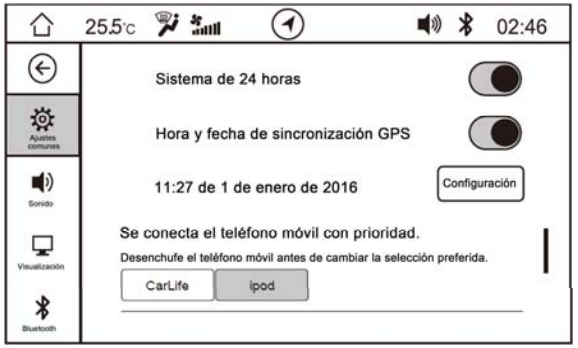

Se conecta el teléfono móvil con prioridad.

– La conexión preferida para el teléfono móvil permite que el sistema se conecte preferencialmente a la función iPod; luego del restablecimiento de ajustes originales de fábrica, el valor predeterminado es iPod.

Configuración de voz

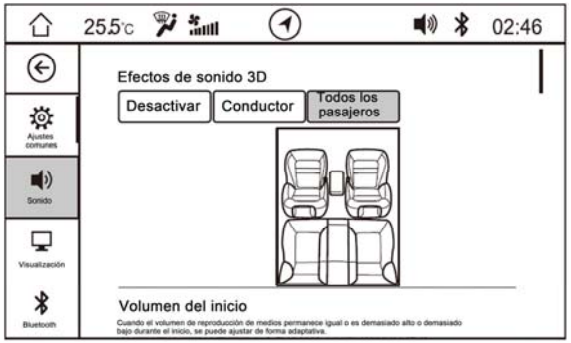

Efectos de sonido 3D

– Selección de sonido 3D: apagado, todos los pasajeros y el conductor, establezca diferentes posiciones óptimas de escucha; una vez restablecidos los ajustes originales de fábrica, el valor predeterminado es el estado de todos los pasajeros.

Aviso
La función de pre-ajuste de sonido solo se puede realizar cuando el sonido 3D está desactivado.

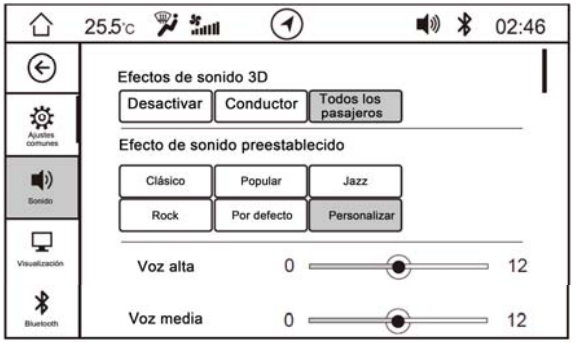

Efecto de sonido preestablecido

- Selección del efecto de sonido preestablecido: Clásico, Popular, Jazz, Rock, Por defecto y Personalizado, corresponden a las diferentes combinaciones de Alta Voz, Media Voz y Baja Voz.
- Cuando selecciona Ajustes Personalizados, los valores predeterminados para agudos, medios y graves son 0, y se permite ajustar manualmente los agudos, medios y graves.
- Cuando selecciona Ajustes Personalizados, el campo de sonido está predeterminado en la posición "Centrado" y puede establecer el campo de sonido manualmente.
- El valor predeterminado es Ajustes Personalizados después del restablecimiento de ajustes originales de fábrica.

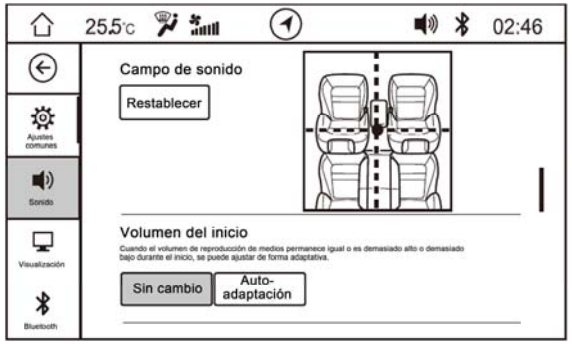

Campo de sonido

- Se puede ajustar la posición del campo de sonido a través de la pantalla táctil.
- Haga clic en "Reinicio" para restaurar el valor predeterminado para el restablecimiento.

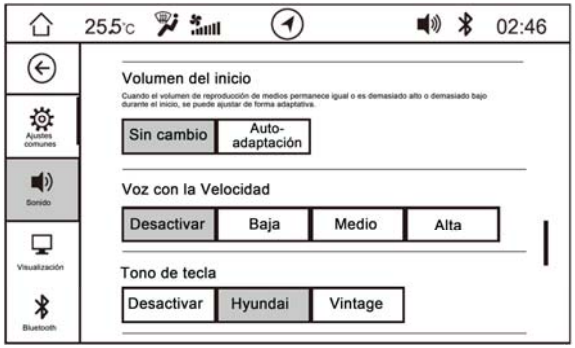

Volumen del inicio

- Invariable: el volumen del encendido se mantendrá en el volumen del último apagado;
- Autoadaptación: sin importar cuál era el volumen antes de que el sistema se apague la última vez, el volumen del sistema se establecerá automáticamente en 15 después del reinicio.
- El valor predeterminado corresponde a "Autoadaptación" después del restablecimiento de ajustes originales de fábrica.

Voz con la Velocidad

- Entre la voz con la velocidad puede seleccionar: cerrada, baja, media, alta, y el volumen de ajuste subirá y bajará con la velocidad del vehículo.
- El valor predeterminado corresponde a "apagado" después del restablecimiento de ajustes originales de fábrica.
- El volumen de salida se ajustará automáticamente con el cambio de velocidad, como se indica a continuación:

Estado	Cambio de volumen
Apagado	El volumen no se cambia con el cambio de velocidad del vehículo
Baja	El volumen se cambia con el cambio de velocidad de vehículo, en la cantidad baja
Medio	El volumen se cambia con el cambio de velocidad del vehículo en la cantidad mediana
Alta	El volumen se cambia con el cambio de velocidad del vehículo en la cantidad alta

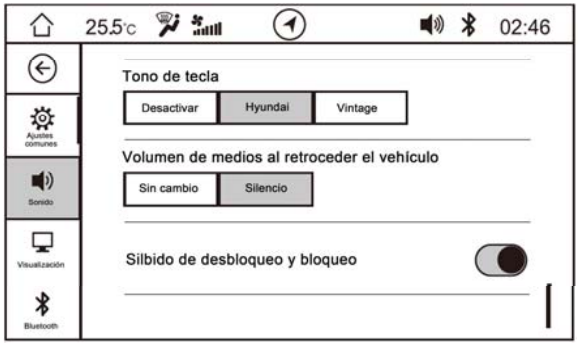

Tono de tecla

- Para el ajuste del sonido de tecla de la pantalla táctil, puede seleccionar: cerrar, moderno, retro.
- El valor predeterminado corresponde a Moderno después de restaurar los ajustes originales de fábrica.

Volumen de medios al retroceder el vehículo

- Invariable: En el modo de funcionamiento normal, cuando el volumen del medio al retroceder el vehículo está configurado como el invariable, y cuando marcha atrás, el sistema puede reproducir las fuentes de medios normalmente, y puede ajustar el volumen.
- Silencioso: En el modo de funcionamiento normal, cuando el volumen del medio al retroceder el vehículo está en silencio, y cuando marcha atrás, el sistema se silenciará.
- El valor predeterminado corresponde a Silencio después del restablecimiento de ajustes originales de fábrica.

Silbido de desbloqueo y bloqueo

Haga clic en la tecla programable para activar o desactivar el tono de bloqueo o de desbloqueo:

- Activado: al desbloquear o bloquear el vehículo, hay avisos.
- Desactivar: no hay ningún mensaje en el vehículo en el momento de bloqueo y desbloqueo.
- El valor predeterminado corresponde a Activar después del restablecimiento de ajustes originales de fábrica.

Configuración de visualización

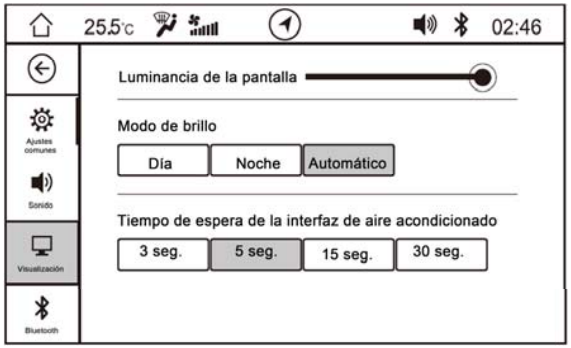

Luminancia de la pantalla

- Puede ajustarla arrastrando la barra de progreso.

Modo de brillo

- Día: luminancia del modo predeterminado de Día;
- Noche: luminancia del modo predeterminado de Noche;
- Modo automático: cambia entre el modo Día y Noche de acuerdo con los pilotos.
- El valor predeterminado es el Modo Automático después del restablecimiento de ajustes originales de fábrica.

Tiempo de espera de la interfaz de aire acondicionado

- El tiempo que se mantiene de la interfaz del aire acondicionado después de que no haya ninguna operación, puede seleccionar entre 3 segundos, 5 segundos, 15 segundos y 30 segundos.
- El valor predeterminado es de 5 Segundos después del restablecimiento de ajustes originales de fábrica.

Ajuste de Bluetooth

La interfaz de ajustes de Bluetooth permite ver el nombre del dispositivo, el ajuste de estado de conexión automática, el ajuste de estado de recepción automática, y así como si agrega dispositivos a la lista de dispositivos:

Conexión Automática

- Activado: se conectará automáticamente después de que los dispositivos que se han emparejado en la lista de dispositivos ingresen en el rango de conexión.
- Desactivado: no se conectará automáticamente después de que los dispositivos que se han emparejado en la lista de dispositivos ingresen en el rango de conexión.

Contestar automáticamente

- Al activarla, el sistema recibirá automáticamente el teléfono cuando haya una llamada entrante.
- Al desactivarla,el sistema no recibirá automáticamente la llamada, y se requiere la contesta manual.

Lista de dispositivos

– Haga clic en la tecla programable ⊕ para que aparezca un cuadro de mensajes.

i Aviso

El código PIN será juzgado para la introducción por diferentes tipos de teléfonos móviles.

- Busque el nombre del dispositivo emergente e introduzca el código PIN en el cuadro de diálogo para la conexión al Bluetooth del automóvil. Una vez que la conexión se haya realizado correctamente, se mostrará en la lista de dispositivos.
- Los dispositivos de Bluetooth emparejados se mostrarán en la lista de dispositivos, y si la conexión es exitosa, se mostrará que está conectado.

Restauración de fábrica

– Haga clic en la tecla programable "Restablecer" para restablecer la interfaz de fábrica, aparecerá mostrado en el sistema un cuadro de diálogo. Haga clic en la tecla programable "OK" para restaurar los ajustes originales de fábrica.

i Aviso

Esta interfaz permite ver la versión actual del sistema de sonido.

4.7.9 Configuración del vehículo

Ingrese a Configuraciones del vehículo de la siguiente manera:

– Pulse la tecla programable "Configuraciones del vehículo" en la interfaz principal de Modo de Botón para ingresar a la interfaz de configuraciones del vehículo;

– Pulse brevemente y continuamente el botónSET en el panel de control para ingresar a la interfaz de configuraciones del vehículo.

En la interfaz de configuración del vehículo deslizar hacia la izquierda/derecha/arriba/abajo puede cambiar la interfaz de configuración.

Atención

Unas funciones de configuración del vehículo serán válidas solo cuando el interruptor de arranque o el interruptor de encendido está en la marcha"ON", por eso asegúrese de que el interruptor de arranque o el interruptor de encendido esté en "ON" para la configuración del vehículo.

Algunas de las funciones de la configuración del vehículo varían según el modelo, por favor consulte la configuración del vehículo real.

Asistencia de Conducción

Haga clic en la tecla programable "Asistencia a conducción" para ingresar a la interfaz de ajustes de asistencia a conducción, que permite ajustar las funciones de "advertencia de velocidad de seguridad" y "Modo de dirección".

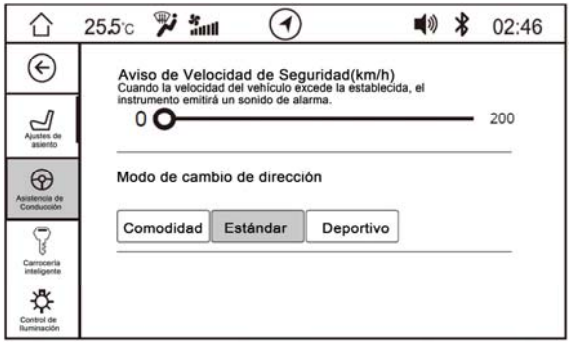

Aviso de Velocidad de Seguridad (km/h)

- Tire el cursor hacia la izquierda o hacia la derecha para configurar la velocidad según el aviso de velocidad segura, el rango es de: 0 ~ 200km/h .
- El valor predeterminado es 0 km / h después de restablecer los ajustes originales de fábrica.

Modo de cambio de dirección

- Haga clic en la tecla programable para establecerlo en: Comodidad, Deportes, Modo estándar.
- El valor predeterminado es Modo Estándar después del restablecimiento de ajustes originales de fábrica.

Carrocería inteligente

Haga clic en la tecla programable "Carrocería Inteligente" para acceder a la interfaz de ajustes de la carrocería del automóvil inteligente, que permite ajustar el "Desbloqueo remoto, bloqueo de velocidad, desbloqueo automático, plegado automático de retrovisor externo*, mantenimiento del limpiaparabrisas delantero, y control remoto de ventanilla delantera izquierda y techo solar".

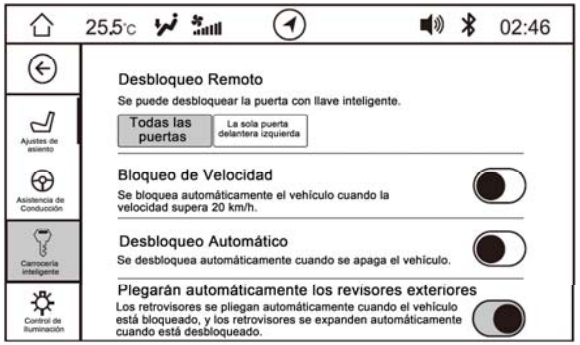

Desbloqueo Remoto

- Haga clic en la tecla para establecer “Todas las Puertas” o “Puerta Delantera Izquierda”.
- El valor predeterminado es "Todas las puertas" después del restablecimiento de ajustes originales de fábrica.

Bloqueo de Velocidad

- Haga clic en la tecla para activar o desactivar esta función.
- El valor predeterminado corresponde a "apagado" después del restablecimiento de ajustes originales de fábrica.

Desbloqueo Automático

- Haga clic en la tecla para activar o desactivar esta función.
- El valor predeterminado corresponde a "apagado" después del restablecimiento de ajustes originales de fábrica.

Plegarán automáticamente los revisores exteriores

- Haga clic en la tecla para activar o desactivar esta función.
- El valor predeterminado es "Activado" después del restablecimiento de ajustes originales de fábrica.

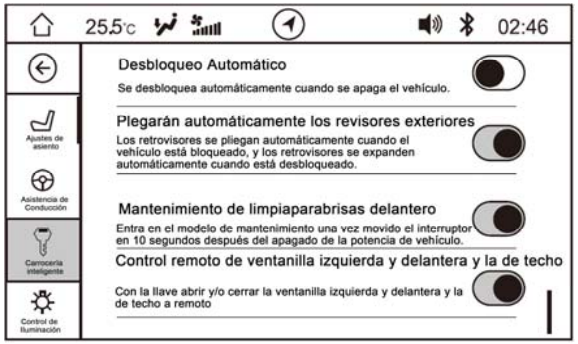

Mantenimiento de Limpiaparabrisas

- Haga clic en la tecla para activar o desactivar esta función.
- El valor predeterminado es "Activado" después del restablecimiento de ajustes originales de fábrica.

Control remoto de ventanilla delantera izquierda y techo solar

- Haga clic en la tecla para activar o desactivar esta función.
- El valor predeterminado es "Activado" después del restablecimiento de ajustes originales de fábrica.

Control de Iluminación

Haga clic en la tecla programable "Control de luz" para acceder a la interfaz de ajustes de control de luz (deslice a la izquierda / derecha para cambiar la interfaz), que permite ajustar las funciones de “Sensibilidad a la luz automática *, Control de luz ambiental *, Acompañarme a casa y Luces de conducción diurna *”.

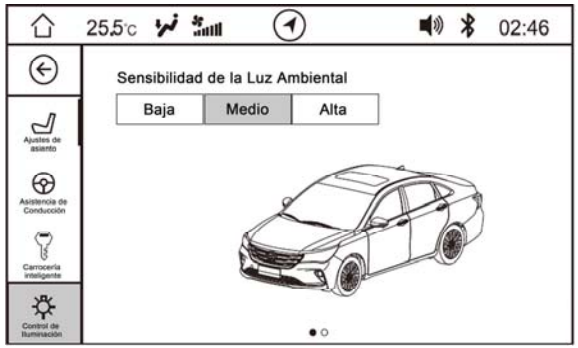

Sensibilidad de la Iluminación automática

- Haga clic en la tecla programable y ajústelo en Bajo, Medio y Alto.
- El valor predeterminado es "Medio" después del restablecimiento de ajustes originales de fábrica.

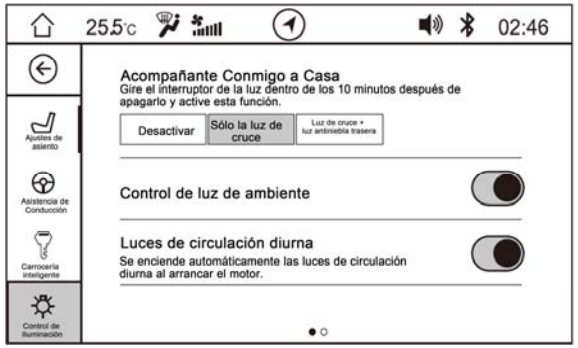

Acompañante Conmigo a Casa

- Haga clic en la tecla para establecer “OFF, Luces de corta distancia, Luces de corta distancia + Faro Antiniebla trasero”.
- El valor predeterminado es "solo luz de cruce" después del restablecimiento de ajustes originales de fábrica.

Control de luz ambiental *

- Haga clic en la tecla para activar o desactivar esta función.
- El valor predeterminado es "Activado" después del restablecimiento de ajustes originales de fábrica.

Luces de circulación diurna

- Haga clic en la tecla para activar o desactivar esta función.
- El valor predeterminado es "Activado" después del restablecimiento de ajustes originales de fábrica.

Ajustes del Aire Acondicionado

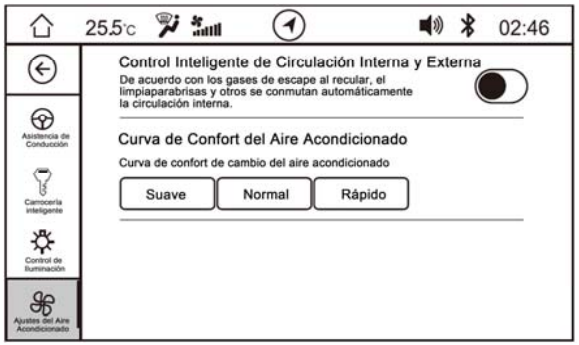

Control Inteligente de Circulación Interna y Externa

- Haga clic en la tecla para activar o desactivar esta función.
- El valor predeterminado corresponde a "apagado" después del restablecimiento de ajustes originales de fábrica.

Curva de Confort del Aire Acondicionado

- Haga clic en la tecla para establecer “Suave, Normal, Rápido”.
- El valor predeterminado es "Normal" después del restablecimiento de ajustes originales de fábrica.

Control de aire acondicionado

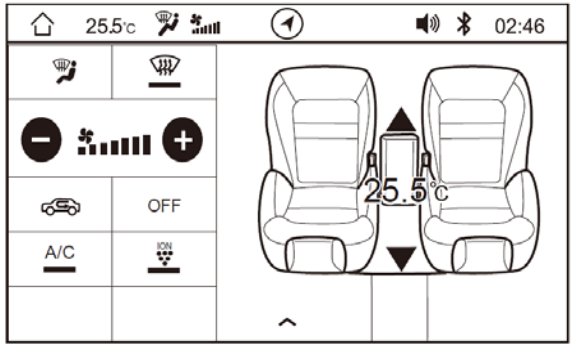

Haga clic en en la barra de estado para ingresar a la interfaz de control del aire acondicionado:

: cambiar el modo de soplo.

: activar/ desactivar la desescarche frontal.

: ajustar la velocidad de aire.

: Activar / desactivar el modo de purificación de anión*.

OFF : desactivar el aire acondicionado.

A/C: encendido / apagado del aire acondicionado

: cambiar el modo de circulación (circulación interna y externa)

▲/▼: Aumentar / disminuir la temperatura.

Atención

La visualización del aire acondicionado y su lógica de operación se detallan en las instrucciones proporcionadas por el sistema del aire acondicionado.

4.7.10 Formatos admitidos Formatos USB admitidos

Formatos compatibles con USB	FAT, FAT32, ExFAT
Capacidad de soporte de USB	512 MB-32 GB
Formato de codificación ID3	La versión de codificación ID3 está relacionada con la canción específica. Si la información ID3 está al final de la canción, es la versión V1; si está al principio de la canción, corresponde a la versión V2, y la canción determina la codificación ID3.

Formatos de imagen admitidos

Tipo de medios	Formato (extensión)	Resolución máxima	Tamaño máximo	Formatos de codificación compatibles con el nombre de archivo
Fotos	JPG	4000± 2000	≤4M	.bmp, .jpg, .png, .jpeg
	PNG			
	BMP			

Formatos de audio admitidos

Tipo de medios	Formato (extensión)	Codificación de audio	Formatos de codificación compatibles con el nombre de archivo
Música y video	WMA	WMA7/8/9/9.1/9.2/10	.mp3 .wma .acc .ogg .mp1 .mp2 .m4a .m4b .wav .ac3 .ape .flac .ra .amr
	MP3	MPEG -1/2/2.5	
	MP3pro	CBR VBR	
	ACC	.acc, m4a	
	OGG	ABR, CBR, VBR	
	RA	Mono, Estéreo, Multicanal	
	WAV	ADPCM, PCM	
	FLAC	Nivel de compresión 0/1/2/3/4/5/6/7/8	
	APE	Modo rápido / normal / alto / insano / extra alto	
	AC3	—	
	AMR	—	

Formatos de video admitidos

Tipo de medios	Formato (extensión)	Resolución máxima	Codificación de video	Codificación de audio	Formatos de codificación compatibles con el nombre de archivo
Video	AVI	1920x1080	DivX4 / X5	AAC (ADTS), MP2, MP3	.mov .mp4 .avi .wmv .asf .mpg .vob .rv .rmvb .3pg
			DivX6	MP3	
			MPEG4	AAC（ADTS）, MP2, MP3, AC3	
			XviD		
			H.264		
	3G2		XviD	ACC,AMR	
	ASF		MPEG-4	MP3	
			WMV9	WMA9	
	3GP		MPEG-4	AMR, AAC	
			H.264	AMR	
	DAT		MPEG-1	MP2	
	FLV		H.264	AAC, MP3	
	MOV		H.263	PCM、MP3	
			H.264	AAC, MP3	
			MPEG4	AAC	
			Serenson Video	MP3	
	MP4		H.264 BP / HP / MP, V-A (MPEG4), V-A (H.264)	AAC	

Tipo de medios	Formato (extensión)	Resolución máxima	Codificación de video	Codificación de audio	Formatos de codificación compatibles con el nombre de archivo
Video	MPEG (MPG)	1920x1080	MPEG1 NTSC / PAL	MP2	.mov .mp4 .avi .wmv .asf .mpg .vob .rv .rmvb .3pg
			MPEG2 NTSC/PAL	MP2/AC3	
	REAL（RMVB）/REAL（RV）		RV30 (Real8), RV40 (Real9), RV40 (Real10)	AAC	
			RV30 (Real8), RV40 (Real9), RV40 (Real10), RV40 (1920x1080)	Cooker	
	TRP		AVC/MPEG2	AC3	
	TS		MPEG2	MP2/AC3	
	VOB		MPEG1	MP2	
			MPEG2	MP2/AC3/PCM	
	WMV		WMV8	WMA8	
			WMV9	WMA9/9.2	

Nota: Los formatos de USB, formatos de imagen, formatos de audio y video enumerados en la tabla anterior son la mayoría de los formatos compatibles con este formato. No se garantiza la compatibilidad total. No excluye la posibilidad de que haya imágenes por segundo individuales o una pequeña gama de imágenes por segundo no admitidos, o el uso de USB no certificado resultará en que no se puede realizar la conexión o no se puede leer.

4.7.11 Notas sobre el uso del USB

Lea atentamente las siguientes precauciones antes de realizar la reproducción USB:

1. Si se ha iniciado el motor, se debe mantener cuidadosamente el estado del dispositivo USB conectado. Si arranca el motor con el dispositivo USB conectado, es posible que el dispositivo USB esté dañado.
2. Cuando arranca o apaga el motor con el dispositivo USB ya conectado, existe la posibilidad de que el dispositivo USB no responda.
3. Si el formato del archivo no es un formato estándar como MP3 o WMA, es posible que no haya forma de reproducirlo.
4. La tasa de compresión del formato MP3 debe alcanzar 8Kbps ~ 320Kbps para la reproducción; la tasa de compresión de formato WMA debe alcanzar 32Kbps ~ 320Kbps para la reproducción.
5. Cuando el dispositivo USB está conectado, a veces la conexión no puede ser reconocida debido al estado del dispositivo USB.
6. Solo se pueden leer dispositivos USB con formato FAT16 / 32.
7. Los dispositivos USB pueden tener problemas de compatibilidad y no se pueden usar, así que asegúrese de si se puede utilizarlos antes de su uso.
8. No toque la conexión del dispositivo USB con su cuerpo u otros objetos.
9. Si el dispositivo USB se conecta y desconecta repetidamente en poco tiempo, el dispositivo USB puede dañarse.
10. Cuando reproduce un archivo de dispositivo USB, si retira de repente el dispositivo USB, es posible destruir el dispositivo USB o se produce anomalía. Por lo tanto, apague el sistema de sonido antes de desconectar el dispositivo USB o cambie a otro modo de reproducción y luego desenchúfelo.
11. Identifique la conexión del dispositivo USB; el tiempo de identificación varía según el tipo de dispositivo USB, memoria o formato de archivo almacenado.
12. Está prohibido utilizar el puerto USB para cargar, lo que puede reducir el rendimiento del producto o provocar un mal funcionamiento.
13. Si usa un USB general o un cable de extensión, es posible que los dispositivos USB no se pueden identificar. Por lo tanto, conecte el dispositivo USB directamente al puerto USB.
14. Al conectar el reproductor de MP3, teléfono móvil o cámara digital, si no se puede identificar el equipo, es posible que el host no funcione correctamente.
15. No excluye la posibilidad de que no se pueda reconocer las tarjetas de memoria SDTypeUSB o las tarjetas de memoria CFtypeUSB y otros dispositivos USB utilizados para conectar adaptadores.
16. Los dispositivos USB pueden tener una conexión deficiente debido a la vibración del vehículo.
17. Durante la reproducción de video USB, no desconecte el dispositivo USB inmediatamente. De lo contrario, el dispositivo USB podría dañarse.
18. Cuantos más archivos haya, más tardará en abrirse y reproducirse el USB. Para leer rápidamente, se recomienda que la cantidad de archivos copiados en el USB sea lo más menos posible. Es mejor no colocar archivos ajenos (como aplicaciones, mapas, etc.) .
19. Durante la reproducción USB, el tiempo para abrir diferentes archivos de música, video e imagen variará (los archivos de imagen que ocupan mucho espacio de almacenamiento y archivos de video/audio de alta resolución tardarán más en abrirse); el demasiado tiempo para abrir los archivos puede provocar un reinicio.

20. El direccionamiento de avance rápido y retroceso rápido del video es de fotograma a fotograma.El formato de los datos de video convertidos no es necesariamente estándar. Durante la reproducción de video USB, el avance y retroceso rápido podrá funciona de forma irregular, resultando en atascos, o algunos fotogramas claves pueden perderse después de la conversión, dando lugar al atascado y reinicio.

4.7.12 Precauciones durante el uso del producto

⚠ Advertencia

- **Cuando navegue por el sistema de navegación, por favor conduzca de conformidad con las reglas de tráfico reales. Si solo sigue la ruta de navegación del sistema, a veces puede infringir las reglas de tráfico y causar accidentes de tráfico.**
- **Cuando el conductor mira la pantalla mientras conduce, asegúrese de verla con el tiempo más corto. Ver la pantalla durante demasiado tiempo puede provocar accidentes de tráfico.**
- **Durante el proceso de conducción, el conductor no debe realizar el inicio de sesión de la dirección, la búsqueda de instalaciones, etc., y debe operar esto después de estacionarse. Si no se presta atención a observar la situación que se avecina, puede causar accidentes de tráfico.**
- **No desmonte el producto ni lo modifique sin autorización, lo que puede causar accidentes de tráfico, incendios, y descargas eléctricas, etc.**

⚠ Advertencia

- **Por favor tenga cuidado de no dejar el agua o los objetos extraños entrar en el producto, ya que esto puede provocar humo, fuego, y fallas, etc. Si se produce humo u otra situación anormal debido a la entrada de agua u objetos extraños en el producto, por favor deje de usarlo inmediatamente y póngase en contacto con los distribuidores autorizados de autos de GAC Motor. Si continúa usándolo, puede causar fallas.**
- **Por favor no lo utilice en la condición de falla donde no se muestre ninguna imagen o no se produzca ningún sonido, por que esto puede provocar accidentes, incendios, descargas eléctricas o fallas graves, etc.**
- **Cuando limpie la pantalla táctil, por favor apague la pantalla táctil y use el paño suave y seco. Trapo áspero, toallita química o reactivos orgánicos (alcohol, benceno, y desinfectante, etc.) pueden dañar o deteriorar el panel, por eso no utilice los mencionados arriba.**

⚠ Advertencia

- **Durante los tiempos de tormentas, por favor no toque circuitos como antenas, ya que podrá provocar descargas eléctricas debido a los rayos.**
- **Cuando opere este producto, por favor no lo opere en un área donde no se permite estacionarlo, lo que puede causar accidentes de tráfico.**

Atención

- Por favor preste atención a las condiciones del tráfico durante la conducción. Durante la navegación, puede ser posible conducir al área prohibida debido al cambio de las reglas.
- Durante la conducción, el volumen debe ajustarse para escuchar las condiciones fuera del vehículo. Si el volumen se ajusta hasta que no se escuche el exterior del vehículo, puede causar accidentes.

4.7.13 Guías sobre eliminación de fallas comunes

Si considera que algunas funciones del sistema de sonido fallan, lea atentamente las instrucciones de funcionamiento en este capítulo y consulte la siguiente tabla. Si el problema aún no se resuelve, diríjase a la tienda de ventas de GAC Motor para realizar la revisión.

Fenómeno	Causas posibles y soluciones
El host tiene un rol, pero con muy poco volumen o sin volumen	Suba el volumen.
	Verifique los ajustes de equilibrio delantero, trasero, izquierdo y derecho de altavoz
Mala recepción de radio	La señal de la radio deseada es demasiado débil. Utilice la sintonización manual.
USB no se lee	Se recomienda reemplazar el USB y realizar diagnóstico por exclusión.
Hay archivos de audio que no se pueden reproducir	Confirme si el archivo está en el formato de archivo admitido. Este sistema no es compatible con archivos de audio que no sean del formato de archivo admitido.
Reproducción anormal de archivos de video	Confirme si el archivo está en un formato de archivo admitido. Este sistema no es compatible con archivos de video que no sean del formato de archivo admitido.
El volumen fluctúa durante la reproducción de canción MP3	Las canciones MP3 provienen de una amplia gama de fuentes, y es posible que las canciones MP3 tengan diferentes ajustes de volumen durante el proceso de producción.
Pausas intermitentes durante la reproducción de música	Puede ser causado por los formatos diferentes de comprimisión de las canciones.
No se puede leer archivos multimedia en el dispositivo de almacenamiento	Confirme que la partición de almacenamiento de la memoria en la computadora es una sola partición FAT / FAT32. De lo contrario, puede reajustarla en su computadora para adaptarse al estándar requerido por este modelo.
No se pueden leer canciones MP3 desde el adaptador USB combinado	Este modelo solo es compatible con adaptadores de puerto USB.
Boom sónico / ruido	Puede ser debido a equipos o ruido durante la grabación del archivo original MP3. Utilice otro reproductor para confirmar si se trata de un problema de este sistema.
Aparecen puntos rojos, azules y verdes en la pantalla	Los TFT se fabrican con tecnología de alta densidad, y hay fenómenos como píxeles insuficientes o puntos brillantes permanentemente en 0,01% o menos de todos los píxeles.
Solo un altavoz tiene sonido	Verifique los ajustes del campo de sonido.
Calidad de color o contraste reducida	No se ajuste el contraste y brillo de forma debida.
Sin sonido	Inspeccionar el ajuste de volumen
	Avance rápido y rebobinado rápido están en uso.

5.1 Arranque y conducción

5.1.1 Interruptor de encendido

Modo de interruptor de encendido

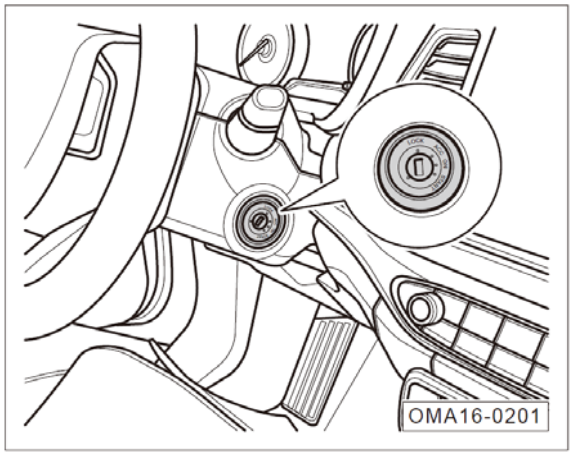

El interruptor de encendido tiene 4 posiciones:

LOCK: en esta marcha, el circuito no está conectado; la llave solo se puede quitar cuando está en esta marcha.

ACC: En esta marcha, se conectan los circuitos de accesorio como toma de mechero.

ON: En esta marcha, la luz de instrumento está encendida y los circuitos de todos los dispositivos están conectados. Después de que el motor arranque, el interruptor de encendido cambiará a esta marcha.

START: Esta posición solo se usa para arrancar el motor.

Aviso

Cuando la llave no se puede o es difícil de girar desde la marcha "LOCK" a la marcha "ACC", gire el volante ligeramente hacia la izquierda y derecha para separar el mecanismo de bloqueo del volante, hasta que la llave pueda girarse suficientemente para cambiar la marcha del interruptor de encendido.

5.1.2 Interruptor de arranque

Modo del interruptor de arranque

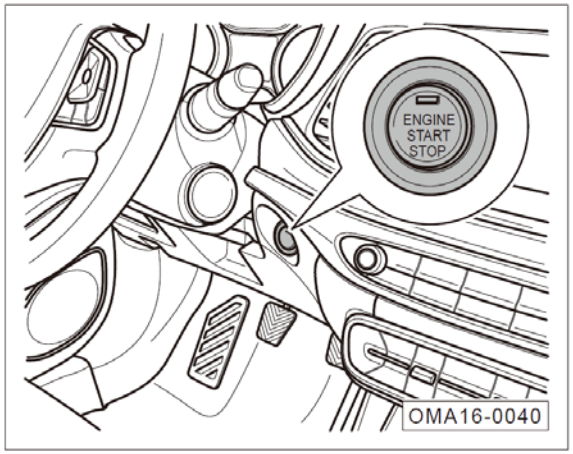

El botón ENGINE START / STOP (interruptor de arranque) tiene una similar marcha que el interruptor de encendido convencional. Al realizar la operación, hace falta entrar en el vehículo con la llave inteligente de control remoto, y luego pulse el interruptor de arranque y se puede realizar el cambio entre diferentes marchas o arrancar/parar el motor.

i Aviso

Solo se puede activar el interruptor de arranque cuando la llave inteligente de control remoto está en el vehículo y es detectada.

Cuando el interruptor de arranque no está operado, está en la posición “OFF” (apagado).

Cuando la palanca de la caja de cambios está en la marcha “P” y no se pisa el pedal de freno, presione el interruptor de arranque uno por uno, el interruptor de arranque se desplazará en "OFF" → "ACC" → "ON" → "OFF".

OFF: La luz indicadora del interruptor está apagada y el interruptor de arranque está apagado.

ACC: La luz indicadora del interruptor está en color naranja y el circuito de la toma de mechero y de otros accesorios está conectado.

ON: La luz indicadora del interruptor está en color naranja; la luz de instrumentos está encendida y el circuito de todos los equipos eléctricos está conectado.

i Aviso

Cuando la palanca de cambios automáticos está en cualquier marcha excepto la marcha "P" y el pedal de freno no está pulsado, pulse el interruptor de arranque para cambiar de "OFF" a "ACC". Si continúa pulsándolo, se realizará el cambio en secuencia de "ACC" →" "ON" → "ACC", y no se devolverá a la marcha "OFF".

En circunstancias normales, solo es posible cambiar cíclicamente, es decir, solo de "ACC" a "ON". Sin embargo, cuando la palanca de cambios automáticos está en la marcha "P" y el interruptor de arranque permanece en la marcha "ACC" durante una hora, la máquina entrará en el modo de ahorro de energía y regresará automáticamente a la marcha "OFF".

Cuando la palanca de la caja de cambios automática está en marcha "P" o "N" y se pisa el pedal de freno, la luz indicadora del interruptor de arranque se convierte en el color verde, en ese momento se pulsa el interruptor de arranque, el cual cambia a la marcha "START".

START : La luz indicadora del interruptor está en verde y se activa el motor. Después de arrancar el motor, suelte el interruptor de arranque y el pedal de freno, el interruptor de arranque cambiará automáticamente a “ON”

Aviso

Para los modelos de cambio manual, se recomienda operar el interruptor de arranque cuando la palanca de cambios manual está en marcha neutral.

Modo Limphome

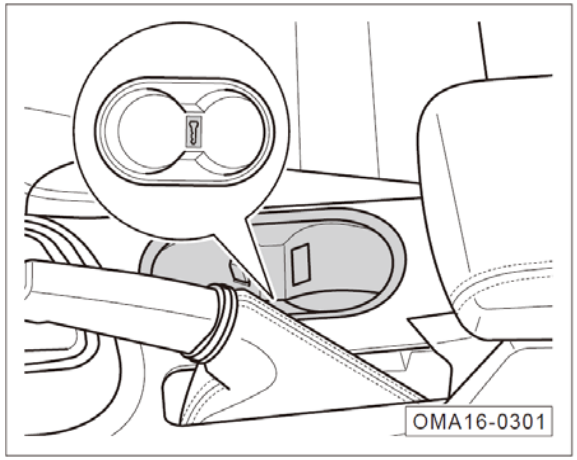

En el caso de que la batería de la llave es baja y el motor no puede arrancar, se puede poner la llave inteligente de forma horizontal en la posición marcada para la llave en el fondo del portavasos delantero, a su vez que pulse el interruptor de arranque para cambiarlo a la posición “ACC” o “ON”. En este momento, pise el pedal de freno y la luz indicadora del interruptor de arranque se convertirá en verde, y pulse el interruptor otra vez, el motor arrancará.

Aviso

- Si la llave inteligente de control remoto tiene la batería baja, en los instrumentos de combinación se avisará el mensaje “no se ha detectado la llave”.
- Este arranque es el arranque temporal de emergencia, y reemplace la batería de la llave inteligente de control remoto tan pronto como sea posible.

5.1.3 Arranque del motor

Vehículo de transmisión manual

Vehículo equipado con interruptor de encendido

– Inserte la llave mecánica en el interruptor de encendido.

– Asegúrese de que la palanca de cambios esté en marcha neutral.

– Gire la llave mecánica para cambiar el interruptor de encendido a la posición "START" y arranque el motor.

Modelo de interruptor de arranque

– Lleve la llave inteligente de control remoto al interior del automóvil.

– Pise el pedal del freno hacia abajo y manténgalo en esta posición, asegurándose de que el indicador del interruptor de arranque esté verde.

– Asegúrese de que la palanca de cambios esté en marcha neutral.

– Pulse el interruptor de arranque para arrancar el motor.

i Aviso

Para garantizar la seguridad, es aconsejable pisar el pedal del embrague y el pedal del freno al mismo tiempo cuando se inicia el modelo de cambio manual.

Vehículo de transmisión automática

Vehículo equipado con interruptor de encendido

- Inserte la llave mecánica en el interruptor de encendido.

- Pise el pedal de freno al fondo y manténgalo en esa posición, asegúrese de que la palanca de cambios esté en la posición "P" o "N"

- Gire la llave mecánica para cambiar el interruptor de encendido a la posición "START" y arranque el motor.

Modelo de interruptor de arranque

– Lleve la llave inteligente de control remoto al interior del automóvil.

– Pise el pedal del freno hacia abajo y manténgalo en esta posición, asegurándose de que la palanca de cambio esté en la posición "P" o la "N" y el indicador del interruptor de arranque esté verde.

– Pulse el interruptor de arranque para arrancar el motor.

i Aviso

- Si el motor arranca en estado frío, se debe dejarlo funcionar a velocidad de ralentí para su precalentamiento antes de que el automóvil marche. Al mismo tiempo, como el elevador de válvula necesita unos segundos para alcanzar la presión normal de trabajo, es posible que haya ruido durante este proceso. Esto es un fenómeno normal y no hace falta preocuparse.
- Modelo de interruptor de arranque: Si el motor no se puede iniciar correctamente debido al error de la señal de freno y la velocidad del vehículo, o las bajas temperaturas de invierno, el interruptor de arranque puede tratar de cambiar a la marcha "ACC", para asegurar la palanca de cambios del cambio en la marcha "P" o "N", presione y mantenga presionado el interruptor de arranque durante 15 segundos para forzar el arranque del motor.

Atención

- Cuando el motor arranca con éxito, se debe soltar el interruptor de arranque de inmediato.
- La duración del arranque del motor no debe superar 15 segundos. Si el motor no arranca con éxito, se debe probarlo otra vez después de 30 segundos aproximadamente.
- Después del arranque, no pise el pedal del acelerador de forma violenta haciendo que el motor funcione a alta velocidad o sobrecarga. De lo contrario, es muy fácil deteriorar el motor.
- En caso de escasez de energía de la batería, no se puede arrancar el motor, se puede probar el arranque de emergencia tendiendo un puente al cable. => Ver la página 410.
- No realice el arranque del motor del automóvil mediante el impulso o la tracción.

Advertencia

- **En el lugar de mala ventilación o en el espacio cerrado, no realice el arranque del motor durante largo tiempo, porque el gas de escape del motor contiene gases nocivos que pueden dejar inconscientes o sofocar a las personas.**
- **Cuando el motor está funcionando, nunca ponga el automóvil en el estado sin vigilancia.**
- **No realice el arranque del motor mediante el dispositivo de arranque auxiliar. De lo contrario, se puede causar explosión o función del motor a alta velocidad, produciendo lesiones o muerte.**

5.1.4 Apagar el motor

Vehículo de transmisión manual

– Pise el pedal de embrague y el pedal de freno, estacione el vehículo, aplique el freno de estacionamiento.

- Cambiar la palanca de cambios a la marcha neutral.

- Suelte el pedal del freno y el pedal del embrague, gire la llave mecánica para cambiar el interruptor de encendido a la marcha "LOCK" o pulse el interruptor de arranque para pagar el motor.

- Gire el volante de ida y vuelta, y cóplese el mecanismo de bloqueo del volante (para el modelo de interruptor de encendido).

Vehículo de transmisión automática

– Pisar el pedal del freno y estacionar el vehículo aplicando el freno de estacionamiento.

– Cambiar la palanca de cambios a la marcha “P”.

– Suelte el pedal del freno, gire la llave mecánica para cambiar el interruptor de encendido a la marcha "LOCK" o pulse el interruptor de arranque para pagar el motor.

– Gire el volante de ida y vuelta, y cóplese el mecanismo de bloqueo del volante (para el modelo de interruptor de encendido).

Aviso

Después de parar el motor, es posible que el ventilador del radiador siga funcionando por cierto tiempo.

Atención

- Cuando el vehículo se está moviendo, en caso de emergencia y se necesita parar el motor, se puede pulsar el interruptor a largo tiempo o pulsarlo tres veces. Entonces, el interruptor de arranque volverá a la posición “ACC” desde la “ON” y se parará el motor, de modo que se realizará el apagado en emergencia. Unos segundos después, se podrá arrancar el motor de nuevo.
- Durante la marcha del vehículo, si el motor se apaga automáticamente o después de realizar el apagado en emergencia, solo hace falta poner la palanca de cambio de marcha en la marcha “N” y pulsar de nuevo el interruptor de arranque para volver a arrancar el motor.
- Durante el proceso de arranque del motor, si ocurre la avería de la señal de freno, es obligatorio pulsar primero el interruptor de arranque a la posición “ACC” y luego pulsarlo a largo tiempo para arrancar el motor. Durante el arranque, la palanca de cambio de marcha debe estar en la marcha “P” o “N”.

⚠ Advertencia

- El servofreno no funciona cuando el motor está parado, y se necesita aplicar más fuerza sobre el pedal de freno para detener el vehículo; tampoco funciona la dirección asistida y se necesita aplicar más fuerza sobre el volante para cambiar la dirección.
- Durante la marcha del vehículo, no apague el motor salvo en caso de emergencia. De lo contrario la bolsa de aire no funcionará.

Precauciones al parar el vehículo

Al parar el vehículo, ponga la palanca de cambio de marcha en la marcha "P" o la marcha "N" y preste atención a las siguientes cosas:

- Preste atención a la dirección de estacionamiento del vehículo y no haga que el gas de escape dañe al área de verde.
- Intente parar el vehículo en una superficie plana de carretera recta y evite el estacionamiento en rampa.
- Al aparcar el vehículo, no importa que se enfrente a la parte superior o inferior de la rampa, se debe girar las ruedas delanteras hacia el borde del camino.
- Aplique el freno de estacionamiento al vehículo, apague todas las luces y otros equipos eléctricos, apague el motor.
- Al salir del vehículo, asegúrese de llevar objetos de valor y las llaves del vehículo y confirmar que techo solar, ventanillas, puertas, cubierta del maletero están cerrados o bloqueados.
- Verifique el indicador del sistema de bloqueo de activación antirrobo en el cuadro de instrumentos y confirme que el sistema antirrobo ha sido activado.

⚠ Advertencia

- **Incluso al salir del vehículo temporalmente, asegúrese también de apagar el motor, aplicar el freno de estacionamiento y llevar la llave del vehículo. De lo contrario. la persona que queda en el vehículo podría arrancar el motor u otros dispositivos eléctricos accidentalmente y causar lesiones graves o la muerte.**
- **Después de que el conductor aparque y salga del vehículo, no permita que las personas permanezcan en el vehículo, especialmente niños, de lo contrario, en el vehículo cerrado es fácil aturdir e incluso causar la muerte.**
- **Nunca aparque el vehículo cerca del lugar donde hay productos combustibles y explosivos.**

5.1.5 Instrucciones de marchas y de conducción

Instrucciones de marchas para el modelo de cambio automático

Modelo 6AT

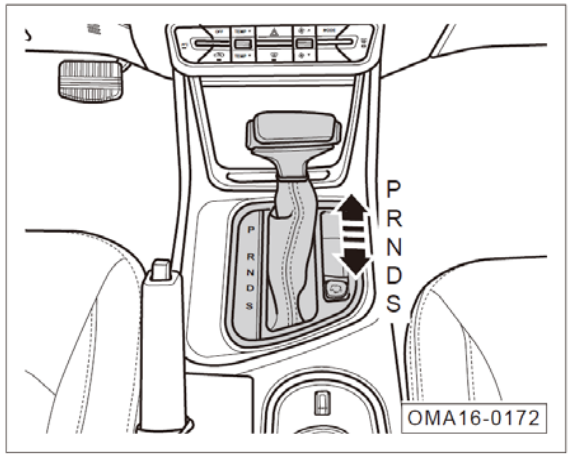

La palanca de cambios está vinculada respectivamente de adelante hacia atrás: "P → R → N → D → S", después de cambiar la marcha, el indicador de marcha correspondiente en el panel de cambios se encenderá, y en el cuadro de instrumentos se mostrará la marcha correspondiente.

Vehículo 4AT

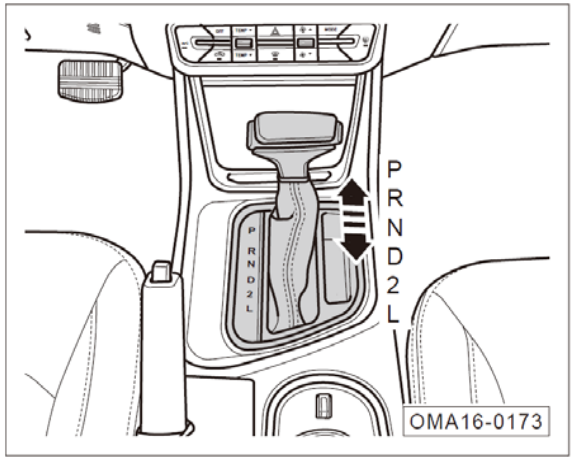

La palanca de cambios está vinculada respectivamente de atrás hacia adelante: "P→R→N→D→2→L", después de cambiar la marcha, el indicador de marcha correspondiente en el panel de cambios se encenderá, y en el cuadro de instrumentos se mostrará la marcha correspondiente.

Indicación de marcha en la palanca de cambio de marcha

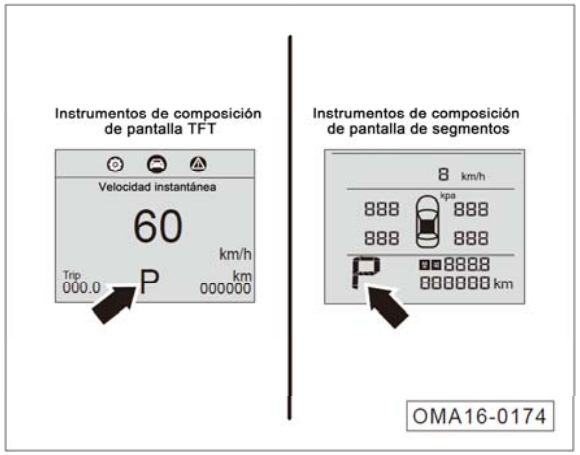

Según la señal recibida, en la parte inferior de la pantalla de los instrumentos de combinación se visualizarán las informaciones de marchas “P、R、N、D”.

Marcha “P” (marcha de estacionamiento):

Normalmente se pone la palanca en esta marcha cuando el vehículo está bien estacionado.

- Pulse el botón de desbloqueo en la parte delantera de la palanca de cambio de marcha y se puede ponerla en “P”.
- Al cambiar la marcha fuera de la "P", además de presionar el botón de desbloqueo en la parte delantera del mango, se debe pisar el pedal del freno.

Aviso

- Se puede poner la palanca en “P” solo cuando el vehículo está totalmente estacionado.
- Antes de mover la palanca desde la marcha “P” hasta otras marchas, hay que confirmar que el motor ha arrancado y se ha pisado el pedal de freno al fondo.

Marcha “R” (marcha atrás):

Posicione en esta marcha al marcha atrás.

- Mantenga pisado el pedal de freno y estacione el vehículo bien.
- Presione el botón de desbloqueo en el frente de la palanca de cambio de marcha y ponga la palanca a la marcha “R”. En este momento, la luz de marcha atrás se encenderá automáticamente, y se iniciará el sistema auxiliar de marcha atrás automáticamente. => Ver la página 309.
- Suelte el pedal de freno y pise el pedal del acelerador lentamente, el vehículo irá hacia atrás.

Atención

Antes de poner la palanca en la marcha “R”, asegúrese de que el vehículo está totalmente estacionado y que la velocidad del motor no es demasiado alta. De lo contrario, se puede dañar la caja de cambios e incluso causar accidentes.

Marcha “N” (marcha neutral):

Se puede poner directamente la palanca de cambio de marcha desde la marcha “R” o “D” a la marcha “N”.

Atención

Antes de mover la palanca desde la marcha “N”, haga el favor de pisar el pedal de freno pero no pisar el pedal del acelerador.

Advertencia

Cuando conduce el vehículo, no ponga la palanca en la marcha “N” para que el vehículo se deslice. De lo contrario, es muy fácil causar riesgos.

Marcha “D” (marcha de conducir):

Normalmente se pone la palanca en esta marcha cuando el vehículo marcha adelante.

- Vehículo 6AT: Mueva directamente la palanca de cambio de marcha desde la marcha “N” o “S”a la marcha “D”. En esta marcha, el sistema realizará el aumento o la baja de marcha según la carga del motor y la velocidad del vehículo.
- Modelo 4AT: Cambie la palanca de cambio desde "N" o "2" directamente a la marcha "D". En esta marcha, el sistema realizará el aumento o la baja de marcha según la carga del motor y la velocidad del vehículo.

Marcha “S” (Deporte) (Para el modelo 6AT):

Pulse el botón de desbloqueo de la palanca de cambio de marcha y se puede ponerla en la marcha “S”.

Después de que la palanca de cambio de marcha está en la marcha “S”, la caja de cambios iniciará el modo de movimiento. Según el cambio de la resistencia (tales como la tracción, la subida a pendiente larga, etc.), este modo cambiará la marcha a la relativamente baja, a la vez que el motor funciona a alta velocidad. De esta manera, se proporcionará mayor potencia al vehículo. La marcha “S” se utiliza principalmente para la conducción que persigue mayor potencia, y también se puede usar para conducir en condiciones de carretera de montaña, lo que puede evitar cambios frecuentes de marcha.

⚠ Advertencia

Durante la conducción, no mueva de repente la palanca de cambio de marcha a la marcha “R” o “P”. De lo contrario, se puede dañar la caja de cambios e incluso causar accidentes.

Marcha “2” (Marcha adelante) (Para el modelo 4AT):

Desde la posición "D", pulse el botón de desbloqueo en la parte delantera de la palanca de cambio de marcha para poner la palanca a la posición "2"； Desde la posición "L", la palanca de cambio se pone directamente a la posición "2".

La marcha es una marcha baja. Según la velocidad del vehículo y la posición del acelerador, el cambio cambiará entre la 1ª marcha y la 2ª marcha.

Marcha "L" (Marcha adelante) (Para el modelo 4AT):

Desde la posición "2", pulse el botón de desbloqueo en la parte delantera de la palanca de cambio de marcha para poner la palanca a la posición "L".

Después de que la palanca de cambio de marcha está en la marcha “L”, según el cambio de la resistencia (tales como la tracción, la subida a pendiente larga, etc.), la caja de cambios cambiará a la marcha relativamente baja, a la vez que el motor funciona a alta velocidad. De esta manera, se proporcionará una fuerza mayor al vehículo. La marcha es una marcha baja y solo hay una marcha y no cambiará de acuerdo con la velocidad del vehículo y la posición del acelerador.

Modo de conducción (Para el modelo 6AT):

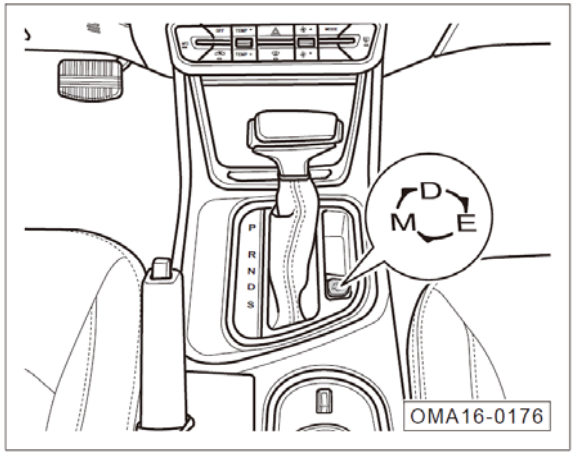

El cambio tiene 3 modos de conducción. Después de cambiar el interruptor de arranque o el interruptor de encendido a la marcha "ON", presione el botón de modo de conducción en el panel de cambios continuamente, y siga la secuencia "D → E → M → D..." para el cambio cíclicamente.

Modo “D”:

Normalmente la marcha de la caja de cambios es el modo “D” por defecto, es decir, el modo de conducción común en la marcha “D”.

Modo “E”:

El modo “E” significa el modo económico ECO. Cuando el vehículo entra en este modo, no solo la unidad de control de la caja de cambios aplica la estrategia de ahorro de energía al cambiar marchas, el aire acondicionado también utiliza la estrategia económica correspondiente.

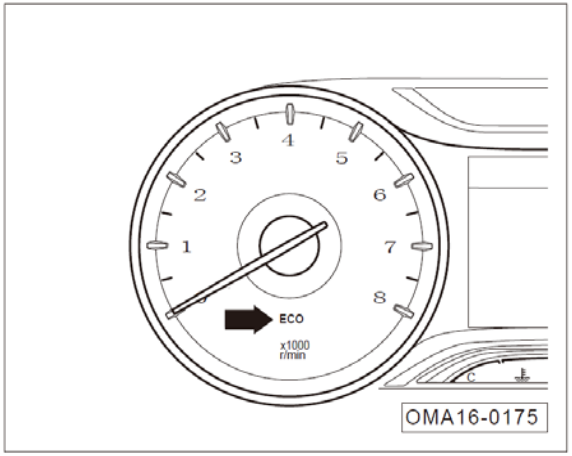

Después de entrar en el modo económico ECO, la luz indicadora “ECO” de instrumentos de combinación se encenderá.

Aviso

- Se puede entrar en el modo ECO cuando la palanca de cambio de marcha está en las marchas “P、R、N、D”, pero el modo solo funciona cuando la palanca está en la marcha “D”.
- Cuando el modo actual es el modo ECO, si se mueve la palanca de cambio de marcha a la marcha “S” de modo de movimiento y luego sale de “S”, se volverá al modo ECO.
- El modo ECO tiene la función de memoria de apagado, es decir, cuando el motor se apaga y se reinicia, la caja de cambios seguirá en el modo ECO.

Modo “M”:

El modo "M" es un modo de conducción de cambio manual. Cuando el cambio funciona en este modo, el conductor puede aumentar / disminuir la marcha presionando "+/-" en el lado de la palanca de cambios de acuerdo con las condiciones de la carretera y los hábitos de conducción para mejorar el placer de conducción. Después de ingresar al modo "M", los instrumentos de combinación mostrarán la marcha actual (1 ~ 3). En cualquier estado, sea durante la conducción o sea en el estado de estacionamiento, se puede cambiar la marcha de forma manual.

Aviso

- El cambio solo realizará un cambio ascendente o descendente en la premisa de garantizar la seguridad del motor y el cambio: cuando la marcha "M" se usa para cambiar el cambio a 1ª ~ 3ª, si el motor ha alcanzado la velocidad máxima que el cambio puede soportar, el cambio aumentará automáticamente una marcha. De manera similar, para evitar que la velocidad del motor sea demasiado baja, el cambio reducirá automáticamente una marcha a una velocidad determinada.
- Al conducir por caminos o terrenos montañosos u otras condiciones, se recomienda utilizar el modo “M”. Fijar la caja de cambios en alguna marcha para su funcionamiento puede evitar su cambio frecuente de marchas.
- Una vez que entre en el modo “M”, la caja de cambios sigue en este modo salvo que el motor se apague, la palanca de cambio de marcha mueva a la marcha “S” o se pulse el botón del modo de conducción para salir.

Desbloquear la palanca de cambios

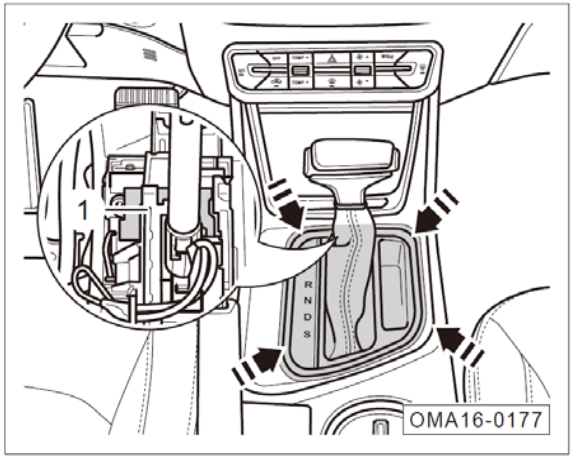

- Aplicar el freno de estacionamiento.
- Confirme que el interruptor de arranque o el interruptor de encendido está apagado.
- En la posición - flecha -, abra la tapa adorna de la palanca de cambios.
- Pulse el interruptor de desbloqueo de cambio de marcha ①, y al mismo tiempo pulse el botón de desbloqueo en la parte delantera de la palanca de cambio de marcha, y luego mueva la palanca desde la marcha “P” hasta la “N”.
- Pise el pedal de freno y arranque el motor, revise si la operación de cambio de marcha de la palanca se ha recuperado al estado normal.

  Instale bien el panel de funda de cuero en el medio.

Atención

Si la palanca de cambio de marcha está bloqueada y no puede moverse afuera desde la marcha “P”, se puede utilizar este método para desbloquearla, y vaya al distribuidor autorizado de autos de GAC Motor para la inspección y mantenimiento.

Instrucciones de marchas para el modelo de cambio manual

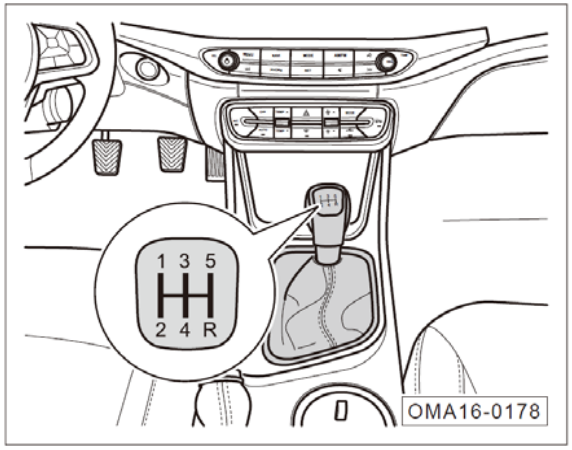

Las marchas para el modelo de cambio manual son: "R, 1, 2, 3, 4, 5".

Al cambiar la marcha, pise el pedal del embrague hasta el final, y cuelgue la palanca de cambio a la posición de marcha "1, 2, 3, 4, 5".

Marcha atrás

- Pise el pedal del embrague hasta el final cuando el vehículo está en reposo y el motor está en ralentí.
- Asegúrese de que la palanca de cambios esté en marcha neutral.
- Poner la palanca de cambios a la marcha “R”. En este momento, la luz de marcha atrás se encenderá automáticamente, y se iniciará el sistema auxiliar de marcha atrás automáticamente. => Ver la página 309.

i Aviso

- Antes de poner la palanca en la marcha “R”, asegúrese de que el vehículo está totalmente estacionado y que la velocidad del motor no es demasiado alta. De lo contrario, se puede dañar la caja de cambios e incluso causar accidentes.
- Use la fuerza suave en el cambio de marcha, no fuerza fuerte.
- Evite el arranque a alta velocidad.
- No coloque la mano sobre la palanca de cambios mientras el vehículo se está moviendo para evitar el desgaste prematuro de la horquilla de cambio.

Instrucciones de marchas para el modelo de cambio automático

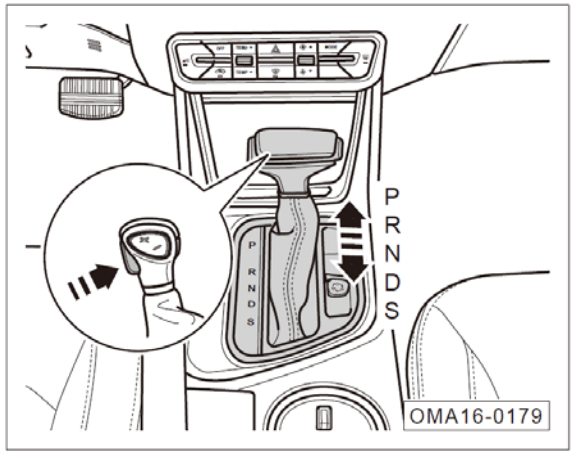

- Arranque el motor. => Ver la página 274.
- Mantener pulsado el botón de desbloqueo que está en la parte delantera de la palanca de cambio de marcha, y poner la palanca de cambios a la marcha R/D/S.
- Desbloquear el freno de estacionamiento.
- Suelte el pedal de freno y pise el pedal del acelerador lentamente, el auto comenzará la partida.
- Pisar el pedal del freno y estacionar el vehículo.

- Aplique el freno de estacionamiento y cuelgue la palanca de cambios en la marcha "P" y suelte el pedal del freno.
- Apagar el motor. => Ver la página 276.
- Tire de la llave mecánica y luego gire el volante hacia atrás para acoplar el mecanismo de bloqueo del volante (para el modelo de interruptor de encendido).

Atención

- Para garantizar la seguridad, asegúrese de que la palanca de cambios esté en la marcha "P" o "N" antes de arrancar el motor. No arranque el motor en otras marchas.
- El ralentí del motor en frío es muy alto, por lo que antes de que el motor se pre-caliente, no se debe conducir hasta que el motor funcione en ralentí establemente.
- No pise el pedal del acelerador fuertemente cuando el vehículo esté en quieto, ya que esto puede ocasionar los daños en el motor debido a las cargas elevadas.
- Después de apagar el motor, si la palanca de cambios no está en la marcha “P”, el sistema emitirá un sonido de advertencia.

Instrucciones de marchas para el modelo de cambio manual

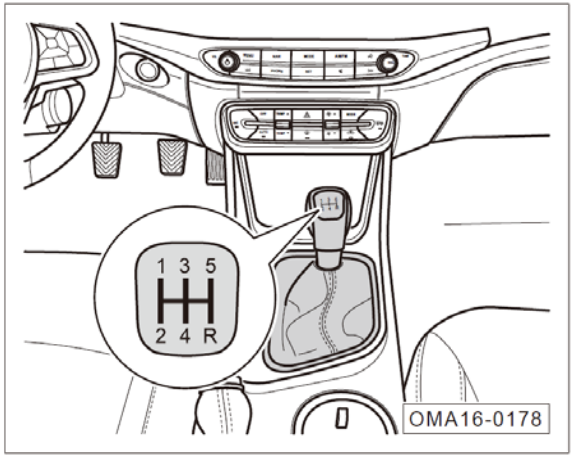

- Arrancar el motor. => Ver la página 274.
- Cuelgue la palanca de cambios desde el neutral a 1ª, se suelta el freno de estacionamiento y eleve el pedal del embrague lentamente para que el vehículo pueda comenzar a conducir.
- Pise el pedal del acelerador para acelerar. Cuando el vehículo alcanza una cierta velocidad, cuelgue la palanca de cambio en la posición de marcha correspondiente.
- Pise el pedal del freno y el pedal del embrague para detener el vehículo.

- Aplique el freno de estacionamiento y cuelgue la palanca de cambio en la marcha neutral para liberar el pedal del freno y el pedal del embrague.
- Apagar el motor. => Ver la página 276.
- Tire de la llave mecánica y luego gire el volante hacia atrás para acoplar el mecanismo de bloqueo del volante (para el modelo de interruptor de encendido).

i Aviso

- Para garantizar la seguridad, antes de arrancar el motor, asegúrese de que la palanca de cambios está en marcha neutral, no arranque el motor en otra marcha, si arranque el motor en otra marcha, por el manejo inadecuado, el vehículo se mueve de repente hacia adelante al arrancar el motor, causando un accidente.
- La velocidad de ralentí del motor en frío es muy alta, así que tenga cuidado al colgar la palanca de cambio antes de que el motor se pre-caliente.
- Cuando el vehículo está estacionado, no pise el pedal del acelerador de forma violenta. De lo contrario, es posible que el vehículo se mueva accidentalmente.

5.1.6 Sistema de frenado de estacionamiento electrónico (EPB)

Este modelo está equipado con el sistema de estacionamiento electrónico de última generación, cuya pinza es integrada con el motor. El conductor puede realizar las funciones de estacionamiento y de liberación del vehículo a través de las operaciones en el botón del sistema electrónico de freno de estacionamiento. En caso de encontrarse en una pendiente, el conductor puede adoptar la función de arranque auxiliar, bajo la condición del estacionamiento, una vez pisado el pedal del acelerador, el estacionamiento electrónico se libera automáticamente, proporcionando al conductor una conveniente asistencia para la conducción.

Atención

El sistema de frenado de estacionamiento electrónico adopta la fuerza fijada, de acuerdo con las pendientes, para aparcar el vehículo, cuando aparece la disminución de la eficiencia de frenado:

- Una vez aparcado en pendientes, si el vehículo se desliza, en ese momento, el frenado de estacionamiento electrónico aplicará una mayor fuerza de frenado de manera automática. Si esta circunstancia ocurra con frecuencia, lleve el vehículo lo antes posible a un distribuidor autorizado de autos de GAC Motor para la inspección y mantenimiento.
- Si el vehículo sigue resbalando, una vez incrementada automáticamente la fuerza de frenado, pise el pedal del freno, conduzca el vehículo a una carretera plana y estaciónelo. Después, póngase en contacto con un distribuidor autorizado de autos de GAC Motor lo antes posible para la inspección y mantenimiento.

Aplicación del frenado de estacionamiento estático

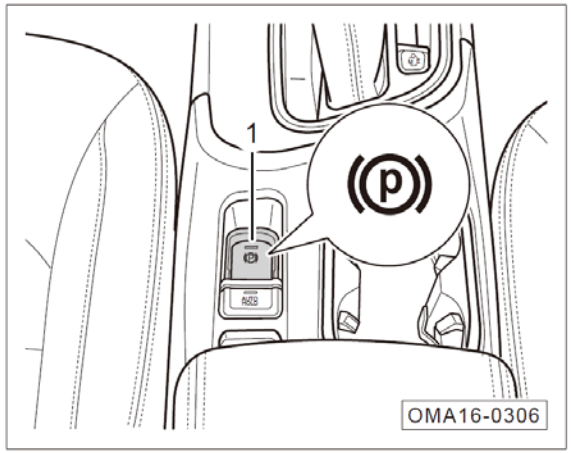

- Tire hacia arriba el botón ① del sistema de estacionamiento electrónico, para imponer el frenado de estacionamiento, hasta que se encienden la luz indicadora del botón y la luz indicadora Ⓟ en los instrumentos de combinación. De esta manera, significa que el frenado de estacionamiento se ha impuesto, por lo que puede evitar el deslizamiento.
- Cuando el vehículo está en estado inmóvil, y el interruptor de arranque o el interruptor de encendido está en la posición“OFF”, también se permite imponer el frenado de estacionamiento. Asegúrese de que el frenado de estacionamiento está aplicado al salir del vehículo o realizar el aparcamiento.

Aviso

- Una vez bien aparcado el vehículo, imponga el frenado de estacionamiento electrónico y coloque la palanca de cambio de marcha a la posición “P”.
- Al aplicar el frenado de estacionamiento electrónico, es posible y normal que se produzcan los ruidos de operación.
- Cuando el vehículo está remolcado o aparcado en una mayor pendiente, después de terminar el primer estacionamiento, se puede tirar de nuevo el botón del sistema de freno de estacionamiento electrónico, para garantizar la mayor fuerza de estacionamiento.
- En una pendiente de 17% - 3%, después de aplicar la fuerza del EPB por primera vez, con transcurridos 5 minutos, se realiza un apretamiento, en ese momento, es un fenómeno normal que se produzca el ruido.

Atención

- Asegúrese de accionar el frenado de estacionamiento al aparcar el vehículo.
- Mientras conduce, cuando no sea necesario, no disminuya la velocidad mediante el frenado de estacionamiento electrónico, porque el freno de estacionamiento solo impone la fuerza de frenado a las llantas traseras, lo que podría ocasionar accidentes de tráfico.

Liberación del frenado de estacionamiento estático

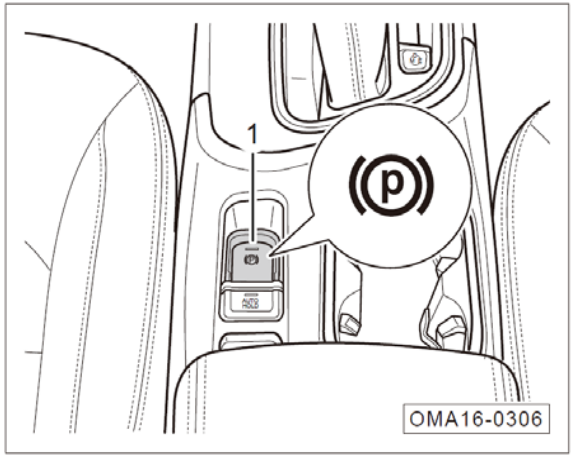

– El interruptor de arranque o el interruptor de encendido está en la marcha "ON" y pise el pedal del freno

– Presione el botón del freno de estacionamiento electrónico ①, el freno de estacionamiento puede liberarse que la luz indicadora de botón y la luz indicadora Ⓟen el cuadro de instrumentos se apaguen, lo que indica que se ha liberado el freno de estacionamiento.

Aviso

- Si pulsa el botón del frenado de estacionamiento electrónico sin pisar el pedal del freno, el estacionamiento no será liberado. El avisador alarmará y en la pantalla de los instrumentos de combinación se mostrará "Pise el pedal del freno para liberar el estacionamiento electrónico".
- Al soltar el frenado de estacionamiento electrónico, es posible que se produzcan los ruidos de operación, que es un fenómeno normal.
- El sistema no puede liberar el frenado de estacionamiento electrónico por falta de la electricidad de la batería. Si las condiciones permiten, se puede conectar los cables para el arranque de emergencia (consulte la página 410), luego liberar el frenado de estacionamiento. Póngase en contacto con un distribuidor autorizado de autos de GAC Motor lo antes posible, para que lo inspeccione.
- En caso de no aplicar el frenado de estacionamiento electrónico por largo tiempo, el sistema realiza la inspección de manera automática, por lo que es posible oír el ruido de operación.

Liberación automática de la conducción

Con cerradas las puertas y abrochado el cinturón de seguridad, cuando el conductor pisa el pedal del acelerador para arrancar, el frenado de estacionamiento electrónico se libera automáticamente.

Atención

- Cuando el vehículo está en estacionamiento, no pise el pedal del acelerador rápido, de lo contrario, podría acelerar el acortamiento de la vida útil del freno de estacionamiento electrónico.
- La aplicación de liberación automática de la conducción, acorta la vida útil del freno de estacionamiento electrónico, por lo que sugiere utilizarla solo en el arranque en cuesta.

Advertencia

Cuando el personal está operando delante / detrás / debajo del vehículo, si el motor está en estado de marcha, y la transmisión se ha colocado en la posición de conducción, aún cuando se ha impuesto el frenado de estacionamiento electrónico, no pise el pedal del acelerador. De lo contrario, podría ocasionarse el movimiento del vehículo y accidentes, hasta lesiones o incluso muertos.

Asistencia al arranque en cuesta

Con estacionado inmóvil en cuesta el vehículo, si el conductor lleva puesto el cinturón de seguridad, inicia el motor, coloca en la posición y pisa el pedal del acelerador, puede asistir al arranque en cuesta, evitando el deslizamiento. Después de arrancarse establemente, el frenado de estacionamiento electrónico se libera automáticamente.

Atención

Si no se lleva abrochado el cinturón de seguridad, el vehículo no puede liberar automáticamente el freno de estacionamiento.

Imponer el frenado de emergencia dinámico

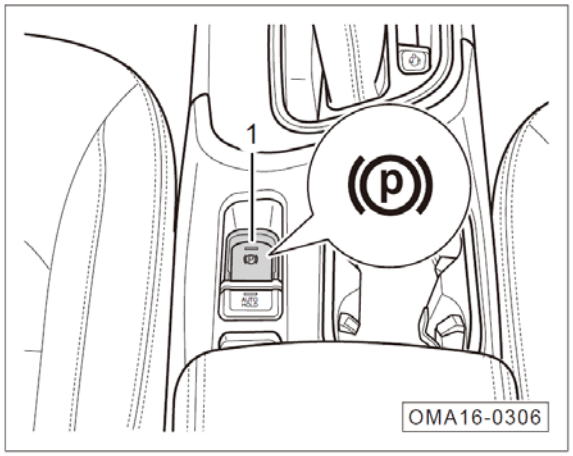

– En el desplazamiento del vehículo, levante continuamente la llave del sistema de freno de estacionamiento electrónico ①, se puede lograr un freno dinámico de emergencia. Si se pisa el pedal del acelerador durante el frenado de emergencia, el sistema saldrá del freno. Si se activa un freno de emergencia no debido a la operación del conductor, pise repetidamente el pedal del acelerador para salir del freno.

Aviso

Cambiando el interruptor de arranque o el interruptor de encendido a la posición "ON", imponga el frenado de estacionamiento electrónico, se enciende la luz indicadora Ⓟ correspondiente en los instrumentos de combinación (rojo); si se libera el frenado de estacionamiento electrónico, se apaga la luz indicadora Ⓟ. Cuando ocurren los siguientes fenómenos, vuelva a imponer y liberar el frenado de estacionamiento electrónico. Si los defectos aún no se eliminan, lleve el vehículo a un distribuidor autorizado de autos de GAC Motor.

- Cuando la luz indicadora Ⓟ permanece en rojo intermitente, indica que el freno de estacionamiento electrónico está en estado de conexión / liberación parcial, o sea, existe defecto en el sistema.
- Cuando la luz indicadora Ⓟ se enciende en rojo sin aplicar el frenado de estacionamiento electrónico, indica que el sistema está anormal.
- Cuando la luz indicadora Ⓟ se ilumina en amarillo, indica que se ha detectado el defecto del sistema electrónico, y el nivel de servicio del estacionamiento electrónico desciende.

Atención

- En caso innecesario, no aplique el frenado de emergencia dinámico, debido a que el freno de estacionamiento solo impone la fuerza de frenado a las llantas traseras, es fácil de ocasionar accidentes de tráfico. Además, la distancia de parada es mayor que la del pisar el pedal del freno, al mismo tiempo, acorta la vida útil del sistema de freno de estacionamiento.
- Mientras conduce, si tira el botón del sistema de freno de estacionamiento electrónico, el zumbador alarmará y en la pantalla de los instrumentos de combinación, se mostrará "liberar el interruptor de estacionamiento electrónico".
- Mientras se desacelera el vehículo, si suelta el interruptor del frenado de estacionamiento electrónico, o pisa el pedal del acelerador, el freno de estacionamiento recupera el estado de liberación. Si mantiene tirando el botón del sistema de freno de estacionamiento electrónico hasta que el vehículo para, el freno de estacionamiento permanece en estado de conexión.

Estacionamiento automático (AUTO HOLD)

El estacionamiento automático mantendrá automáticamente el vehículo estacionario de acuerdo con la demanda de frenado del conductor. Cuando el sistema detecta automáticamente la intención del conductor en materia de arranque (como pisar el pedal del acelerador), se libera automáticamente el frenado; puede garantizar la conveniencia del arranque cuando se libera automáticamente, según las informaciones de pendientes; cuando la fuerza de frenado es insuficiente, puede incrementar presiones activamente para poner el vehículo estacionario.

Aplicación y cancelación

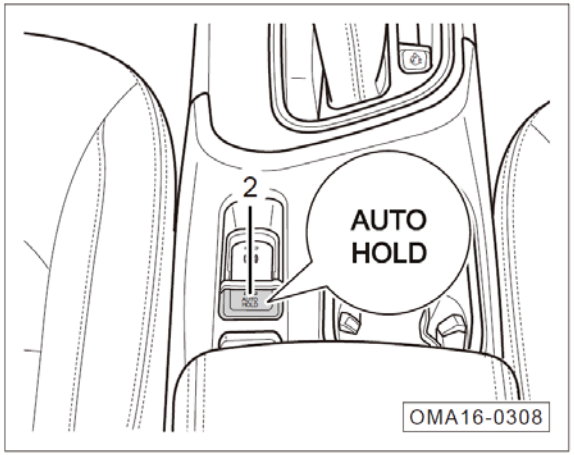

– Cuando el motor está funcionando y el conductor lleva puesto el cinturón de seguridad, presione el botón de estacionamiento automático② para activar la función, la luz indicadora se ilumina; pulse de nuevo el botón de estacionamiento automático y libere la función de estacionamiento automático, y la luz indicadora del interruptor de estacionamiento automático se apaque

Activar

Cuando la función está activada, si el conductor frena el vehículo, el estacionamiento automático puede evitar los desplazamientos en el arranque.

Salir

En las siguientes circunstancias, el freno de estacionamiento no se bloqueará:

1. Pisar el pedal del acelerador cuando el vehículo se arranque.
2. Apagado del motor durante la conducción.
3. Liberar manualmente el estacionamiento electrónico.
4. Al pisar el pedal del freno, pulsar el interruptor de estacionamiento automático.

Para garantizar la seguridad, la función de estacionamiento automático se cancelará y el freno de estacionamiento se bloqueará:

1. Apagar el motor de partida.
2. En estado inmóvil, abrir la puerta o desabrochar el cinturón de seguridad del conductor.
3. Presione el botón del interruptor de estacionamiento automático para cancelar el estacionamiento automático.

Atención

Al conducir en los mecanismos que transmiten los vehículos a través de la faja transportadora, como el dispositivo de lavado, hay que desactivar la función de estacionamiento automático, de lo contrario, el vehículo no podría moverse o podría desviarse del carril de conducción.

Autoaprendizaje del sistema de frenado de estacionamiento electrónico

En algunos casos (por ejemplo, después de que la batería pierde potencia repentinamente o el vehículo no se utiliza durante un período prolongado), la luz indicadora en rojo Ⓟ parpadea y el botón del sistema de freno de estacionamiento electrónico se levanta manualmente para desactivar el EPB. En ese momento, se requiere que el conductor pisa el pedal del freno y pulsa el botón del sistema de freno de estacionamiento electrónico, para que el EPB realice el auto-aprendizaje, de esta manera, EPB funciona normalmente.

5.1.7 Sistema de freno de estacionamiento mecánico *

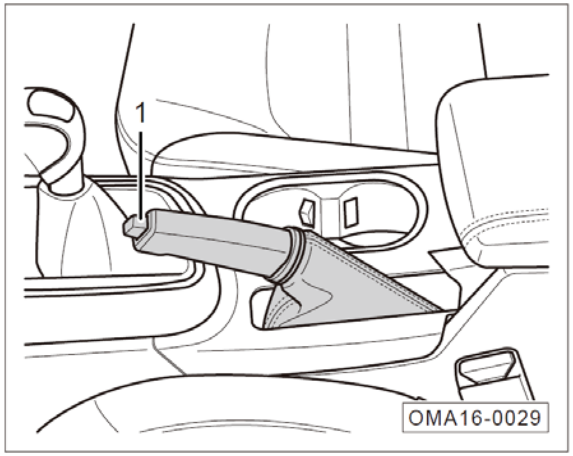

Aplicar el freno de estacionamiento

– Cuando se suelta el freno mecánico de estacionamiento, tire de la palanca del freno de estacionamiento mecánico hasta la posición extrema para aplicar el freno de estacionamiento mecánico.

Desbloquear frenado de estacionamiento mecánico

– En primer lugar tire el mango de freno de estacionamiento mecánico ligeramente hacia arriba y pulse a continuación el botón frontal al mango de freno de estacionamiento mecánico ①, y luego presione el mango inferior en el extremo, entonces el freno de estacionamiento mecánico puede ser liberado.

⚠ Advertencia

Siempre aplique un freno de estacionamiento mecánico después de estacionarse.

- **Cuando el interruptor de arranque o el interruptor de encendido está en la marcha "ON", la luz indicadora (!) se enciende cuando se aplica el freno de estacionamiento mecánico y la luz indicadora (!) se apaga cuando se suelta el freno mecánico de estacionamiento.**
- **Mientras conduce, no disminuya la velocidad mediante el freno de estacionamiento mecánico, porque el freno de estacionamiento mecánico solo impone la fuerza de frenado a las llantas traseras, lo que podría ocasionar accidentes de tráfico.**
- **¡El vehículo no debe conducirse sin una separación completa del freno de estacionamiento! De lo contrario, puede sobrecalentarse el freno de ruedas traseras, reduciendo la eficacia del freno y, al mismo tiempo, causando un desgaste prematuro de las pastillas de freno traseras.**

5.2 Sistema de frenado electrónico de la conducción

5.2.1 Sistema de freno antibloqueo (ABS)

El sistema antibloqueo de frenos (ABS) forma una parte integral importante del sistema de seguridad activado del vehículo.

Cuando el ABS funciona, la fricción entre la rueda y la superficie de la carretera es fricción de rodadura, esto aprovecha suficientemente la máxima adherencia entre ellas mismas para realizar el frenado, de modo que incrementa la desaceleración de frenado, acorta la distancia de parada, y garantizar la estabilidad de dirección en el frenado.

El funcionamiento de ABS equivale al frenado de punto de frecuencia muy alta, al presionar el pedal de freno en caso de emergencia, el conductor sentirá que el pedal de freno está vibrando, y hay sonidos acompañados ¨da da¨ emitidos por el funcionamiento de la bomba principal de freno, y ABS se encuentra en funcionamiento normal. Debido a que la bomba principal de frenos ajusta constantemente la presión de frenado, como resultado, el pedal del freno recibe una fuerza de retroalimentación continua. Por lo tanto, hace falta presionar al máximo el pedal de freno en este caso, y no presione el pedal de freno repetidamente.

ABS es un sistema de seguridad auxiliar, que tiene un efecto restringido, si se realiza el freno en un pavimento de gravas o en un pavimento nevado, la distancia de freno será más larga en comparación con un pavimento de cemento o un pavimento seco. Nunca considere que en cualquier caso, el rendimiento de frenado del ABS puede alcanzar un estado ideal. Por lo tanto, no confíes demasiado en estos sistemas. Lo más importante solo es la conducción segura.

En las siguientes circunstancias, si pisa el pedal del freno levemente, ABS se activará y será posible que sienta las vibraciones, lo que corresponde al fenómeno normal:

- Al realizar cambios de marcha.
- Al frenar de emergencia.
- En caso de giro brusco de alta velocidad.
- Al conducir en calzadas húmedas o resbaladizas.
- Al pasar por carreteras con desniveles o baches.
- Al arrancar inmediatamente después de encender el motor.

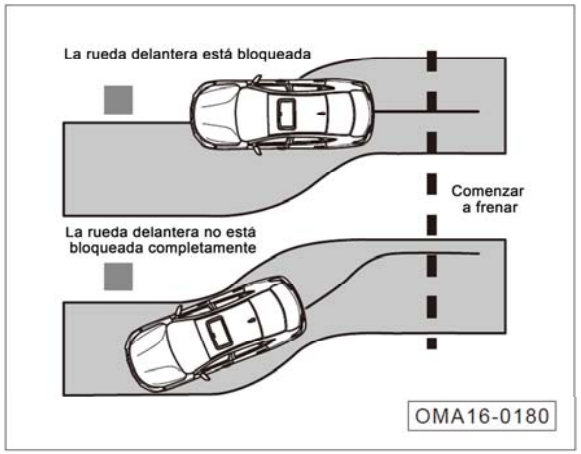

Si las ruedas delanteras están bloqueadas, el vehículo perderá su capacidad de girar, solo podrá deslizarse hacia adelante siguiendo el sentido de frenado.

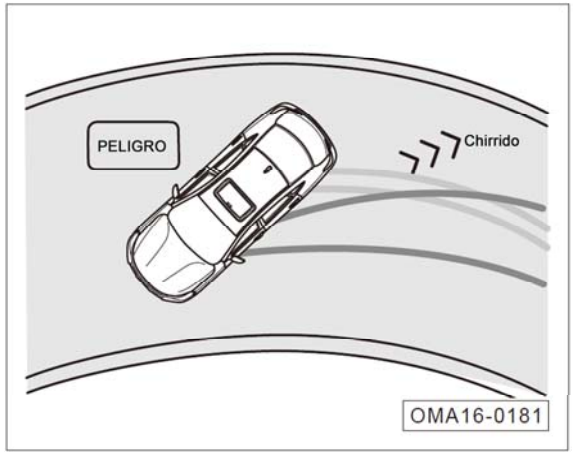

Si la rueda trasera está bloqueada, es probable que el vehículo gire y, en casos severos, puede alcanzar los 180 °.

Luz indicadora del sistema de freno antibloqueo(ABS)

Después de que el interruptor de arranque o el interruptor de encendido se ponga en la marcha "ON", el indicador de ABS se encenderá durante unos segundos, y la luz indicadora se apagará después de que el sistema complete la autocomprobación.

En caso de producirse las siguientes circunstancias, indica que existe falla en el sistema:

- Al cambiar el interruptor de arranque o el interruptor de encendido a la posición“ON”, la luz indicadora de ABS no se enciende.
- Al cambiar el interruptor de arranque o el interruptor de encendido a la posición“ON”, la luz indicadora de ABS está encendida por unos segundos y no se apaga.
- Mientras conduce, la luz indicadora de ABS se enciende.

Si ocurre la situación anterior, debe detenerse de inmediato. Póngase en contacto con la tienda de ventas de GAC Motor para mantenimiento.

⚠ Advertencia

Asegúrese de ajustar la velocidad de conducción en todo momento según las condiciones meteorológicas, de carreteras, y de tráfico. No utilice las funciones de seguridad limitadas ofrecidas por el sistema, para conducir con riesgos. Tenga cuidado de no provocar accidentes.

- **Es imposible que el sistema de freno antibloqueo sobrepase las leyes de la cinemática. Aunque el vehículo está equipado con el ABS, es peligroso conducir sobre carreteras mojadas o resbaladizas. Mientras conduce, si tiene cuenta de que el ABS está equilibrando la presión de frenado, reduzca de inmediato la velocidad de conducción, adaptando a las condiciones de carretera y de tráfico existentes.**
- **La operación o modificación inadecuada del vehículo (por ejemplo: modificación en el sistema de freno, las ruedas y los neumáticos, etc.) afectará las funciones del ABS, EBD y ESP.**
- **Asegúrese de que todos las llantas son de dimensiones especificadas. Si las llantas son de dimensiones incorrectas, o no uniformes, el ABS es incapaz de funcionar con eficacia.**

⚠ Advertencia

- **Si la luz indicadora (ABS) de ABS y la luz de advertencia (!) del sistema de freno de estacionamiento se encienden al mismo tiempo, debe parar el vehículo inmediatamente y revisar el nivel del depósito de líquido de freno.** **=> Ver la página 347.**
- **Si el nivel del líquido de freno está normal, las fallas del sistema de frenado posiblemente se deben a la función de control del ABS anormal. En este caso, si frena, las ruedas traseras pueden bloquearse rápidamente, por lo que ocasiona el desplazamiento o derrape brusco, debe poner en contacto con el distribuidor autorizado de autos de GAC Motor lo antes posible para la reparación.**

5.2.2 Sistema de distribución de fuerza de frenado electrónico (EBD)

El sistema de distribución de fuerza de frenado electrónico (EBD) forma parte del sistema antibloqueo de freno (ABS), EBD equilibra la fuerza de frenado distribuida en las ruedas delanteras y traseras cuando el vehículo está normalmente frenado.

El sistema de distribución de fuerza de frenado electrónico (EBD) aplica mayor presión de frenado sobre las ruedas traseras a través de ajustar la tasa de deslizamiento, y logra una distancia de frenado más corta bajo la premisa de garantizar la estabilidad de freno. En particular, al conducir por carreteras peores, mojadas o resbaladizas, mejora la estabilidad y la facilidad de operación del vehículo al frenar.

5.2.3 Programa electrónico de estabilidad (ESP)

El programa electrónico de estabilidad (ESP) puede reducir con eficacia los riesgos de derrape.

Principios de funcionamiento del sistema ESP

El sistema ESP determina la intención de conducción del conductor basándose en información como el ángulo del volante y la velocidad del vehículo, además, continúa comparando con las condiciones reales del vehículo. Si el vehículo se deriva de la ruta de conducción normal (por ejemplo, desplazamiento del vehículo), el ESP lleva a cabo las correcciones a través de imponer la fuerza de frenado a la llanta correspondiente.

El ESP restituye el vehículo al estado de conducción estable mediante la fuerza de torsión producida por el frenado. Cuando el vehículo tiende al viraje excesivo (derrape brusco), el sistema impone el frenado principalmente a la rueda delantera que está en el lado exterior de la curva; cuando el vehículo se inclina al viraje insuficiente (el radio de viraje es demasiado grande), el sistema impone el frenado principalmente a la rueda trasera que está en el lado interior de la curva.

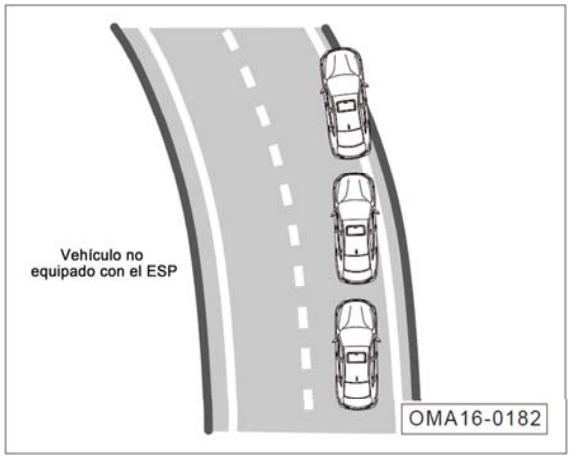

Los vehículos que no están equipados con ESP se deslizarán fuera de la línea de conducción normal al producir desplazamiento.

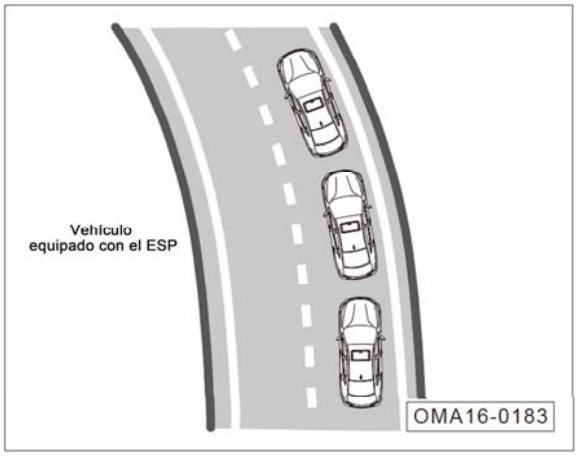

Mientras conduce, el vehículo que dispone del ESP puede corregir la fuerza de frenado de acuerdo con el desplazamiento, evitando la desviación de la ruta.

Indicador del ESP

- Después de que el interruptor de arranque o el interruptor de encendido se ponga en la marcha "ON", el indicador ESP y se iluminarán durante unos segundos. Una vez que el sistema complete la autocomprobación, la luz indicadora se apagará.
- Mientras conduce, si el ESP funciona, la luz indicadora parpadea.
- Una vez cancelada la función del ESP, la luz indicadora se enciende.
- Cuando el ESP tiene defectos, la luz indicadora se enciende.
- Cuando el ABS tiene defectos, se encienden la luz indicadora del ESP, la del ABS y la del sistema de frenado de estacionamiento.

Si la luz indicadora está encendida y no se apaga después de que el motor arranca, significa que el sistema ha apagado temporalmente el ESP. Si la pantalla del cuadro de instrumentos muestra mensajes de texto relevantes para avisar o advertir al conductor, intente apagar el interruptor de arranque o el interruptor de encendido y luego encienda el interruptor de arranque o el interruptor de encendido para activar el ESP. Si la luz indicadora está apagada, indica que el sistema está en pleno funcionamiento.

Si re-conectar el conector de la batería con del cable y encender el interruptor de arranque o el interruptor de encendido, la luz indicadora podría encenderse. Después de un viaje de corta distancia, la luz indicadora se debe apagar.

⚠ Advertencia

Asegúrese de ajustar la velocidad de conducción en todo momento según las condiciones meteorológicas, de carreteras, y de tráfico. No utilice las funciones de seguridad limitadas ofrecidas por el sistema, para conducir con riesgos. Tenga cuidado de no provocar accidentes.

- **Recuerde: el ESP no puede exceder los límites físicos en materia de la adherencia de carreteras. Tenga cuidado cuando conduce sobre las carreteras mojadas o resbaladizas, y cuando conduce con remolque.**
- **Asegúrese de modificar la forma de conducción según las condiciones de carretera y de tráfico.**
- **El ESP no puede reducir riesgos de accidentes ocasionados por las formas de conducción impropias tales como la velocidad de marcha demasiado elevada, distancia con el vehículo delantero excesivamente, etc.**
- **La operación o modificación inadecuada del vehículo (por ejemplo: modificación en el sistema de freno, las ruedas y los neumáticos, etc.) afectará las funciones del ABS, EBD y ESP.**

El ESP sirve solo cuando el motor está activado. circunstancias particulares, la función del ESP puede ser cancelada. Por ejemplo:

- Al conducir con cadenas de nieve.
- Al conducir por carreteras blandas o cubiertas de nieve
- Cuando el vehículo está atrapado en carreteras con superficies sucias, requiere desplazarse hacia adelante y hacia atrás.

En caso de no producirse las circunstancias anteriores, para la seguridad de conducción, se debe activar el ESP.

Iniciación y cancelación del ESP

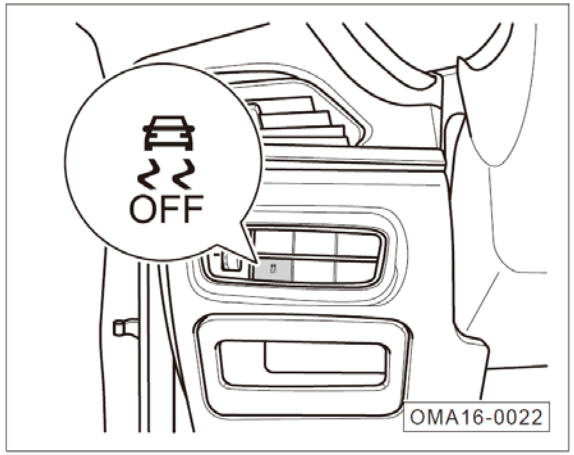

En general, el sistema ESP predeterminado está encendido cuando el vehículo está viajando.

Mantenga pulsado (más de 3 segundos, menos de 10 segundos) al botón de apagado del sistema ESP para desactivar el sistema ESP. En ese momento, la luz indicadora en los instrumentos de combinación se enciende, al mismo tiempo, en la pantalla de los instrumentos de combinación se mostrará la información gráfica correspondiente.

5.2.4 Sistema de control de la tracción (TCS)

El sistema de control de tracción (TCS) es subsistema del ESP. TCS juzga si la rueda motriz deslice según la velocidad giratoria de las ruedas motrices y la velocidad giratoria de las ruedas de transmisión, cuando la primera esn mayor que la segunda, el TCS limita la velocidad giratoria de las ruedas motrices, de modo que evite el desplazamiento del vehículo.

Activar y desactivar el TCS

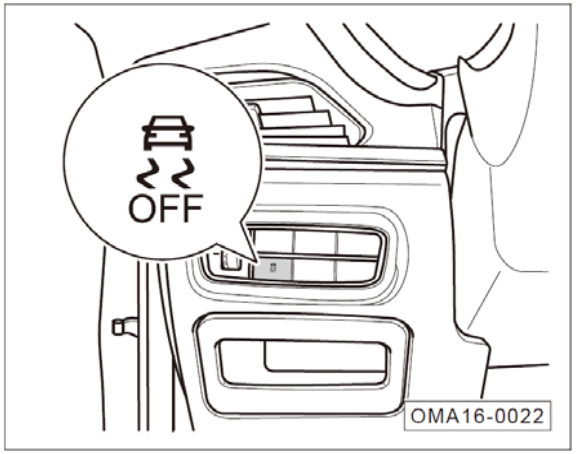

En circunstancias normales, cuando el vehículo está en funcionamiento, el sistema TCS predeterminado se enciende, y cuando el sistema ESP se desactiva/activa manualmente, el sistema TCS también se apaga/enciende.

Mantenga pulsado (más de 3 segundos, menos de 10 segundos) al botón de apagado del sistema ESP para desactivar el sistema ESP y el TCS. En ese momento, la luz indicadora en los instrumentos de combinación se enciende, al mismo tiempo, en la pantalla de los instrumentos de combinación se mostrará la información gráfica correspondiente.

Aviso

- **Cuando la velocidad del vehículo es superior a 80 km / h, el sistema** iniciará **automáticamente la función ESP / TCS.**
- **Con desactivada la función ESP / TCS, cuando la velocidad de conducción es inferior a 80km/h, pulsa el botón para volver a activar.**
- **Al pulsar el botón , si mantiene pulsado por más de 10 segundos, el sistema lo reconoce como operación incorrecta, no afectando el estado de funcionamiento del sistema.**

5.2.5 Sistema de asistencia de freno hidráulico (HBA)

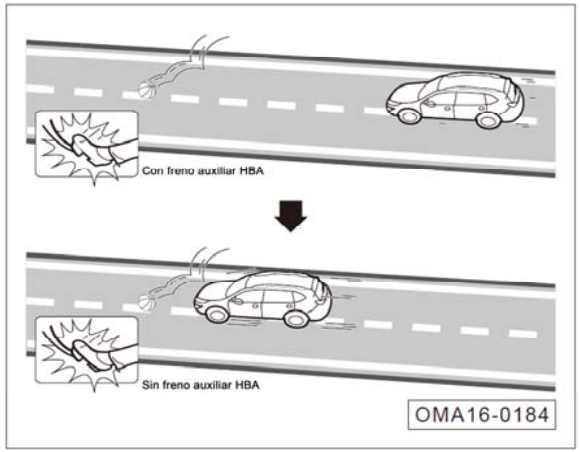

El sistema de asistencia de freno hidráulico (HBA) aprovecha la presión generada rápidamente en el sistema de frenado, ayudando a usted a obtener una menor distancia de parada en emergencias, lo que hace pleno uso de las características del ABS. Una vez soltado el pedal del freno, el HBA se desactiva automáticamente, y el sistema de frenado vuelve al estado de funcionamiento normal.

La mayoría de los conductores puede frenar oportunamente en los casos peligrosos, pero no puede pisar el pedal del freno con suficiente fuerza en poco tiempo, en consecuencia, como el sistema de frenado no genera la máxima fuerza de frenado, conduce al aumento de la distancia de parada, provocando el mayor riesgo de accidentes.

En cuanto al vehículo equipado con el sistema HBA, si pisa rápidamente y mantiene pisado el pedal del freno, genera una presión de frenado mayor que la generada en caso normal, lo que aprovecha suficientemente el valor crítico del ABS, de modo que el sistema de frenado puede obtener una presión necesaria para la desaceleración máxima del vehículo en el tiempo más corto, como resultado, obtiene la menor distancia de parada.

⚠ Advertencia

el sistema de asistencia de freno hidráulico pueda mejorar la seguridad de la conducción, pero sea incapaz de superar las leyes de la cinemática. Ajuste la velocidad de conducción de acuerdo con las condiciones de carretera y las disposiciones de tráfico.

5.2.6 Sistema de control de asistencia en pendientes ascendentes (HHC)

El sistema de control de asistencia en pendientes ascendentes (HHC) permite que, el conductor mueve su pie suavemente del pedal del freno al pedal del acelerador en el arranque en cuesta, cuando no aplica el frenado de estacionamiento, para evitar accidentes ocasionados por el desplazamiento.

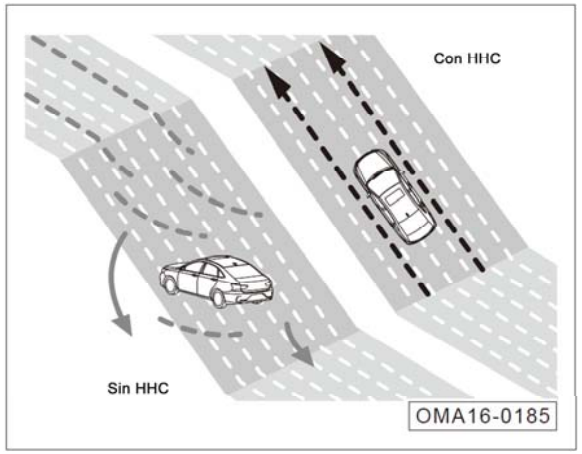

Condiciones de iniciación del sistema de control de asistencia en pendientes ascendentes

- Cuando la pendiente es mayor que 4 %, la palanca de cambio de marcha no está en la posición“P” o “N”, el frenado de estacionamiento electrónico no está aplicado, y el conductor pisa el pedal del freno para que el vehículo se aparque y esté en estado inmóvil, en ese momento, si el conductor suelta el pedal del freno, la función del HHC se activa, y la presión de frenado se impone al vehículo durante 1 segundo.
- Durante funciona el HHC, si el par del motor excede el par de resistencia del vehículo, la presión de frenado se libera, y el arranque se completa con éxito.
- En pendientes descendentes, y con colocada en la posición “R”, la función HHC sirve también.

Aviso

- **Cuando el vehículo comienza la partida en una rampa empinada o se pone en la marcha atrás en la pendiente descendente, el HHC frenará automáticamente para evitar el desplazamiento.**
- **El HHC está integrado en el sistema ESP. Si el HHC tiene fallas, la luz indicadora se enciende, y presentar mensajes relativos mediante la pantalla de los instrumentos de combinación.**

5.3 Sistema de asistencia a la conducción

5.3.1 Sistema de control de crucero de velocidad fija

El sistema de control de crucero de velocidad fija puede ser configurado a la velocidad de 40km/h y por encima. Una vez configurada y memorizada la velocidad, el conductor puede levantar su pie del pedal del acelerador, y el vehículo sigue conduciendo a la velocidad fijada.

⚠ Advertencia

- No aplique el sistema de control de crucero de velocidad fija en carreteras con mucho tráfico, en carreteras con curvas pronunciadas, en pendientes o en carreteras mojadas o resbaladizas. De lo contrario, podría causar accidentes.
- Asegúrese de que la velocidad fijada y la distancia con el vehículo delantero se adapten a las condiciones actuales de tráfico. El sistema de control de crucero de velocidad fijase limita a ser un sistema de asistencia a la conducción para el conductor. Utilice con cuidado.
- El sistema de control de crucero de velocidad fija debe ser apagado oportunamente después de su uso.

Botón de operaciones.

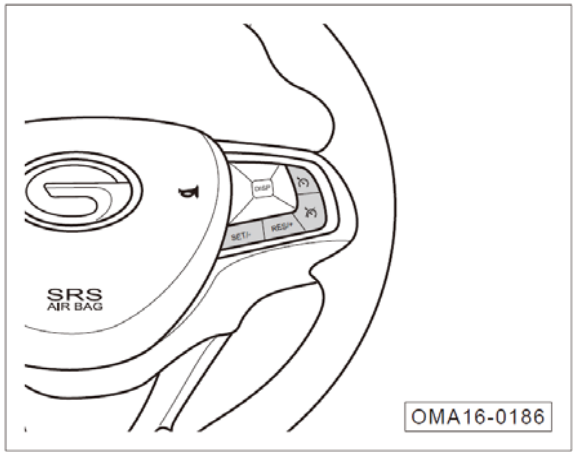

SET/- : Configuración crucero de velocidad fija / desaceleración

RES/+ : Restauración de crucero de velocidad fija / aceleración

: Activación / desactivación del control de crucero de velocidad fija

: Cancelación del control de crucero de velocidad fija

Activación del control de la velocidad de crucero

- Pulsa brevemente el botón , con la luz indicadora correspondiente en los instrumentos de combinación encendido, en color blanco.
- Aumenta la velocidad del vehículo a la velocidad de crucero (40km/h y por encima)
- Pulsa brevemente el botón SET/-, con la luz indicadora correspondiente en los instrumentos de combinación de color blanco, convertido en color verde.
- El vehículo ingresando en estado del control de crucero de velocidad fija, suelta el pedal del acelerador.

Cancelación del control de la velocidad de crucero.

A través de las siguientes acciones, puede salir del control de crucero de velocidad fija, con apagado la luz indicadora correspondiente en instrumentos de combinación por consiguiente.

- Pise el pedal de freno.
- Ponga la transmisión a la posición“N”(Marcha neutral).
- Pulsa brevemente el botón .
- Pulsa brevemente el botón (saliendo del control de crucero de velocidad fija y eliminando la velocidad fija establecida).
- Operar el botón del sistema de frenado de estacionamiento electrónico (EPB)
- Al activar el sistema ESP.

Reanudación del control de la velocidad de crucero

Cuando la luz indicadora correspondiente en los instrumentos de combinación está en color blanco, puede configurar de nuevo la función del control de crucero de velocidad fija a través de las siguientes operaciones:

- Cuando la velocidad es superior a 40km/h, si pulsa brevemente el botón RES/+, con su luz indicadora en los instrumentos de combinación convertida en color verde, la velocidad se reanuda al valor memorizada anterior de crucero de velocidad fija, y se mantiene.

Pulsando el botón RES/+, puede reanudar el control de crucero, si se sale mediante las siguientes maneras:

- Pisa el pedal del freno.
- Ponga la transmisión a la posición“N”(Marcha neutral).
- Pulsa brevemente el botón .

Pulsando el botón RES/+, no puede reanudar el control de crucero, si se cancela mediante las siguientes maneras:

- Si pulsa brevemente el botón para desactivar el control de crucero de velocidad fija
- Cuando coloca la palanca de cambio de marcha en la posición “P”.

Aumentar la velocidad de crucero

Si quiere aumentar la velocidad, aplique las siguientes operaciones:

– Presionar brevemente el botón RES/+, cada vez que pulsa, la velocidad aumenta en 2km/h.

– Mantener presionado el botón RES/+, la velocidad sigue aumentando.

Soltando el botón RES/+, el crucero se empieza a una mayor velocidad fijada para el crucero.

i Aviso

- La velocidad máxima de crucero se puede establecer en 145 km / h. Cuando la velocidad es mayor que esto, no se puede ajustar con el botón RES / +.
- Cuando el pedal del acelerador es presionado para acelerar, el vehículo sale temporalmente del control de crucero, se conduce a la velocidad del vehículo de acuerdo con la acelerada; después de soltar el pedal del acelerador del vehículo, se reanudará el control de crucero.

Reducir la velocidad de crucero

Si quiere reducir la velocidad, aplique las siguientes operaciones:

- Presionar brevemente el botón SET/-, cada vez que pulsa, la velocidad se reduce en 2 km/h.
- Mantener presionado el botón SET/- , la velocidad sigue reduciendo.

Soltando el botón SET/-, el vehículo mantiene conduciendo a una menor velocidad.

i Aviso
Cuando la velocidad es inferior a 40 km / h, ya no se puede ajustarlo con el botón SET / -.

5.3.2 Sistema de monitoreo de presión de llantas

El vehículo usa un sistema de monitoreo de presión neumática de tipo directo, que usa un sensor de presión de neumáticos montado en la llanta para medir la presión y la temperatura de neumáticos, y enviar la información de presión y temperatura del neumático al receptor a través de un transmisor inalámbrico. Después de la decodificación y el análisis, los valores actuales de presión y temperatura se envían al instrumento a través del bus para visualizarlos. Cuando la llanta tiene baja presión, alta presión, fuga rápida de aire y alta temperatura, el receptor enviará una señal de alarma y lo mostrará a través de los instrumentos de combinación.

Cuando el interruptor de arranque o el interruptor de encendido está en la marcha “ON”, si el vehículo no está funcionando o la velocidad del vehículo no supera los 25 km/h, los valores de presión y temperatura que se muestran en la pantalla del cuadro de instrumentos son "---". Si la velocidad del vehículo excede los 25 km/h, se mostrará el valor real actual en la pantalla del cuadro de instrumentos.

Visualización de información de llantas

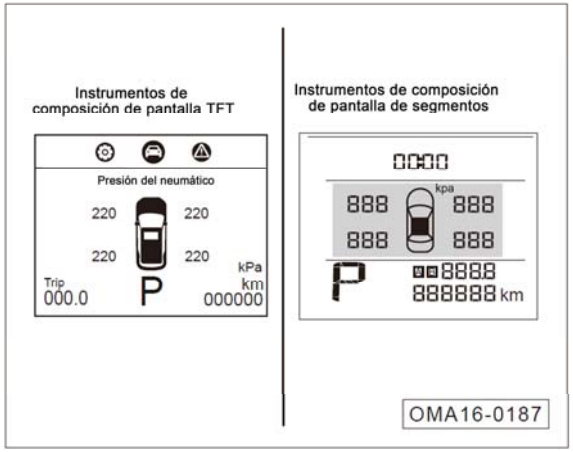

Se muestran las presiones actuales de las cuatro ruedas correspondientes.

Presión del neumático

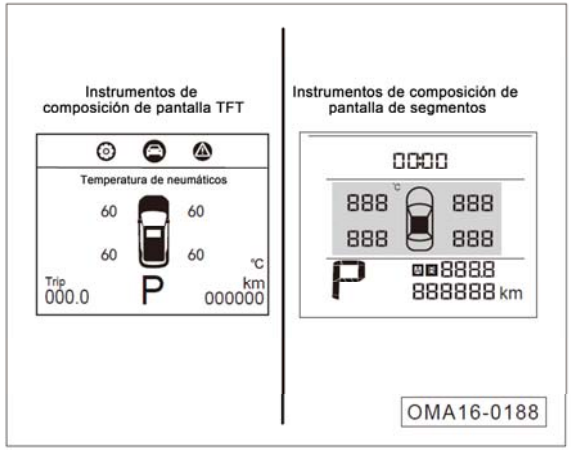

Se muestran las temperaturas actuales de las cuatro ruedas correspondientes.

Cuando la velocidad del vehículo es mayor a 25km/h, el sensor de presión de llantas envía datos al receptor, después de la decodificación y el análisis, envía al instrumento a través del bus para mostrar los valores actuales de presión y temperatura.

- Si la presión de la llanta es mayor que 330Kpa, la luz indicadora (!) del sistema de monitoreo de presión de llantas se enciende, mientras que la alarma de texto en la pantalla de instrumentos de combinación muestra alta presión de la llanta.
- Si la presión de la llanta es menor que 75% del valor de ajuste normal, la luz indicadora (!) del sistema de monitoreo de presión de llantas se enciende, mientras que la alarma de texto en la pantalla de instrumentos de combinación muestra baja presión de esta llanta.
- Si la reducción de presión excede una cierta velocidad, la luz indicadora (!) del sistema de monitoreo de presión de llantas se enciende, mientras que la alarma de texto en la pantalla de instrumentos de combinación muestra fuga de aire de esta llanta.
- Si la temperatura de la llanta es superior a 85 ℃, la luz indicadora (!) del sistema de monitoreo de presión de llantas se enciende, mientras que la alarma de texto en la pantalla de instrumentos de combinación muestra alta temperatura de esta llanta.

Atención

- Algunos de los equipos electrónicos adaptados opcionalmente pueden impedir que el sistema TPMS funcione correctamente.
- Si se cambia el sensor de presión de los neumáticos en el interior del neumático, el neumático o su posición, tenga que volver a calibrar los sensores en cuatro neumáticos, por favor diríjase a la la tienda de ventas de GAC Motor para la calibración.

Aviso

- Si después de reemplazar la llanta de repuesto o la llanta nueva en otro momento o en otro lugar, debido a la ausencia del sensor de presión, la advertencia de baja presión de llanta no se eliminará al continuar conduciendo, no entienda mal que la presión de la llanta es anormal.

Aviso

- Cuando la llanta está expuesto a alta temperatura, alta presión, baja presión y fuga rápida, los instrumentos de combinación tendrán un aviso de advertencia y mostrará de forma circular la posición de la llanta defectuosa correspondiente; cuando el sistema falla, la pantalla de instrumentos de combinación tendrán un aviso de advertencia, muestra cíclicamente "compruebe TPMS".
- Cuando ocurre una alarma de alta temperatura, se recomienda detener el vehículo y esperar hasta que la temperatura de la llanta se haya reducido.
- Si la alarma de conducción no se borra hasta que se estacione, la alarma seguirá presente en la próxima conducción y la presión y temperatura se mostrarán como "---". Sin embargo, cuando la velocidad es superior a 25km/h, el receptor recibirá datos actualizados y los actualizará. La alarma desaparecerá.

5.4 Sistema de asistencia de marcha atrás

5.4.1 Sistema de radar de marcha atrás

El sistema de radar de marcha atrás ayuda al conductor a estacionar y ajustar los espacios de estacionamiento.

El sistema, mediante los sensores ultrasónicos en el parachoques trasero, envía y recibe ondas ultrasónicas, por las ondas ultrasónicas emitidas y reflejadas desde los obstáculos, mide la distancia entre los obstáculos y la parte trasera del vehículo. Si la parte trasera del vehículo se acerca al obstáculo, el sistema enviará alarmas diferentes al conductor según las diferentes distancias entre los obstáculos y la parte trasera del vehículo. Cuanto más cerca esté la parte trasera del vehículo al obstáculo, más corta será la alarma; El sistema emitirá una alarma continua cuando esté muy cerca del obstáculo. Si el vehículo continúa acercándose al obstáculo en este momento, el sistema ya no podrá detectar obstáculos detrás del vehículo. Además del sonido de la alarma, la pantalla del sistema de audio también muestra el icono de indicación dinámica de detección de radar.

Activar y desactivar el sistema de radar de marcha atrás

Cuando el interruptor de arranque o el interruptor de encendido está en la posición “ON”, libre el freno de estacionamiento y cuelgue la palanca de cambio de marcha en la posición "R. Cuando la velocidad del vehículo es menor a 10km/h, el sensor ultrasónico trasero entra en el trabajo; Cuando la velocidad del vehículo es superior a 10km/h, el sensor ultrasónico trasero sale del trabajo; Mueva la palanca de cambio de marcha fuera de la posición "R", aplique el freno de estacionamiento, active el interruptor de arranque o el interruptor de encendido para salir de la posición “ON”, y el sistema de radar de marcha atrás se desactivará.

Icono de gesto dinámico

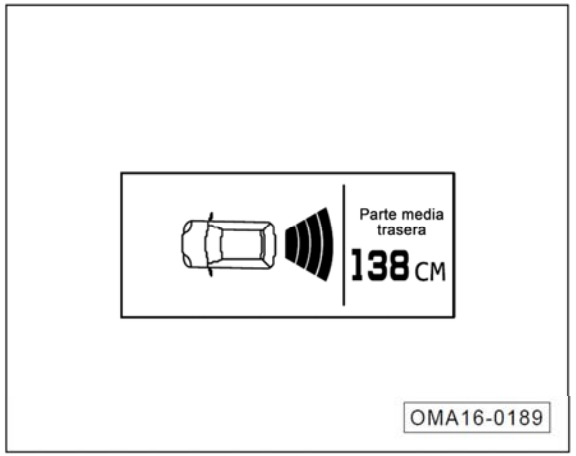

En el sistema de sonido, se muestra el icono de gesto dinámico, lo que indica la distancia del obstáculo detrás del vehículo actual.

El cambio de este icono de gesto dinámico se sincroniza con el cambio del sonido de alarma de distancia.

Icono de gesto dinámico

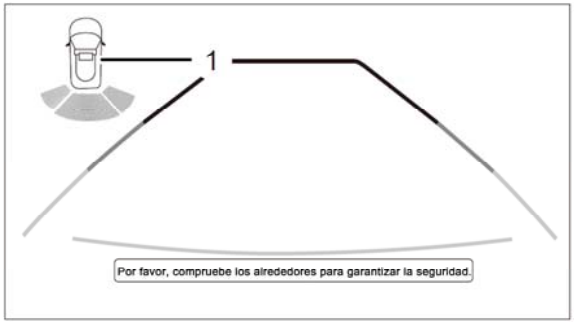

El icono de gesto dinámico en la pantalla del sistema de sonido ①, indica la distancia del obstáculo detrás del vehículo actual.

El cambio de este icono de gesto dinámico se sincroniza con el cambio del sonido de alarma de distancia.

Sonido de alarma de referencia de distancia

El sonido de la alarma varía con la distancia entre el obstáculo y el parachoques trasero, y el color * que se muestra en la pantalla también cambia en consecuencia:

Distancia de detección de obstáculos		Sonido de alarma
Sensor medio trasero	Sensor lateral trasero	
90~150 cm	90~120 cm	Sonido de alarma lento y intermitente
60~90 cm	60~90 cm	Sonido de alarma medio y intermitente
30~60 cm	30~60 cm	Sonido de alarma rápido y intermitente
Dentro de 30 cm	Dentro de 30 cm	Sonido de alarma continuo

Distribución de sensor ultrasónico

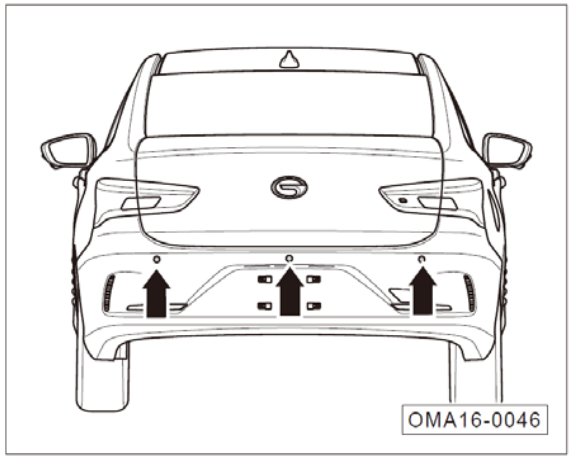

El sensor ultrasónico trasero está montado en el parachoques trasero.

Atención

- Mantenga siempre limpia la superficie del sensor ultrasónico y no la cubra.
- Para garantizar el funcionamiento del sensor ultrasónico en el parachoques, manténgalo limpio y evite la congelación.
- Durante la limpieza de la superficie del sensor ultrasónico, use un paño suave y húmedo para evitar rayar la superficie.

Advertencia

- **El sistema de radar de marcha atrás debe utilizarse junto con la observación del entorno circundante por el conductor. El conductor debe concentrarse en marchar atrás y ajustar el espacio de estacionamiento de acuerdo con la situación real.**
- **El sensor ultrasónico tiene una zona ciega al detectar obstáculos. Al marchar atrás, el conductor debe prestar atención a la observación para evitar arañazos o colisiones.**
- **Los sensores ultrasónicos pueden detectar barandas, árboles o pendientes al marchar atrás en lugares estrechos o cuesta arriba. Esto es normal.**
- **Cuando la velocidad de marcha atrás es relativamente rápida, la precisión de detección del sensor ultrasónico se reduce. Se recomienda que la velocidad de marcha atrás no sea mayor que 10km/h. Cuando el sistema de radar de marcha atrás sigue sonando una alarma, el vehículo está muy cerca del obstáculo y el vehículo debe detenerse inmediatamente para evitar accidentes.**

Advertencia

- **Al limpiar el sensor ultrasónico con un limpiador de alta presión, debe ser suave durante un tiempo corto, y la distancia entre la boquilla y el sensor debe ser de al menos 10 cm.**
- **Si hay gotas de agua adheridas a la superficie del sensor ultrasónico en el parachoques trasero, la sensibilidad del sensor disminuirá y se restablecerá la sensibilidad después de limpiar las gotas de agua adheridas al sensor.**
- **La superficie de algunos elementos no puede reflejar la señal emitida por el sensor ultrasónico, lo que hace que el sensor ultrasónico no detecte dichos elementos o personas que lleven esa ropa.**
- **Las fuentes de ruido fuera del vehículo pueden interferir con el sensor ultrasónico, causando que no se detecte ningún objeto.**
- **Los sensores ultrasónicos son componentes de precisión y no deben desmontarse ni repararse sin autorización. La compañía no asumirá garantías de calidad por los daños causados por reparaciones y desmontaje no autorizados.**

5.4.2 Sistema visual de imagen de marcha atrás

El sistema visual de imagen de marcha atrás puede proporcionar una exposición de video gran angular de 130°. Puede mostrar una amplia gama de imágenes de video de la parte trasera del vehículo en la pantalla del sistema de sonido, permitiendo al conductor comprender de manera comprensiva las diversas y complejas condiciones de la carretera detrás del vehículo y mejorar la seguridad del vehículo.

⚠ Advertencia

El sistema visual de imagen de marcha atrás no puede reemplazar la observación del entorno circundante por el conductor. El conductor debe concentrarse en marchar atrás y ajustar el espacio de estacionamiento de acuerdo con la situación real.

Activar y desactivar el sistema visual de imagen de marcha atrás

Cuando el interruptor de arranque o el interruptor de encendido está en la posición “ON” y cuelgue la palanca de cambio de marcha en la posición “R”, el sistema visual de imagen de marcha atrás entra automáticamente en el trabajo, la pantalla del sistema de sonido empieza a mostrar el imagen de disparo en la parte trasera, y muestra las líneas de referencia de la distancia en la pantalla.

Mueva la palanca de cambio de marcha fuera de la posición "R", el sistema visual de imagen de marcha atrás saldrá automáticamente del trabajo y el sistema de sonido saldrá de la pantalla de imagen en la parte trasera.

Línea de referencia de distancia

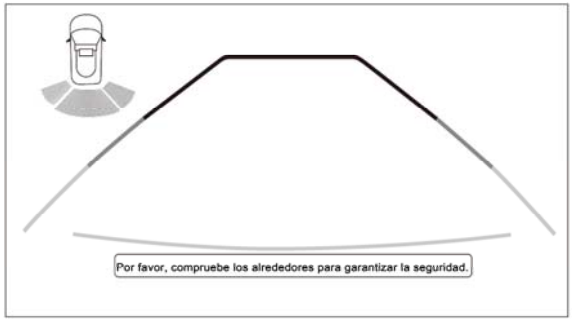

Las líneas en tres colores que aparecen en la pantalla representa la distancia de referencia horizontal entre la ubicación y el parachoques trasero.

Línea roja: 0,1~0,5 m

Línea amaria: 0,5~1 m

Línea azul: 1~3 m

ℹ Aviso

En la marcha atrás, si el conductor gira el volante, la pantalla de marcha atrás mostrará la línea de asistencia de dirección correspondiente.

Atención

La distancia anterior es la distancia de referencia medida en el suelo y solo se utiliza como referencia para la distancia visual. Si hay una pendiente, la distancia anterior es inexacta.

Aviso

- La línea vertical a ambos lados de la línea de referencia se puede utilizar como línea de referencia para juzgar el espacio de estacionamiento requerido cuando se está marchando hacia atrás o estacionando.
- La línea de referencia de distancia se ajustará continuamente a medida que el volante gire.

Cámara retrovisora

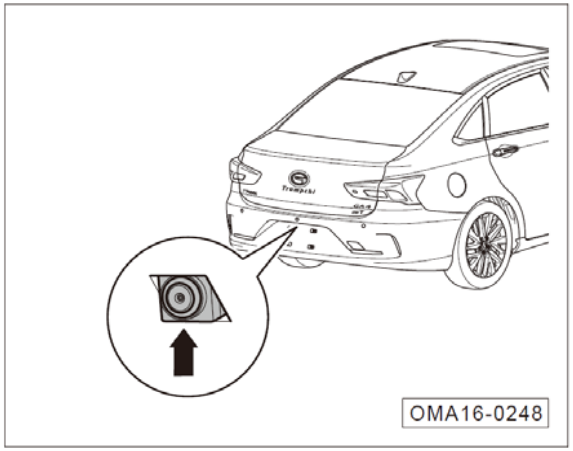

La cámara retrovisora está montada al lado de la luz de la matrícula del parachoques trasero.

Advertencia

- **La cámara de visión trasera no está libre de puntos ciegos, ya que la cámara puede no encontrar niños pequeños o mascotas pequeñas. Al marchar atrás, debe prestar especial atención a los niños pequeños o a las mascotas pequeñas.**
- **Los objetos verticales en posiciones más altas, como las pestañas de la pared, no pueden ser reconocidos por la cámara de visión trasera.**

Atención
● Mantenga siempre limpia la superficie de la cámara de visión trasera. Cuando limpie la cámara retrovisora, use un paño suave y húmedo para evitar rayar la cámara retrovisora. ● No utilice el limpiador de alta presión para la limpieza a largo plazo de la cámara de visión trasera, y mantenga una distancia de al menos 30 cm de la cámara de visión trasera cuando limpie. ● No cubra la cámara de visión trasera.

5.4.3 Sistema AVM

El sistema de estacionamiento panorámico puede proporcionar al conductor información del vehículo a través de imágenes en tiempo real para reducir el punto ciego del vehículo. También puede predecir la trayectoria del vehículo en combinación con parámetros como el ángulo del volante y el tamaño del vehículo, y superponerlo en la imagen panorámica para que el conductor pueda comprender completamente la dirección de viaje del vehículo para determinar si es segura la marcha atrás.

El sistema de estacionamiento panorámico consiste en un módulo de panel de control y cuatro cámaras de 180°. Mediante la recopilación de imágenes de las direcciones frontal, posterior, izquierda y derecha del vehículo, se utilizan los algoritmos de procesamiento de imágenes para empalmarlos a las imágenes a vista aérea del entorno de 360° alrededor del vehículo y se muestran en la pantalla del sistema de audio.

Activar y desactivar el sistema de estacionamiento panorámico

Hay dos formas de activar y desactivar el sistema de estacionamiento panorámico:

1. Activar y desactivar mediante la palanca de cambio de marcha.

Cuando el interruptor de arranque o el interruptor de encendido está en la posición ¨ON¨:

- Cuelgue la palanca de cambio de marcha en la posición “R”, el sistema de estacionamiento panorámico entra automáticamente en el trabajo
- Mueva la palanca de cambio de marcha fuera de la posición "R", el conductor no realiza la operación de correlación, el sistema de estacionamiento panorámico saldrá automáticamente después de 30 segundos.

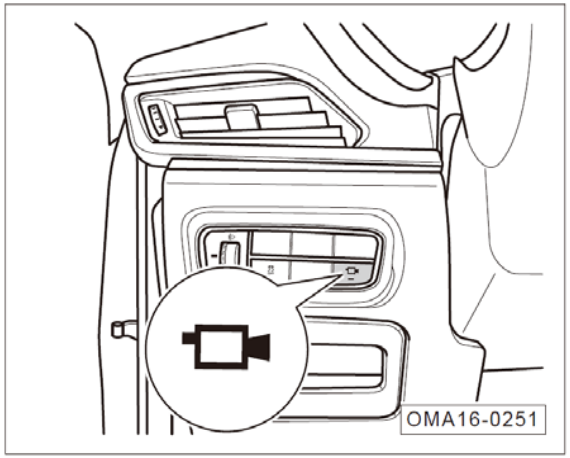

2. Activar y desactivar mediante botones

Cuando el interruptor de arranque o el interruptor de encendido está en la posición ¨ON¨:

- Presione brevemente el botón , la luz del botón se encenderá y el sistema de estacionamiento panorámico se encenderá.
- Presione brevemente de nuevo el botón , la luz del botón se apagará y el sistema de estacionamiento se apagará.

Aviso

- Cuando se enciende el sistema de estacionamiento panorámico, la pantalla del sistema de sonido comienza a mostrar las imágenes tomadas alrededor del vehículo y se muestran algunas líneas auxiliares en la pantalla.
- Cuando el vehículo avanza, si la velocidad del vehículo es superior a 30km/h, el sistema de estacionamiento panorámico se apagará automáticamente.
- Cuando la palanca de cambios está en la marcha "R", el sistema de estacionamiento panorámico no se puede apagar, pero se permite cambiar el modo de visualización a través de la pantalla táctil.
- Si el vehículo no está en la posición "R" y el tiempo de activación del sistema es superior a 30 segundos, el sistema se apagará automáticamente (a velocidad del vehículo cero).
- El sistema de estacionamiento panorámico no se puede usar correctamente hasta que el sistema de sonido esté completamente activado.

Instrucciones sobre las interfaces

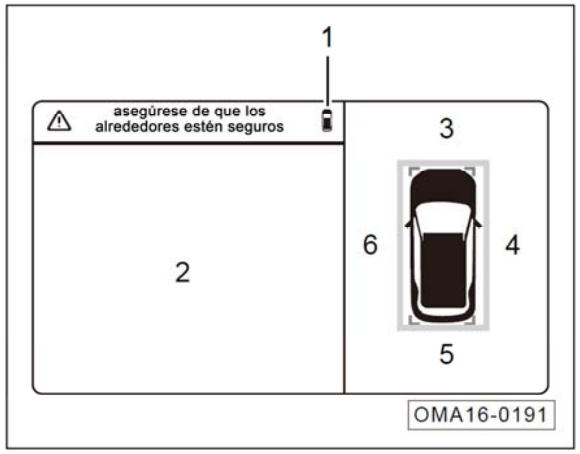

1. Indicación de perspectiva
2. Pantalla: muestra la interfaz general.
3. Zona táctil en la vista frontal.
4. Zona táctil en la vista derecha.
5. Zona táctil en la vista posterior.
6. Zona táctil en la vista izquierda.

Cuando la palanca de cambios no está en la marcha "R", haga clic en las zonas táctiles③/④/⑤/⑥, para mostrar la interfaz frontal / derecha / trasera / izquierda en la pantalla②.

Aviso

- La descripción de la interfaz de pantalla es sólo para referencia. Si hay una diferencia con la pantalla del vehículo real, consulte la interfaz de visualización del vehículo real.
- Cuando la palanca de cambios está en la marcha "R", el sistema de estacionamiento panorámico muestra la interfaz de vista posterior en forma predeterminada; cuando la palanca de cambios no está en la marcha "R", el sistema de estacionamiento panorámico muestra la interfaz de vista frontal en forma predeterminada, haga clic en las zonas táctiles③/④/⑤/⑥, para mostrar la interfaz frontal / derecha / trasera / izquierda en la pantalla②.

Distribución de la cámara

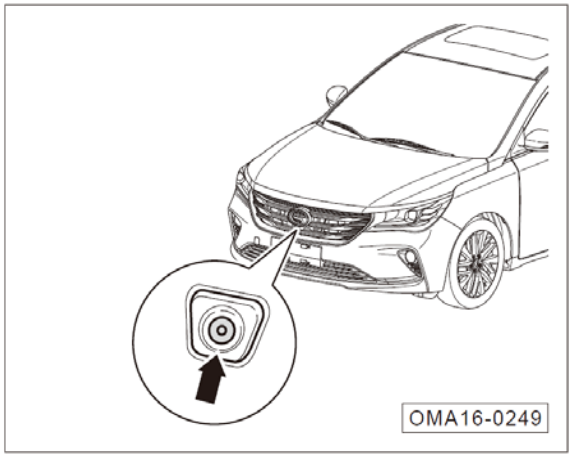

La cámara frontal está montada debajo del logotipo del vehículo delantero.

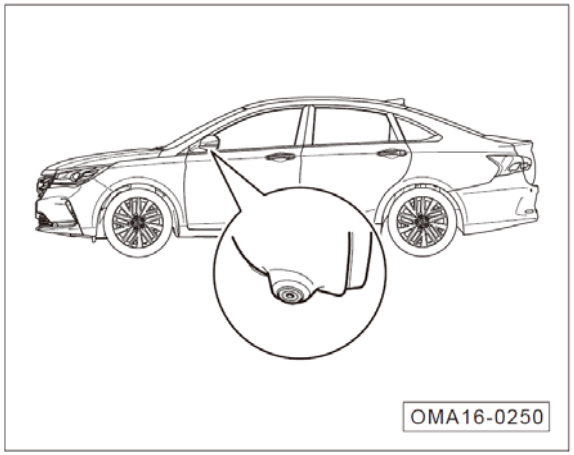

Las cámaras izquierda/derecha están montadas respectivamente en las partes inferiores de los espejos retrovisores exteriores izquierdo/derecho.

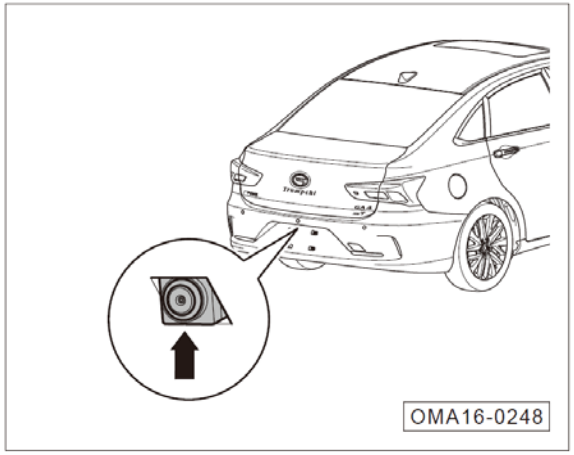

La cámara retrovisora está montada al lado de la luz de la matrícula del parachoques trasero.

Aviso

- Mantenga la superficie de la cámara limpia.
- No utilice el limpiador de alta presión para limpiar la cámara durante un largo tiempo y manténgala a una distancia mínima de 30 cm de la cámara.

5.5 Sistema de dirección asistida eléctrica (EPS)

El sistema de dirección asistida eléctrica (EPS) es un sistema de dirección asistida que depende directamente del motor para proporcionar un torque de asistencia. El EPS se compone principalmente de un sensor de torque, un motor, un mecanismo de reducción de velocidad y una unidad de control de dirección eléctrica (ECU).

La unidad de control de dirección eléctrica (ECU), por la detección de torque de entrada por el conductor, y la velocidad del vehículo, la velocidad del motor y otras señales de estado del vehículo, controla en tiempo real el torque de salida del motor de asistencia, proporciona la mejor dirección asistida, garantiza la facilidad en la dirección a baja velocidad y la estabilidad en la dirección de alta velocidad, y mejora el confort de conducción y la seguridad del vehículo.

Modo de dirección *

Hay dos modos de dirección"estándar y de deporte", el modo de deporte en comparación con el estándar se sentiría un poco más pesado, el sistema predetermina el modo estándar, se puede establecer el modo de dirección en el sistema de sonido. => Ver la página 203.

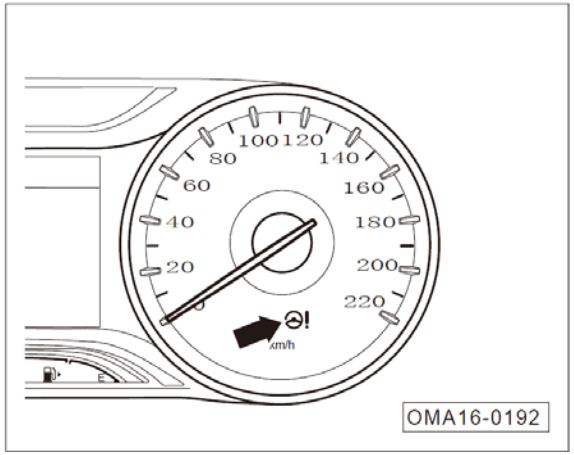

La unidad de control de dirección eléctrica (ECU) tiene una alarma por la luz de advertencia y la alarma por el texto. Cuando el interruptor de arranque o el interruptor de encendido está en la posición “ON”, la luz indicadora del sistema de dirección asistida eléctrica (EPS) se enciende, la luz indicadora de la unidad de control de la dirección asistida eléctrica se apagará después de que se complete la autocomprobación, en este momento, se indica que el sistema de dirección asistida eléctrica funciona correctamente.

Si la luz indicador está encendida cuando se inicia el motor o conduce, se indica la presencia de fallo del sistema de dirección asistida eléctrica, mientras que la pantalla de instrumentos de combinación mostrará la alarma de texto correspondiente.

Si el sistema de dirección asistida eléctrica falla, debe estacionar el vehículo en un lugar seguro y apagar el motor, luego arranque el motor de nuevo, si la luz indicadora no se apaga en este momento, o se vuelve a encenderse mientras conduce, por favor vaya al distribuidor autorizado de autos de GAC Motor para la revisión.

Cerradura electrónica de dirección (para modelos de interruptor de arranque)

Cuando el interruptor de arranque se cambia de la marcha "OFF" a la marcha "ACC" o "ON", la cerradura electrónica de dirección se desbloquea automáticamente.

Cuando el interruptor de arranque cambia de la marcha "ACC" o "ON" a la "OFF" y se abre la puerta del conductor, la cerradura electrónica de dirección se bloquea automáticamente.

5.6 Habilidades de conducción

5.6.1 Inspección de seguridad de conducción

Es recomendable realizar una inspección de seguridad antes de arrancar el vehículo. Unos minutos de inspección ayudarán a garantizar una conducción segura y disfrutar de la diversión de la conducción.

Antes del arranque del motor

1. Exterior del vehículo

- Verifique el trabajo de las luces para asegurar el trabajo normal de todas las luces.
- Verifique si el neumático existe rasguños, daños o desgaste excesivo y asegúrese de que el perno no se pierda ni se suelte.
- Verifique si el combustible es suficiente.
- Verifique si el refrigerante es suficiente.
- Verifique si el líquido de frenos es suficiente.
- Verifique el estado del acumulador de 12V. Asegúrese de que los terminales y la carcasa estén libres de corrosión, holgura o grietas.
- Verifique si el líquido de limpieza de parabrisas delantero es suficiente.
- Verifique si el vidrio de la ventanilla es transparente, para asegurar una buena vista.
- Verifique si hay obstáculos en el área del pedal y asegúrese de que los obstáculos no interfieran con el movimiento del pedal.

Después del arranque del motor

- Asegúrese de que los instrumentos estén funcionando correctamente.
- En una carretera segura, verifique y confirme el frenado sin desviación del vehículo.
- Para otras anomalías, compruebe si hay piezas sueltas y fugas, y escuche si hay ruido anormal.
- Después de que el vehículo será estacionado por un momento, verifique si existe fugas de lubricante, agua u otros líquidos abajo del vehículo. El goteo después de uso de aire acondicionado es normal.

5.6.2 Conducción durante el período de rodaje

Para garantizar la vida útil del vehículo, el rodaje del vehículo debe llevarse a cabo en la cubierta inicial de uso antes de que pueda ponerse en uso normal. Cuando su vehículo se encuentra en período de rodaje, cumpla con las siguientes reglas:

- El kilometraje durante el período de rodaje es de 1500km.
- Elija una mejor carretera y reduzca la carga con velocidad de límite.
- No arranque ni acelere rápidamente con el acelerador completamente abierto.
- Evite el frenado de emergencia dentro de los primeros 300km.
- Implemente estrictamente los procedimientos operativos para mantener la temperatura de operación normal del motor. No cambie el aceite de motor antes de realizar un mantenimiento regular.
- Realice trabajos de mantenimiento periódicos en vehículos, revise y apriete con frecuencia los pernos y tuercas externos, preste atención a los cambios de sonido y temperatura de cada conjunto durante el funcionamiento y haga los ajustes oportunos.

Rodaje de motor

El rodaje del motor nuevo debe llevarse a cabo a 1500km. El kilometraje del vehículo está dentro de los 1000km:

- Nunca exceda 3/4 de la velocidad máxima.
- Nunca conduzca a máxima aceleración.
- Evite el giro a alta velocidad del motor.
- No tire del remolque.

Cuando el kilometraje del vehículo está dentro de los 1000km ~ 1500 km, la velocidad de vehículo y del motor se pueden aumentar gradualmente hasta el rango máximo permitido.

Al comienzo del rodaje, la resistencia de fricción interna del motor es mucho mayor que la que se produce después de la marcha. Todas las partes móviles del motor pueden alcanzar el mejor estado de ajuste después del rodaje.

El motor después de pleno rodaje no solo extiende la vida útil, sino que también reduce el consumo de combustible.

Rodaje de llantas y pastillas de freno

En los primeros 500km se debe conducir a velocidad moderada para rodar las llantas nuevas.

En los primeros 200km a 300km de kilometraje del vehículo, la nueva pastilla de freno no alcanza el estado de fricción óptimo. Debe viajar a baja velocidad y evitar el frenado de emergencia tanto como sea posible.

⚠ Advertencia

- Las llantas nuevos y las pastillas de freno sin rodaje no tienen la mejor adherencia y fricción. **Por lo tanto, se debe conducir con precaución dentro de los primeros 500km. Use las llantas bien y tenga cuidado con los accidentes.**
- La nueva pastilla de freno reemplazada también se debe usar de acuerdo con los requisitos anteriores.
- Al conducir, se debe mantener una distancia adecuada con respecto a otros vehículos, y tenga cuidado con la ocurrencia de frenadas de emergencia. En este momento, las llantas y las pastillas de freno nuevas no están correctamente sujetos a rodaje. Si ocurre el freno de emergencia, se puede causar accidentes de tránsito.
- Si el freno está húmedo o helado o si el vehículo está conduciendo en una carretera salpicada de sal, el efecto de frenado se reducirá.

⚠ Advertencia

- Al conducir en la cuesta abajo, el freno tiene una gran carga de trabajo y es propenso a sobrecalentamiento, por lo tanto, se recomienda bajar la marcha y reducir la velocidad antes de conducir en la cuesta abajo, para utilizar completamente el efecto de frenado del motor y reducir la carga de frenado.
- El frenado debe aplicarse de acuerdo con las condiciones de la carretera y del tráfico. No pise el pedal del freno innecesariamente, haciendo que la fricción del freno sea excesiva, causando una distancia de frenado excesiva y un desgaste excesivo de los frenos.
- No apague el motor ni permita que el vehículo se desplace, ya que el servofreno no funciona, la distancia de frenado se alargará mucho, lo que puede causar accidentes fácilmente.
- El líquido de frenos no debe utilizarse demasiado tiempo. El líquido de frenos debe reemplazarse según el período especificado en el Manual de Garantía.

5.6.3 Consejos de conducción en diferentes casos

- Siempre conduzca a baja velocidad en ráfagas laterales. Esto hace que es más fácil controlar el vehículo.
- Mantenga el ángulo correcto y evite correr sobre objetos altos y con bordes afilados u otros obstáculos en la carretera, lo que puede ocasionar daños graves, como estallidos de llantas.
- Deba reducir la velocidad al conducir en carreteras con baches o en caminos difíciles. De lo contrario, el impacto y el raspado del chasis pueden causar daños graves al vehículo.
- Después de que el vehículo se haya lavado o viajado sobre aguas profundas, después de haber sido sumergido en agua de pastillas de freno y el disco de freno, reducirá en gran medida el efecto de frenado cuando se aplican los frenos, en este momento, debe conducir a baja velocidad, pisar ligeramente en forma continua el pedal de freno, para eliminar gotas residuales de agua en el freno, hasta que el efecto de frenado vuelva a lo normal, entonces realiza la conducción normal.

⚠ Advertencia

- **Antes de conducir, asegúrese de que el freno de estacionamiento está totalmente liberado y la luz de advertencia del freno de estacionamiento está apagada.**
- **No coloque el pie sobre el pedal del freno mientras conduce. De lo contrario, provocará un sobrecalentamiento peligroso, desgaste innecesario y desperdicio de combustible.**
- **Cuando se conduce hacia abajo en una carretera con larga pendiente, reduzca la velocidad y reduzca la marcha. Recuerde que si usa demasiado el freno, se sobrecalentará y no funcionará.**
- **Cuando conduce en las superficies de carreteras lisas, tenga cuidado al acelerar, reducir o aumentar la marcha o frenar. La aceleración repentina o el frenado del motor pueden hacer que el vehículo se deslice o esté inactivo.**
- **No continúe conduciendo normalmente cuando el freno esté mojado. Si se ha mojado, la distancia de frenado será más larga de lo normal durante el frenado, y el vehículo puede estar sesgado hacia un lado. El freno de estacionamiento tampoco podrá frenar el vehículo con firmeza.**

Notas en la conducción en la carretera con agua acumulada:

1. Antes de entrar en un tramo con agua acumulada, debe identificar la profundidad del agua, el agua no debe exceder la altura del borde inferior de la carrocería.
2. Si se conduce a través de agua, antes de que el vehículo se ponga en marcha antes, se debe apagar el aire acondicionado se ha apagado y reducir la velocidad, luego pisar el pedal del acelerador y no suéltalo, atravesando el tramo con agua acumulada a una velocidad constante y lenta.
3. Nunca detenga el vehículo en el agua, ni marche atrás y apague el motor en el agua.
4. Después de atravesar el área con agua acumulada, el pedal del freno debe presionarse ligeramente varias veces para evaporar el agua en el disco de freno, de modo que el funcionamiento normal de frenado pueda restaurarse lo antes posible.

Consejos de la conducción en invierno

1. Confirme que el refrigerante tiene la función de protección correcta contra el congelación.

- Use el mismo tipo de refrigerante que el vehículo original y agregue el tipo apropiado de refrigerante al sistema de enfriamiento de acuerdo con la temperatura ambiente.
- El uso de un refrigerante incorrecto dañará el motor.

2. Verifique el estado del acumulador y el cable.

- El clima frío reducirá la energía del acumulador, por lo que el acumulador debe mantener la potencia suficiente para el arranque en invierno.

3. Evite que las cerraduras de las puertas se congelen con hielo y nieve.

- En el orificio de la cerradura de la puerta, rocíe un poco de descongelante o glicerina para evitar la congelación.

4. Use una solución de limpieza que contenga anticongelante.

- Este tipo de producto está disponible en la tienda de ventas de GAC Motor.
- La proporción de mezcla de agua y anticongelante debe basarse en las instrucciones del fabricante.

5. Evite el hielo y la nieve debajo del guardabarros.

- El hielo y nieve acumulado debajo del guardabarros, puede ocasionar dificultades en la dirección. Cuando se conduce en un invierno helado, siempre debe detenerse y verificar si hay nieve y hielo debajo del guardabarros.

6. De acuerdo con las diferentes condiciones de la carretera, se recomienda llevar algunos aparatos o artículos de emergencia necesarios.

- Es mejor colocar los objetos como cadenas de nieve, raspadores de ventanas, una bolsa de arena o sal, dispositivos de señalización, espátulas,, cables de conexión, etc. en el vehículo.

7. En los fríos meses de invierno (especialmente en las regiones del norte), se debe evitar que el motor se encienda frecuentemente y se apague después de un breve período de encendido. Si el motor está a menudo en un estado alterno de frío y calor, el agua condensada se generará fácilmente dentro del motor. El agua condensada se adhiere al aceite, lo que puede causar la emulsificación del aceite. Cuando el motor enciende nuevamente, este artefacto desaparecerá, al mismo tiempo, cambie el aceite regularmente de acuerdo con el manual de garantía.

5.6.4 Uso eficiente de vehículos

- Mantenga una presión adecuada en los neumáticos. Una presión insuficiente en las llantas puede causar el desgaste de las llantas y el desperdicio de combustible. Parámetros de presión de las llantas => Ver la página 307.
- La rueda debe colocarse con precisión, de lo contrario, la rueda se desgastará demasiado rápido, también aumentará la carga del motor y desperdiciará combustible.
- No sobrecargue el vehículo. Las sobrecargas aumentan la carga del motor y desperdician combustible.
- Acelere lentamente y constantemente para evitar una rápida puesta en marcha. Conduzca en la marcha con velocidad mayor tan pronto como sea posible.
- Evite la congestión del tráfico o la zona de congestión en la medida de lo posible, evitando la aceleración y desaceleración continua, que desperdiciará el combustible.
- Evite el frenado y estacionamiento innecesarios, mantenga una velocidad constante. Conduzca con un semáforo para minimizar el número de paradas o hacer un uso completo de la carretera de acceso sin semáforos. Mantenga la distancia adecuada de otros vehículos para evitar el frenado de emergencia. Esto también reducirá el desgaste del freno.
- No coloque los pies sobre el pedal del freno. Esto puede causar desgaste prematuro de las pastillas de freno, sobrecalentamiento y desperdicio de combustible.
- Evite las colisiones con los hombros mientras el vehículo está en movimiento. Reduzca la velocidad cuando conduzca en caminos difíciles.
- Evite el chasis del vehículo manchado de suciedad y otras cosas, esto no sólo puede reducir el peso del vehículo, sino también evita la corrosión.
- Realice el mantenimiento regular del vehículo para mantener las mejores condiciones de trabajo. Los filtros de aire sucios, las bujías sucias, el aceite y la grasa sucios reducen el rendimiento del motor y desperdician combustible. Para aumentar la vida útil de todos los componentes y reducir los costos de operación, se debe realizar un mantenimiento regular. Si a menudo conduce en condiciones difíciles, debe mantener su vehículo con más frecuencia.

Conducción con consumo eficiente de combustible

La conducción con consumo eficiente de combustible no solo ahorra combustible, sino que también es una forma de proteger el medio ambiente.

- Después de un inicio a baja temperatura, se conduce lentamente en unos minutos, y se acelere hasta que el motor se calienta.
- Retire los artículos innecesarios antes de conducir.
- Mantenga la presión adecuada de las llantas.
- Elige buen camino al conducir.
- No sea demasiado urgente al conducir, pise el acelerador lentamente; No pise el acelerador en forma urgente al arrancar, ni pise con fuerza el freno al estacionar
- No abra las ventanas en la conducción a alta velocidad.
- Use en forma razonable aires acondicionados, estéreos, etc.
- Apague el equipo eléctrico innecesario.
- Cuando estacione durante un largo tiempo, apague el motor para evitar que el motor funcione al ralentí durante un tiempo prolongado.
- Conduzca en carreteras planas a una velocidad económica.
- De acuerdo con la velocidad de conducción, seleccione correctamente la marcha adecuada, evite la conducción a alta velocidad en la marcha baja.
- Realice el mantenimiento regular de acuerdo con los requisitos de mantenimiento.

5.6.5 Prevención de incendios

Para evitar el incendio del vehículo, preste atención a los siguientes asuntos durante el uso:

1. Está prohibido almacenar materiales inflamables y explosivos en el vehículo;

- En el verano caliente, el vehículo aparcado al sol puede ser hasta una temperatura interna de 70 ℃, si se almacena el encendedor, limpiador, perfume y otros artículos inflamables en el vehículo, puede provocar un incendio o una explosión.
- Después de que una persona salga del vehículo, una batería de litio o un tesoro de carga, que representa un riesgo de incendio, también puede provocar un incendio.

2. Confirme que la colilla del cigarrillo se haya extinguido por completo después de fumar;

- Si las colillas de cigarrillo no están completamente apagadas, puede provocar un incendio.

3. Se recomienda realizar inspecciones regulares en la tienda de ventas de GAC Motor

- También compruebe regularmente las líneas enteras de vehículos, si los conectores eléctricos y los conectores del arnés de cableado, el aislamiento y las posiciones de fijación son normales. Si se encuentran problemas, se deben manejar de manera oportuna.

4. Está prohibido modificar el circuito del vehículo e instalar componentes eléctricos;

- La instalación de otros aparatos eléctricos (como audio de alta potencia, faros de xenón, etc.) causará una carga de línea excesiva, y el arnés de cableado se calentará fácilmente y provocará un incendio.
- Está prohibido usar un fusible u otro cable más allá de la especificación normal del electrodoméstico para reemplazar el fusible.

5. Consideraciones de conducción;

- Durante la conducción y el estacionamiento del vehículo, especialmente en el verano, asegúrese de prestar atención a si hay sustancias inflamables en el fondo del vehículo, como henos, hojas secas o pajas, etc. A medida que la temperatura del motor y del tubo de escape y otros componentes aumenta después de que el vehículo ha sido conducido por un largo tiempo, si hay material inflamable en el piso del vehículo, es probable que cause un incendio.
- Los vehículos no deben estacionarse en un lugar donde las ratas se encuentren en estado grave, como botaderos de basura. No guarde objetos que atraigan a los ratones fácilmente, como bocadillos. Debido a que las ratas picarán los cables del vehículo, es muy probable que cause un incendio.

6. Debe mantenerse un extintor de incendios ligero en el vehículo, y dominar el método de uso;

- Con el fin de garantizar la seguridad de los vehículos, los extintores de incendios deben estar equipados en los vehículos, y deben revisarse y reemplazarse regularmente. Al mismo tiempo, deben estar familiarizados con el uso de extintores de incendios, Prepárese para evitar accidentes.

7. Cuando el vehículo está siendo reparado o mantenido, es necesario desconectar la línea negativa del acumulador;

8. Utilice el encendedor de este vehículo. Está prohibido utilizar el inversor para extraer energía desde el encendedor.

6.1 Instrucciones de mantenimiento

Precauciones de seguridad

Para evitar peligros potenciales, lea esta sección antes de comenzar a trabajar para confirmar que cuenta con las herramientas y técnicas necesarias.

- Asegúrese de que el vehículo esté estacionado en una superficie plana, apague el motor y aplique el freno de estacionamiento.
- Cuando limpie las piezas, use un agente desengrasante o limpiador de componentes disponible comercialmente, no use la gasolina.
- Mantenga los cigarrillos encendidos, las chispas y las llamas abiertas lejos de los acumuladores y todas las piezas relacionadas con el sistema de combustible.
- Use gafas y ropa protectora cuando trabaje con acumuladores o aire comprimido.

⚠ Advertencia

El mantenimiento incorrecto del vehículo, o la conducción del vehículo antes de solucionar el problema, puede causar accidentes de tránsito que pueden ocasionar lesiones graves o muertes.

Posible peligro del vehículo

- Monóxido de carbono: el monóxido de carbono en los gases de escape emitidos por el motor es un gas tóxico. Asegúrese de operar el motor en un lugar bien ventilado.
- Quemaduras: los motores y sistemas de escape producen altas temperaturas durante el trabajo y pueden causar quemaduras fácilmente. Por lo tanto, se debe permitir que el motor y el sistema de escape toquen las piezas al menos después de apagar el motor durante 30 minutos.

Atención

Esta sección enumera algunas de las precauciones de seguridad más importantes. No podemos enumerar todos los peligros que puede encontrar durante el mantenimiento.

6.2 Mantenimiento interno

Limpieza y mantenimiento de piezas de instrumentos y plásticos

Limpie la superficie del instrumento y las piezas de plástico con un paño suave y limpio y agua limpia.

Si no se puede limpiar, use un agente de limpieza de plástico especial sin solventes para la limpieza.

Atención

Los agentes de limpieza que contienen solventes pueden dañar las piezas de plástico.

Advertencia

Está prohibido utilizar aerosoles de cabina y agentes de limpieza que contengan disolventes para limpiar las superficies de los paneles de instrumentos y los módulos de bolsa de aire. De lo contrario, puede aflojar la superficie y disparar el la bolsa de aire, lo que puede ocasionar lesiones graves al ocupante.

Limpieza y mantenimiento de alfombras

Use una aspiradora para eliminar el polvo de la alfombra con frecuencia. Lave regularmente con detergente para mantener la alfombra limpia.

Atención

Siga estrictamente las instrucciones de uso de los agentes de limpieza para las operaciones de limpieza.

Advertencia

No agregue agua al agente de limpieza de espuma. Mantenga la alfombra lo más seca posible.

Limpieza y mantenimiento de cuero

- Use una aspiradora para eliminar el polvo.
- Limpie el cuero con un paño limpio y suave y agua limpia.
- Seque con otro paño suave y seco.
- Si la limpieza anterior no es suficiente para limpiar las manchas, se puede limpiarlas con un jabón o detergente especial.

Atención

Si usa un agente de limpieza de cuero, límpielo con un paño suave y manténgalo seco lo antes posible.

Advertencia

No deje paños suaves impregnados con detergentes en cualquier parte del interior durante largo tiempo. Para no causar la decoloración o fractura de la tela de la resina o la fibra en el interior.

Limpieza y mantenimiento del cinturón de seguridad

- Tire lentamente del cinturón de seguridad y manténgalo tirado.
- Use un cepillo suave y agua jabonosa neutra para eliminar la suciedad del cinturón de seguridad.
- Después de que el cinturón de seguridad se seque por completo, enrolle el cinturón de seguridad.

Atención

- Después de que el cinturón de seguridad se seque por completo, enrolle el cinturón de seguridad. De lo contrario, puede dañar la devanadera del cinturón de seguridad.
- Verifique regularmente todos los cinturones de seguridad en el vehículo para asegurarse de que los cinturones de seguridad estén limpios para no interferir con el funcionamiento normal de los cinturones de seguridad.

Advertencia

- **Si hay daños en la base del cinturón de seguridad, el dispositivo de conexión, el mecanismo de enrollamiento o la hebilla, debe reemplazarse tan pronto como sea posible en el distribuidor autorizado de autos de GAC Motor.**
- **Después de reparar el vehículo accidentado, se debe reemplazar el cinturón de seguridad, independientemente de si está dañado o no.**
- **Al reemplazar los cinturones de seguridad, se deben usar cinturones de seguridad nuevos del mismo tipo y estructura para reemplazarlos.**
- **Evite que objetos extraños o líquidos penetren en la hebilla del cinturón de seguridad, lo que provocaría que la hebilla de bloqueo y el cinturón de seguridad no funcionen correctamente.**
- **En cualquier caso, está prohibido desmontar y volver a colocar el cinturón de seguridad sin autorización.**
- **Está prohibido utilizar agentes químicos de limpieza para limpiar los cinturones de seguridad, a fin de evitar daños a las bases de la correa y afectar sus funciones.**

Limpieza y reemplazo de filtro

El vehículo está equipado con un filtro de aire, un filtro de aire acondicionado, un filtro de aceite, un filtro de combustible, etc., el filtro sirve para filtrar gas o aceite. Si es demasiado sucio o tapado, afectará al funcionamiento normal del sistema correspondiente, por lo tanto, se recomienda de forma regular la limpieza o la sustitución del filtro al distribuidor autorizado de autos de GAC Motor de acuerdo con Manual de Garantía.

6.3 Mantenimiento exterior

Lavado de vehículo

El lavado de vehículo a menudo ayuda a proteger la apariencia del vehículo.

El lavado de vehículo debe llevarse a cabo en un lugar fresco, no expuesto a la luz solar directamente. Si el vehículo se deja expuesto al sol durante un tiempo prolongado, espere hasta que el exterior del vehículo se enfríe antes de limpiarlo.

Cuando use la lavadora de vehículo automático, asegúrese de seguir las instrucciones del operador de la lavadora de vehículo.

⚠ Advertencia

El interruptor de arranque o el interruptor de encendido debe estar apagado antes de lavar.

Atención

- La resistencia de la pintura es suficiente para soportar el enjuague de la lavadora de vehículo automático, pero se debe tener cuidado el efecto al acabado de la pintura. La estructura de la lavadora, el agente de limpieza utilizado, el estado del filtro de agua, tipo de disolvente de cera que no cumple con los requisitos especificados, pueden causar daño a la pintura.

Limpieza manual del vehículo

- Lave el vehículo con abundante agua limpia para eliminar el polvo flotante.
- Prepare un cubo de agua fresca y agregue un agente de limpieza especial para el automóvil.
- Lave suavemente el vehículo con un paño suave, una esponja o un cepillo suave y enjuáguelo varias veces de arriba hacia abajo.
- Las ruedas, los dinteles, etc. deben enjuagarse por última vez, y las esponjas o los paños suaves deben reemplazarse durante la limpieza.
- Después del lavado, enjuague bien el vehículo con abundante agua.
- Después de la limpieza, seque la superficie de pintura con cuidado con una toalla suave o piel de antílope.

Atención

Cuando la carrocería tiene asfalto y otra suciedad, debe limpiarse con un detergente especial y luego enjuagarse con agua limpia para evitar dañar el acabado superficial del cuerpo. Seque la carrocería mientras revisa si hay pérdida de pintura y arañazos en el cuerpo. Si se lo encuentra, la reparación debe hacerse en la tienda de ventas de GAC Motor.

Al utilizar un lavador de vapor o un limpiador de alta presión para limpiar su vehículo, tenga cuidado. Asegúrese de lavar según las instrucciones y los requisitos del limpiador a vapor o de alta presión. Preste atención a la presión de trabajo, la temperatura y la distancia de pulverización:

– Cuando utilice un lavador de vapor o de alta presión para limpiar el vehículo, mantenga suficiente distancia de pulverización de agua con el vehículo, y la temperatura no debe superar los 60℃.

– Si el vehículo está equipado con un techo eléctrico, debe mantenerse a una distancia de más de 80 cm cuando limpie. Si el lavador de alta presión está cerca del vehículo o si se usa una presión o temperatura excesiva, el vehículo puede dañarse.

– No limpie el sensor de radar ni la cámara de estacionamiento con el lavador de alta presión durante un largo período de tiempo. Cuando limpie el sensor de radar o la cámara de estacionamiento, mantenga la distancia de pulverización de agua más de 30 cm.

⚠ Advertencia

- **Cuando lave el vehículo a mano, preste atención a la seguridad personal y tenga cuidado con las partes angulares inferiores del vehículo para que no se raye.**
- **En la limpieza, preste especial atención a la parte inferior del vehículo y al interior de la casa de la rueda, y no dañe las manos y los brazos con partes afiladas.**
- **No arroje agua directamente al compartimento del motor mientras limpia el vehículo. De lo contrario, afectará la vida útil de varios componentes en el compartimiento delantero.**

Encerado

El encerado regular protege el acabado del cuerpo y mantiene el cuerpo limpio. Para proteger eficazmente la pintura corporal, se recomienda utilizar una cera dura de alta calidad una vez al año para proteger la superficie de la pintura del entorno externo y resistir arañazos mecánicos leves.

Asegúrese de secar el exterior del vehículo y luego realice la operación de encerado. Se debe usar cera de protección de pintura de alta calidad. La cera de alta calidad generalmente tiene los siguientes dos tipos de productos:

- Cera para carrocerías: Se usa para proteger la pintura contra exposición al sol, la contaminación del aire y otros daños ambientales externos. Generalmente se usa para vehículos nuevos.
- Cera de pulido: puede restaurar el brillo a la pintura oxidada o deslustrada. Principalmente se usa para restaurar el brillo de la pintura.

Limpieza y mantenimiento de piezas de plástico exterior

Por lo general, se limpia con agua limpia, un paño suave y un cepillo suave. Si no se puede limpiar, se puede usar el agente especial de limpieza de plástico sin solventes aprobado por la compañía.

Atención

No utilice materiales de limpieza que contengan disolventes al limpiar piezas de plástico. De lo contrario, las piezas de plástico pueden dañarse fácilmente.

Limpieza de ventanas y espejos retrovisores

Limpie el vidrio de la ventana y el espejo retrovisor con un limpiador de vidrio a base de alcohol, luego seque la superficie de vidrio con un paño limpio sin pelusa o piel de antílope.

Atención

Está prohibido utilizar agua caliente para eliminar el hielo o nieve en el cristal del parabrisas y los espejos retrovisores, de lo contrario, podrá causar la explosión del cristal.

Después de que la superficie de la carrocería se haya mantenido, la cera que queda en el vidrio debe eliminarse con un detergente especial y un paño de limpieza. Para no rayar el limpiaparabrisas.

Se puede usar un pequeño cepillo para quitar la nieve de las ventanas y los espejos retrovisores.

Se utilizan los aerosoles de deshielo para eliminar el hielo acumulado. Las palas de deshielo también se pueden usar, pero se debe tener especial cuidado para evitar dañar las piezas y se deben usar para raspar el hielo en la misma dirección.

Atención

- No raspe hacia adelante y hacia atrás en forma repetida.
- Está prohibido usar agua tibia o caliente para limpiar hielo en las ventanas y los espejos retrovisores. De lo contrario, puede hacer que estalle el vidrio.

Limpieza de cuchilla del limpiaparabrisas de la parabrisas frontal

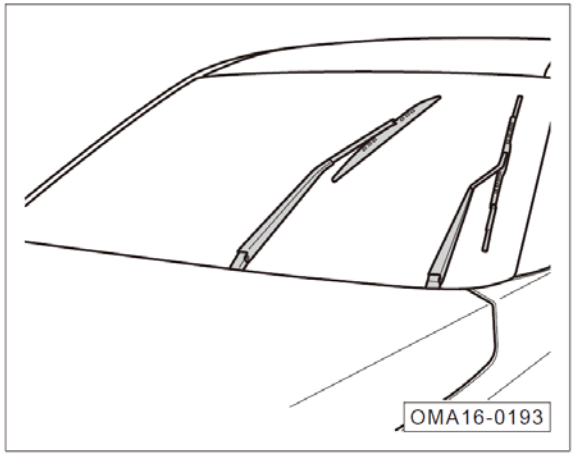

- Coloque el interruptor de arranque o el interruptor de encendido a la posición "ON", luego cambie a la posición "OFF".
- Dentro de los 10 segundos desde el final del paso anterior, ajuste el interruptor del limpiaparabrisas a la posición , En este punto, el brazo del limpiaparabrisas correrá a medio círculo.
- Levante el brazo del limpiaparabrisas y use un paño suave para limpiar cuidadosamente la suciedad y el polvo de la cuchilla.
- Después de la limpieza, baje suavemente el brazo del limpiaparabrisas a la ventana.
- Cambie el interruptor de arranque o el interruptor de encendido a la posición "ON" y el brazo del limpiaparabrisas regresará automáticamente.

Atención

- Al levantar el brazo del limpiaparabrisas, sujete el soporte duro con la mano y no agarre la cuchilla suave del limpiaparabrisas.
- Tenga cuidado al bajar el brazo del limpiaparabrisas para evitar que se caiga y golpee el parabrisas.
- Reemplace la cuchilla del limpiaparabrisas dañadas a tiempo.
- La superficie de nueva cuchilla del limpiaparabrisas está recubierta con una capa de grafito, por lo que la limpieza de agua puede ser lista y no hay sonidos de raspado. El daño de la capa de grafito hará que aumente el ruido de raspado del limpiaparabrisas y debe repararse con prontitud.
- Los agentes de limpieza que contienen disolventes, las esponjas duras y los sacapuntas pueden dañar la capa de grafito.
- En invierno o en condiciones de frío, asegúrese de verificar si la cuchilla del limpiaparabrisas se congela con el parabrisas antes de usarlo. Si es así, primero se realiza el deshielo. De lo contrario, la cuchilla y el motor del limpiaparabrisas podrán dañarse.

Mantenimiento de sellos

El mantenimiento regular de los sellos de goma en puertas, ventanas, etc., puede mantener su flexibilidad y extender su vida útil. También es capaz de mejorar la estanqueidad, que facilitará la apertura de la puerta y reducirá el impacto de su cierre. Por otro lado, tampoco será fácil de congelar en el invierno.

Al mantener el sello, use un paño suave para eliminar el polvo y la suciedad de la superficie. Use regularmente un agente de protección especial para aplicar sellos de goma.

Limpieza y mantenimiento de ruedas:

El mantenimiento regular de la rueda puede mantener su apariencia estética. Al mismo tiempo, se eliminan regularmente la sal antideslizante en la rueda y los restos de desgaste de las pastillas de freno para mantener la suavidad de la superficie de la rueda y prolongar su vida útil. Para proteger el vehículo, le recomendamos que haga lo siguiente regularmente:

- Cada dos semanas, use un agente de limpieza libre de ácido para quitar la sal antideslizante y los restos de desgaste de las pastillas de freno de las ruedas.
- La cera dura de alta calidad se aplica en las llantas de aleación cada tres meses.

Atención

Para las ruedas con la protección de la superficie dañada, debe repararse a tiempo.

6.4 Inspección y adición de aceite

6.4.1 Combustible

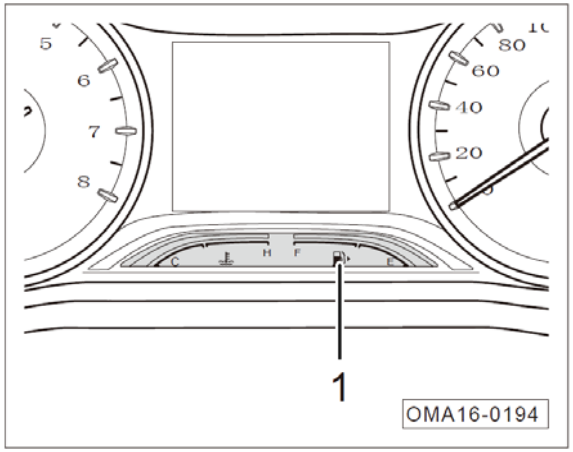

A medida que se reduce la cantidad de combustible en la conducción del vehículo, la escala del medidor de combustible ① disminuirá gradualmente.

Cuando la cantidad de combustible es demasiado baja, el indicador de bajo consumo de combustible parpadea en amarillo, y la pantalla del cuadro de instrumentos muestra el mensaje gráfico correspondiente, en este punto, necesita agregar combustible tan pronto como sea posible.

Adición de combustible

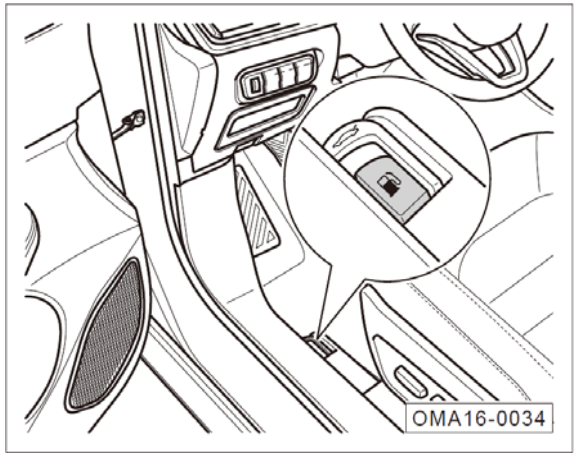

– Tire hacia arriba la manija de la tapa del depósito y la tapa saltará hacia arriba.

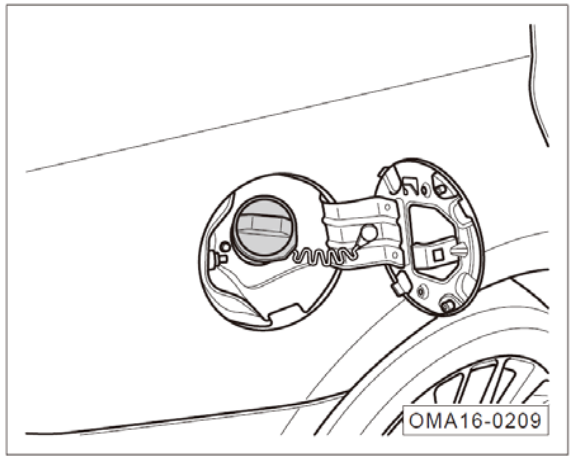

– Abra completamente la cubierta del tanque y gire lentamente la cubierta de llenado en sentido contrario a las agujas del reloj, cuando esté completamente desenroscada, deje la cubierta de llenado en su lugar por un tiempo para permitir que libere la presión de vapor del interior, luego se la quita.

⚠ Advertencia

- **Cuando el clima es seco, se genera fácilmente la electricidad estática, antes de abrir el tapón de llenado del tanque de combustible, la electricidad estática en la carrocería debe liberarse primero para evitar que las chispas enciendan vapor de combustible debido a la electricidad estática.**
- **El combustible es altamente inflamable. Por lo tanto, el encendido, las llamas abiertas y la fuma están estrictamente prohibidos cuando se maneja combustible.**
- **No permita que el combustible entre en contacto con la piel o la ropa. El contacto directo de la piel con el combustible o la inhalación de vapores de combustible es perjudicial para la salud. Si la piel se queda accidentalmente con combustible, límpiela con agua inmediatamente.**

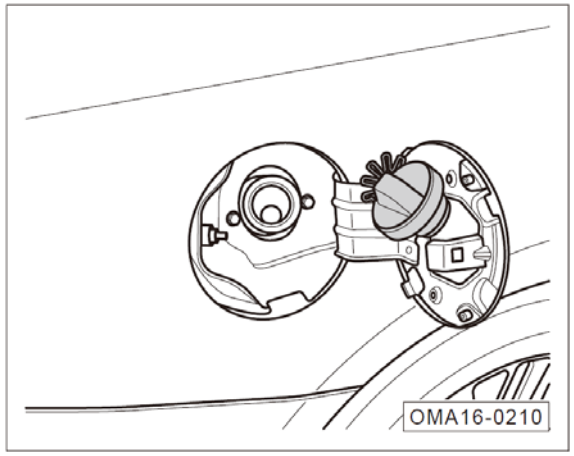

- Cuelgue la cubierta de llenado dentro de la cubierta del tanque y comience a agregar combustible.
- Después de agregar el combustible, apriete la cubierta de llenado en el sentido de las agujas del reloj hasta que escuche tres "clics", indicando que la cubierta de llenado está bien apretada.

i Aviso

Para más detalles, consulte las instrucciones de la etiqueta en la boca de llenado de combustible del vehículo.

Atención

El uso de un tipo de combustible demasiado bajo o que no cumpla con el estándar puede dañar el motor o no cumple con los requisitos de rendimiento.

⚠ Advertencia

No agregue diesel a los vehículos con motor de gasolina. No mezcle diesel con gasolina. Esto puede provocar daños en el sistema de combustible y el motor y puede provocar que el vehículo se incendie.

6.4.2 Aceite de motor

Efecto del aceite del motor

El aceite del motor tiene funciones de lubricación, sellado, enfriamiento, anticorrosión y limpieza.

Especificaciones del aceite del motor

El vehículo es llenado de aceite de alta calidad en el motor en la fábrica, excepto a un clima extremadamente frío, el aceite de motor puede ser usado clima durante todo el año.

Al comprar aceite de motor, compruebe si las especificaciones del embalaje del aceite se aplican al motor del vehículo.

Aviso

- Especificación del aceite del motor: grado SN y superior, la viscosidad es SAE5W-30.

Advertencia

- Asegúrese de utilizar el aceite de motor adecuado para el motor de su vehículo.
- Si se usan otras especificaciones, el motor puede dañarse y pueden ocurrir accidentes.

Luz de advertencia de presión del aceite del motor

Después del arranque del motor, si la luz de advertencia parpadea, mientras que el sistema emite la alarma sonora, y la pantalla de instrumentos de combinación muestra el mensaje de texto y figura correspondiente, para alertar o advertir al conductor. En este caso, el motor debe desconectarse inmediatamente, hasta la refrigeración del motor, compruebe el nivel de aceite del motor, se llena de aceite del motor si es necesario.

Si el nivel de aceite de motor es normal, pero la luz de advertencia sigue encendida, entonces no sigue conduciendo, y no deje el motor funcionar a ralentí, póngase en contacto con el distribuidor autorizado de autos de GAC Motor para el mantenimiento.

Aviso

La luz de advertencia de presión del aceite del motor no es indicativa del nivel de aceite del motor, se debe comprobar periódicamente el nivel de aceite, se recomienda comprobar el nivel de aceite antes de conducir.

Advertencia

La ignorancia de las luces de advertencia y las instrucciones de advertencia relacionadas puede dañar el motor y causar accidentes graves.

Inspección del nivel de aceite del motor

El motor consumirá una cierta cantidad de aceite, el consumo de aceite depende del estilo y condiciones de uso del vehículo de conducción. Por lo tanto, el nivel de aceite debe verificarse regularmente.

Cuando el vehículo recorre a larga distancia en la carretera en el verano, remolca un remolque o sube a lo largo de la carretera de montaña, el motor funciona en condiciones difíciles, entonces el nivel de aceite del motor no debe exceder la marca de límite superior.

Advertencia

- Tenga cuidado al trabajar en el compartimiento delantero.
- El compartimiento delantero es una zona de alto riesgo, lea y siga cuidadosamente las instrucciones de advertencia antes de que abra la cubierta del compartimiento delantero.

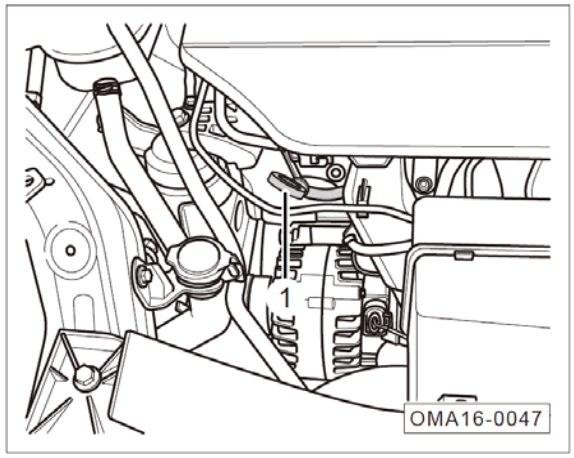

- Estacione el vehículo en una superficie nivelada y aplique un freno de estacionamiento.
- Apague el interruptor de arranque o el interruptor de encendido.
- Abra la cubierta del capó delantero.
- Después de que el motor esté frío, extraiga la varilla medidora de aceite①.

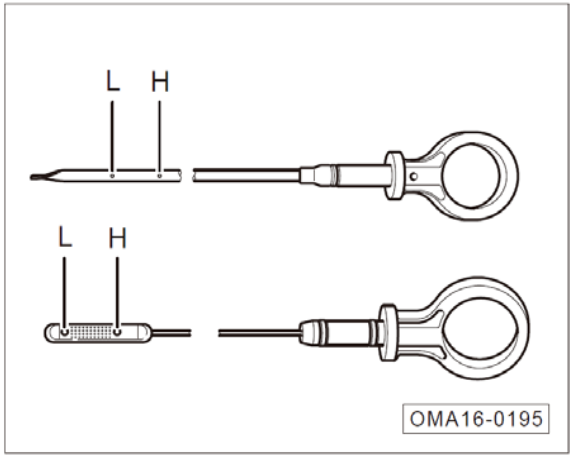

– Use un trapo limpio para limpiar el aceite de la escala y vuelva a insertarlo. Debe insertarse hasta el fondo lo más posible.

– Tire de la escala de nuevo y lea el nivel de aceite medida, dependiendo del nivel de aceite añada aceite.

- El punto H es la marca de límite de aceite superior.
- El punto L es la marca de límite de aceite inferior.
- El nivel de aceite debe estar entre la marca de límite superior y la marca de límite inferior, cerca de la superior.

⚠ Advertencia

Si se verifica el nivel de aceite cuando el motor está caliente, apague el motor y espere unos minutos hasta que el aceite regrese al cárter del aceite y verifique el nivel de aceite. El nivel de aceite puede verificarse inmediatamente cuando el motor está frío.

Atención

Si el aceite del motor es demasiado bajo, agregue la cantidad correcta de aceite de motor a tiempo. De lo contrario, el motor podría dañarse.

i Aviso

La forma y el color de la escala de aceite del vehículo que compró pueden ser diferentes de la escala de aceite que se muestra en la figura, pero la marca de nivel de aceite en la escala de aceite que se muestra en la ilustración se aplica a la escala de aceite de todos los modelos.

Adición de aceite de motor

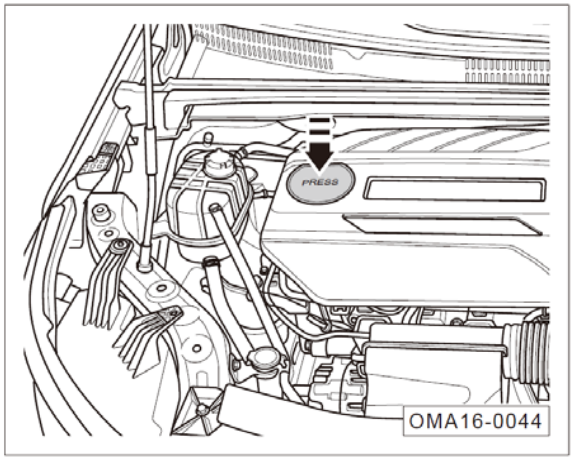

- Estacione el vehículo en una superficie nivelada y aplique un freno de estacionamiento.
- Apague el interruptor de arranque o el interruptor de encendido.
- Abra la cubierta del capó delantero.
- Después de que el motor se enfríe, presione la cubierta de llenado a la dirección de la –flecha- para abrirlo.

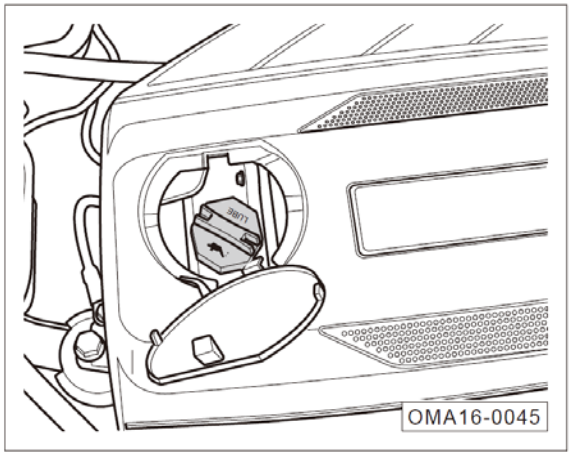

- Desatornille la cubierta de llenado de aceite en sentido antihorario.
- Agregue aceite del motor en una pequeña cantidad varias veces y verifique el nivel de aceite del motor después de cada llenado.
- Cuando el nivel de aceite está cerca de la marca de límite superior, el aceite es suficiente, detenga el llenado, instale la cubierta de llenado de aceite y apriétela en el sentido horario.

⚠ Advertencia

- **El aceite del motor es altamente inflamable. Tenga cuidado al llenar con aceite. Nunca rocíe aceite de motor en las partes calientes del motor o en la tubería del sistema de escape.**
- **Si el aceite del motor está demasiado lleno, no encienda el motor y póngase en el distribuidor autorizado de autos de GAC Motor. De lo contrario, el convertidor catalítico de tres vías puede dañarse.**
- **Después de completar el llenado, la cubierta de llenado de aceite debe estar apretada en todo momento para evitar que el motor salpique y provoque un incendio.**

Reemplazo del aceite de motor

Asegúrese de cambiar el aceite del motor de acuerdo con el período especificado en el Manual de garantía. Cambie el aceite del motor a la tienda de ventas de GAC Motor.

Si el vehículo se utiliza bajo condiciones severas, o se utiliza el combustible de alta azufre, o realiza el viaje corto con frecuencia, o marcha en vacío en forma prolongada (por ejemplo taxi), o se conduce en áreas de alto de polvo, tira a menudo del remolque, o se usa el vehículo en áreas frías, es necesario aumentar el número de elementos de mantenimiento o acortar el período de mantenimiento entre los mantenimientos regulares.

⚠ Advertencia

No reemplace el aceite del motor usted mismo si no tiene los conocimientos necesarios.

- Asegúrese de esperar hasta que el motor se enfríe antes de la operación. Tenga cuidado de no quemarse con aceite caliente.
- Use gafas cuando cambie el aceite para evitar que el aceite salpique en sus ojos.
- ● Mantenga el brazo en posición horizontal cuando desatornille el tapón de drenaje de aceite para evitar que el aceite corra a lo largo del brazo.
- ● Si póngase en contacto con el aceite, enjuague bien la piel.
- ● El aceite residual usado debe colocarse en un recipiente especial, y el recipiente debe ser lo suficientemente grande como para contener todo el aceite usado.
- ● No almacene aceite residual en recipientes llenos de comida u otros recipientes no originales para evitar confusiones y envenenamiento por ingestión.
- ● El aceite del motor es una sustancia tóxica. Antes de desechar el aceite residual, el aceite usado debe almacenarse en un lugar seguro y protegerse de los niños.

Atención

- No agregue ningún lubricante al aceite del motor. De lo contrario, el motor podrá dañarse. La garantía no cubre la falla causada por la adición de lubricante.
- La eliminación del aceite residual del motor es un trabajo altamente profesional. Debe contar con la experiencia adecuada y las herramientas especiales necesarias. Por lo tanto, es recomendable operar por la tienda de ventas de GAC Motor.
- El aceite residual del motor es extremadamente peligroso para el medio ambiente y las fuentes de agua, por lo tanto, no vierta el aceite usado en el alcantarillado ni caiga al suelo. Además, el costo de procesar el suelo que absorbe el aceite residual del motor es extremadamente costoso.

6.4.3 Refrigerante

Efecto de refrigerante

El refrigerante tiene las funciones de enfriamiento, anticongelante, anticorrosión y otros efectos.

Especificaciones de refrigerante

El vehículo es llenado del refrigerante en el sistema de refrigeración, la capacidad anticongelante es -35℃, excepto a tiempo frío extremo, el refrigerante se puede utilizar durante todo el año, evitando la corrosión de los componentes de aleación y que el sistema de refrigeración genera la incrustación, y aumentando el punto de ebullición del refrigerante.

Si necesita mejorar la capacidad de anticongelante del refrigerante en la estación fría, se puede aumentar la proporción de aditivos adecuadamente, pero la concentración de refrigerante no debe superar el 65%, de lo contrario, se reducirá la capacidad anticongelante de refrigerante, lo que debilita el efecto de enfriamiento.

i Aviso
Especificación del refrigerante: DF-6, -35℃ refrigerante.

Indicador de la temperatura del líquido de refrigeración del motor

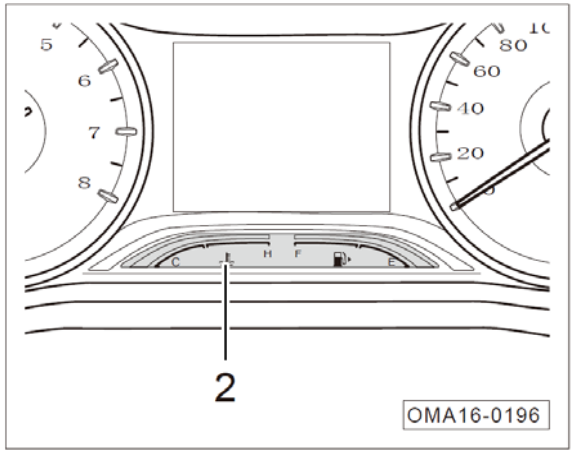

En condiciones normales de conducción, la escala del medidor ② de temperatura del refrigerante del motor en la pantalla de instrumentos de combinación está aproximadamente centrada. Cuando el motor está bajo gran carga y la temperatura ambiente es alta, la temperatura del refrigerante puede aumentar y la indicación de la escala aumenta.

Luz indicadora de temperatura alta del refrigerante del motor

Si la temperatura del refrigerante es demasiado alta, la luz indicadora de alta temperatura del refrigerante del motor en el cuadro de instrumentos se encenderá en rojo, y la pantalla del cuadro de instrumentos muestra el mensaje gráfico correspondiente para preguntar o advertir al conductor, en este punto, pare el motor inmediatamente y apague el motor. Después de enfriar el motor, verifique el nivel de refrigerante.

Si el nivel de refrigerante es normal, el sistema puede sobrecalentarse debido a un fallo del ventilador del radiador. Compruebe si el fusible del ventilador del radiador esté fundido y reemplace el fusible si es necesario. => Ver la página 402.

Si reemplaza el fusible, la luz indicadora se volverá a encender después de una corta distancia de recorrido. Debe parar el vehículo y apagar inmediatamente el motor y ponerse en contacto con el distribuidor autorizado de autos de GAC Motor tan pronto como sea posible.

⚠ Advertencia

- Tenga cuidado al trabajar en el compartimiento delantero.
- El compartimiento delantero es una zona de alto riesgo, lea y siga cuidadosamente las instrucciones de advertencia antes de que abra la cubierta del compartimiento delantero.
- Si se ve los vapores o derrames de refrigerante en el compartimento delantero, no abra el compartimiento delantero para evitar quemaduras. **El compartimiento delantero solo se puede abrir cuando no se derrama el refrigerante o no existe vapor.**

Inspección del nivel de refrigerante

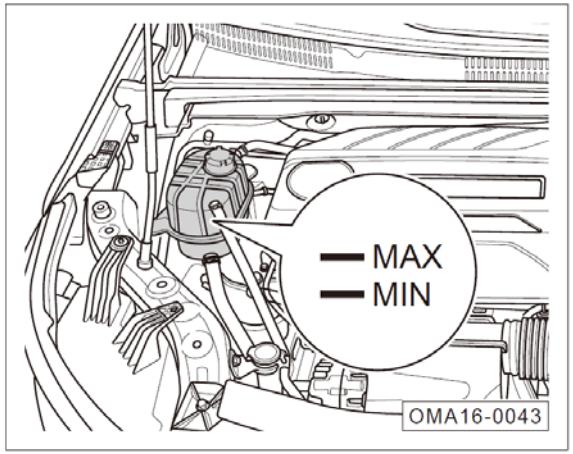

- Estacione el vehículo en una superficie nivelada y aplique un freno de estacionamiento.
- Apague el interruptor de arranque o el interruptor de encendido.
- Abra la cubierta del capó delantero.
- Después de que el sistema de enfriamiento se enfríe, verifique que el nivel de líquido en el tanque de expansión esté en el rango de la línea marcada.

- MAX: es la marca de límite superior del refrigerante.
- MIN: es la marca de límite inferior del refrigerante.
- El nivel del refrigerante debe estar entre la marca de límite superior y la marca de límite inferior, cerca de la superior.

– Si el nivel está por debajo de la marca "MIN", se debe agregar el refrigerante.

Atención

- Si el nivel de refrigerante es normal es esencial para el funcionamiento normal del sistema de enfriamiento del motor.
- El nivel de refrigerante debe verificarse con precisión cuando el vehículo está estacionado en una superficie nivelada y el motor está frío.

Adición del refrigerante

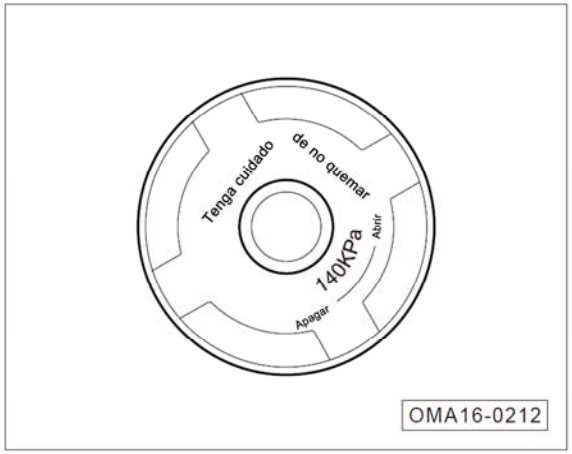

Después de verificar el nivel de refrigerante, si necesita agregarlo, siga los pasos a continuación:

- Use una tela grande y gruesa para cubrir la cubierta del tanque de expansión y desatorníllela cuidadosamente en sentido antihorario.
- Llene el refrigerante lentamente para que el nivel de refrigerante alcance la línea marcada en el rango del tanque de expansión.
- Instale y apriete la cubierta del tanque de expansión en el sentido de las agujas del reloj.

Atención

- Verifique el nivel de líquido antes de agregar el refrigerante y prepárelo de acuerdo con los requisitos de inspección.
- Cuando el motor está caliente y el sistema de refrigeración está a alta presión, en este momento, no abra la cubierta del tanque de expansión de refrigerante. De lo contrario, puede quemarse con vapor.
- Cada vez que se atornilla la cubierta del tanque de expansión, debe envolverse con un paño para evitar quemaduras.
- Solo se puede llenar el refrigerante nuevo y el refrigerante descargado no se puede reutilizar.

Aviso

El nivel del refrigerante en el motor caliente puede ser ligeramente mayor que el nivel de la línea de límite superior.

Advertencia

- **El refrigerante debe almacenarse en el contenedor original. No permita que los niños entren en contacto con el refrigerante. El refrigerante de desecho descargado también debe tratarse como tal.**
- **No almacene el refrigerante en recipientes que contengan alimentos u otros recipientes no originales para evitar confusiones y envenenamientos por ingestión.**
- **Para garantizar la capacidad anticongelante del refrigerante en condiciones de clima frío severo, se debe agregar una cantidad suficiente de refrigerante DF-6 de acuerdo con la temperatura ambiente. De lo contrario, el refrigerante se puede congelar, lo que hace que el vehículo se avería. Al mismo tiempo, debido a la incapacidad del sistema de calefacción, los ocupantes están expuestos a un frío extremo.**

Atención

- El refrigerante original de la compañía no debe mezclarse con ningún otro refrigerante que no esté aprobado por la compañía. De lo contrario, el motor podrá dañarse seriamente.
- Al agregar refrigerante, solo se puede agregar refrigerante nuevo. El refrigerante debe cumplir los requisitos de este manual. Si el refrigerante DF-6 no está disponible en el presente momento, no se agreguen otros tipos de refrigerantes. Si es necesario, el agua pura puede agregarse temporalmente, pero el refrigerante debe agregarse tan pronto como sea necesario para restablecer la concentración normal.
- Si el refrigerante en el tanque de expansión de refrigerante está descolorido y no se mezcla otro refrigerante de color, reemplace el refrigerante periódicamente de acuerdo con los requisitos del "Manual de garantía".

Atención

- El refrigerante solo puede llenarse cuando el motor está frío. Después del llenado, el nivel de refrigerante no debe exceder la línea de marcado superior. De lo contrario, el exceso de refrigerante desbordará el sistema de enfriamiento cuando el motor llegue a un estado caliente.
- Si hay mucha pérdida de refrigerante, enfríe el refrigerante antes de agregar refrigerante al motor. De lo contrario, el motor podría dañarse. Si hay una gran pérdida de refrigerante, esto indica que hay una falla de fuga en el sistema de enfriamiento. En este momento, el sistema de enfriamiento debe revisarse lo antes posible en el distribuidor autorizado de autos de GAC Motor para evitar daños al motor.
- El refrigerante de desecho debe recogerse y desecharse de acuerdo con las normas de protección ambiental.

6.4.4 Líquido de lavado de parabrisas y cuchilla de limpiaparabrisas

Llenado de líquido de lavado de parabrisas

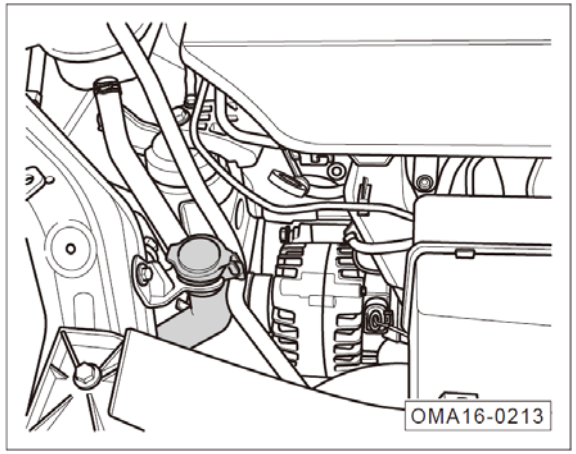

La lavadora del parabrisas se suministra el líquido de lavado desde un depósito de líquido de lavado en el compartimento delantero. Al inspeccionar el líquido de lavado, si se encuentra que el nivel de líquido de lavado es demasiado bajo, el líquido de lavado debe agregarse al depósito de líquido a tiempo.

Es difícil limpiar completamente el parabrisas con agua pura, por lo que es necesario agregar el aditivo del líquido de lavado aprobado por la empresa en agua pura. Prepare el líquido de lavado de acuerdo con la proporción especificada en el paquete externo del aditivo.

⚠ Advertencia

- **Tenga cuidado al trabajar en el compartimiento delantero.**
- **El compartimiento delantero es una zona de alto riesgo, lea y siga cuidadosamente las instrucciones de advertencia antes de que abra la cubierta del compartimiento delantero.**
- **No se puede agregar el refrigerante ni ningún otro aditivo al líquido de lavado de parabrisas. De lo contrario, cuando limpie la ventana, dejará aceite en la ventana, lo que afectará seriamente la vista y causará accidentes.**

Atención

No mezcle el líquido de limpieza del parabrisas con otros líquidos de lavado. De lo contrario, puede causar la descomposición de los componentes del detergente y bloquear la boquilla de la lavadora del parabrisas.

Reemplazo de cuchilla de la limpiaparabrisas delantero

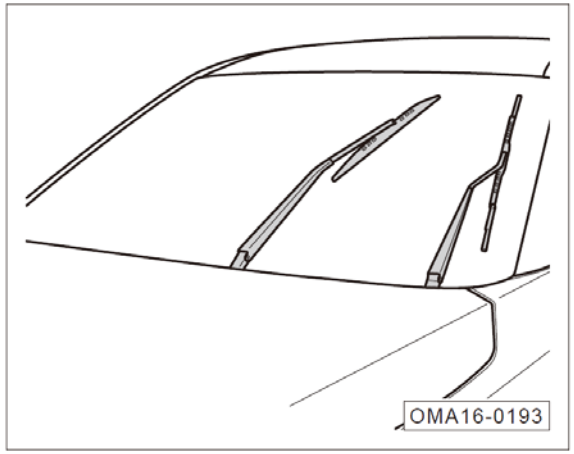

- Coloque el interruptor de arranque o el interruptor de encendido a la posición "ON", luego cambie a la posición "OFF/LOCK".
- Dentro de los 10 segundos desde el final del paso anterior, ajuste el interruptor del limpiaparabrisas a la posición , en este punto, el brazo del limpiaparabrisas correrá a medio círculo.

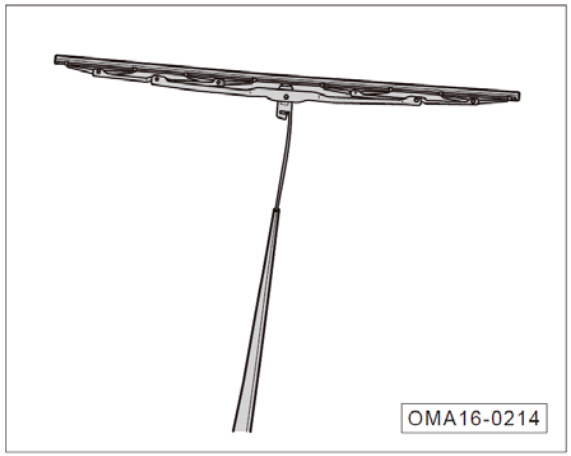

- Levante el brazo del limpiaparabrisas, después de ajustar el limpiador del limpiaparabrisas, presione hacia abajo para quitar el limpiador.
- Baje lentamente el brazo del limpiaparabrisas.
- Vuelva a colocar la nueva cuchilla en el brazo del limpiaparabrisas en el procedimiento inverso e instálela al escuchar un clic.
- Baje el brazo del limpiaparabrisas suavemente en el parabrisas.
- Cambie el interruptor de arranque o el interruptor de encendido a la posición "ON" y el brazo del limpiaparabrisas regresará automáticamente.

Si necesita reemplazar el limpiador, se recomienda cambiarlo en la tienda de ventas de GAC Motor.

Atención

- Al levantar el brazo del limpiaparabrisas, sujete el soporte duro con la mano y no agarre la cuchilla suave del limpiaparabrisas.
- Se deben usar nueva cuchilla de la misma longitud y tamaño.
- Tenga cuidado al bajar el brazo del limpiaparabrisas para evitar que se caiga y golpee el parabrisas.
- La cuchilla del limpiaparabrisas se debe revisar regularmente y reemplazarse según sea necesario. Reemplace la cuchilla del limpiaparabrisas dañadas a tiempo.
- La cuchilla del limpiaparabrisas excesivamente desgastada o sucia pueden arañar fácilmente el vidrio del parabrisas y, cuando se usan, pueden afectar la vista y reducir la seguridad en la conducción.

6.4.5 Líquido de freno

Efecto del líquido de freno

El líquido de frenos se usa para transmitir potencia en el sistema de freno hidráulico del vehículo.

Se debe verificar el nivel de líquido de frenos o se debe reemplazar el líquido de frenos en el ciclo especificado en el "Manual de garantía".

Especificaciones del líquido de freno

El vehículo es llenado de líquido de freno de alta calidad en la fábrica, excepto a un clima extremadamente frío, el líquido de freno puede ser usado durante todo el clima del año.

Al comprar el líquido de freno, compruebe si las especificaciones del embalaje del líquido de freno se aplican al vehículo.

i Aviso
● Especificación del fluido de frenos: líquido de freno sintético DOT4.

Luz indicadora del sistema de frenado

Cuando el vehículo está en marcha, si la luz indicadora del sistema de frenos ⓘ se encenderá en rojo, el nivel de líquido de frenos en el tanque de líquido de frenos puede ser demasiado bajo. Tenga cuidado con los accidentes. En este caso, pare inmediatamente y revise el nivel de líquido de frenos, si el nivel del líquido cae por debajo de la marca "MIN", es posible que haya una fuga en el sistema de frenos. En este caso, no continúe manejando. Póngase en contacto con la tienda de ventas de GAC Motor para recibir reparaciones lo antes posible.

Durante el funcionamiento del vehículo, el sistema ajusta automáticamente el nivel de líquido de frenos debido al desgaste de las pastillas de freno, por lo que el nivel de líquido de frenos cae ligeramente. Este es un fenómeno normal y no hay necesidad de preocuparse por ello.

i Aviso
Si el depósito de líquido de freno está bloqueado por otros componentes en el compartimiento delantero y no puede verificar directamente el nivel de líquido de freno, verifique el nivel de líquido de freno con el distribuidor autorizado de autos de GAC Motor.

Inspección del nivel del líquido de frenos

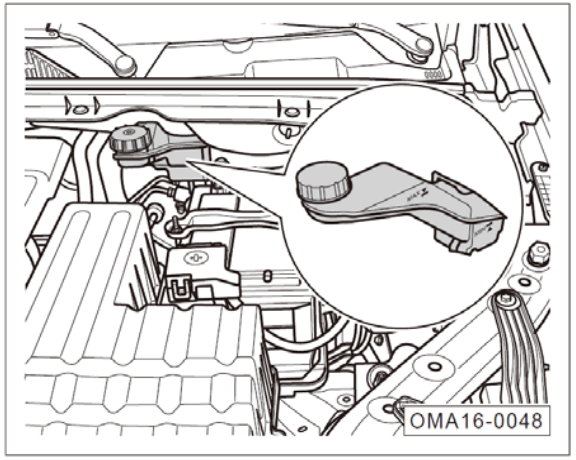

– Cuando el motor esté frío, verifique si el nivel del líquido de freno esté dentro de la marca en el costado del tanque.

- “MAX” es la marca del límite superior del líquido de freno.
- “MIN” es la marca del límite inferior del líquido de freno.
- El nivel de líquido de freno debe estar entre la marca de límite superior y la marca de límite inferior.

– Si el nivel está por debajo de la marca "MIN", se debe agregar el líquido de freno.

⚠ Advertencia

- Tenga cuidado al trabajar en el compartimiento delantero.
- El compartimiento delantero es una zona de alto riesgo, lea y siga cuidadosamente las instrucciones de advertencia antes de que abra la cubierta del compartimiento delantero.

Reemplazo de líquido de frenos

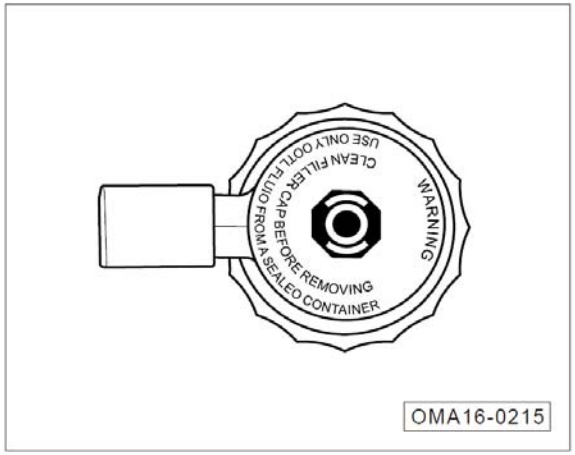

Para garantizar el funcionamiento normal del sistema de freno, se recomienda reemplazar el líquido de freno que cumple con la norma en el distribuidor autorizado de autos de GAC Motor.

El líquido de frenos es absorbente y el líquido de frenos absorbe continuamente la humedad del aire circundante durante el uso. Si el contenido de agua del líquido de frenos es demasiado alto, el sistema de frenos se corroerá y el punto de ebullición del líquido de frenos se reducirá en gran medida, reduciendo el efecto de frenado.

Atención

El líquido de freno tiene un efecto corrosivo en la pintura de la carrocería del vehículo. El líquido de freno salpicado en la superficie de la pintura debe limpiarse a tiempo.

i Aviso

El líquido de frenos de desecho debe recogerse y desecharse de acuerdo con las normas de protección ambiental.

⚠ Advertencia

El uso de líquido de frenos usado o que no sea adecuado al vehículo reducirá en gran medida el efecto de frenado e incluso hará que el sistema de frenos falle.

- **El contenedor de líquido de freno está marcado con la especificación del líquido de freno. En cualquier caso, se debe utilizar el líquido de freno con la especificación correcta.**
- **El líquido de freno es una sustancia tóxica.**
- **No instale líquido de freno en recipientes de comida u otros recipientes no originales para evitar confusión y envenenamientos por la ingestión. El líquido de freno debe instalarse en el recipiente sellado original y colocar el recipiente en un lugar seguro. No permita que los niños tengan contacto con él y cause un accidente de envenenamiento.**

⚠ Advertencia

El líquido de freno debe reemplazarse según el período especificado en el "Manual de garantía". Si el líquido de freno queda en el sistema durante un tiempo prolongado, se generará resistencia de aire en la tubería del sistema durante el frenado, lo que reducirá el efecto de frenado, reducirá la seguridad de conducción e incluso provocará una falla completa del sistema de frenos y causará accidentes.

6.4.6 Acumulador

Símbolos de advertencia e instrucciones de funcionamiento del acumulador

	¡Use gafas durante el funcionamiento!
	El electrolito del acumulador es una sustancia fuertemente corrosiva. ¡Use guantes protectores y gafas cuando lo manipule!
	¡No se prohíben las llamas abiertas, las chispas, las luces y el fumar en los lugares de trabajo!
	Cuando el acumulador está cargado, ¡se produce una mezcla de gases extremadamente explosiva!
	¡Mantenga a los niños alejados de electrolitos y acumuladores de vehículos!

Si no está familiarizado con el proceso de operación o no tiene herramientas especiales, no debe realizar ningún trabajo en el acumulador del vehículo. Si no hay una certeza absoluta, las operaciones relacionadas deben ser implementadas por el distribuidor autorizado de autos de GAC Motor.

⚠ Advertencia

- **Tenga cuidado al trabajar en el compartimiento delantero.**
- **Asegúrese de leer y seguir cuidadosamente las instrucciones de advertencia de seguridad para el funcionamiento del acumulador antes de comenzar a trabajar.**
- **Debe tener la experiencia necesaria para operar el acumulador.**
- **No abra el acumulador. Tenga cuidado con quemaduras químicas y explosiones de acumulador.**
- **No conecte los acumuladores dañados o con fugas. Recicle los acumuladores dañados o con fugas de acuerdo con las normas ambientales.**
- **Están prohibidos las llamas abiertas, chispas, luces discretas y fumar en los lugares de trabajo. Al operar cables y equipos eléctricos, se debe tener cuidado para evitar que se generen chispas y electricidad estática, y no cortocircuite los terminales del acumulador. De lo contrario, la chispa de alta energía generada por el cortocircuito puede dañar al personal.**

Luz de alarma del sistema de carga

Esta luz de advertencia se usa para indicar la falla del generador.

Cuando el interruptor de arranque o el interruptor de encendido se cambia a la posición "ON", la luz de advertencia del sistema de carga se enciende y la luz de advertencia se apaga cuando el motor comienza a funcionar.

Cuando el vehículo está en marcha, si la luz de advertencia está encendida, lo que indica que el generador ya no carga el acumulador, es necesario ir al distribuidor autorizado de autos de GAC Motor más cercanp para su reparación.

Inspección de acumulador

Si conduce un vehículo con un alto kilometraje o usa el vehículo en un área caliente o usa la batería por mucho tiempo, verifique el nivel de la batería regularmente.

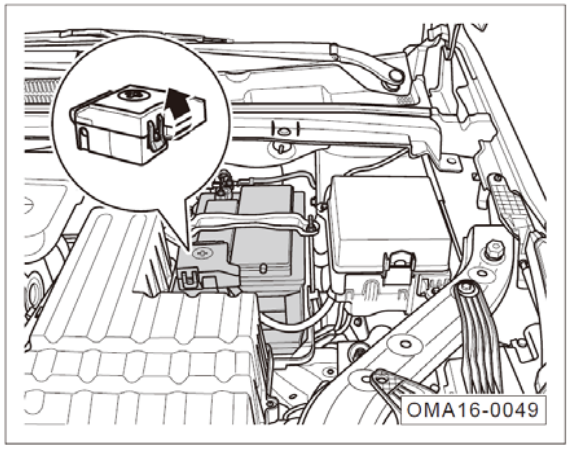

– Gire la cubierta positiva del acumulador a la dirección de - flecha -.

– Verifique la conexión entre el conector de la batería y el cable. Si hay corrosión o es suelta; compruebe el aspecto de la batería, si hay grietas, hinchazón, etc. Si este es el caso, debe ir a la tienda de ventas de GAC Motor para reparaciones tan pronto como sea posible.

Carga del acumulador y reemplazo del acumulador

Si con el auto usted suele viajar a distancias cortas o estacionarlo a largo plazo, se debe aumentar entre los ciclos de mantenimiento especificado el número de inspecciones sobre la batería.

Si la batería se agota o la batería está dañada, puede causar dificultades para arrancar el vehículo. Si esto sucede, se recomienda cargar el acumulador o reemplazar el acumulador en el distribuidor autorizado de autos de GAC Motor.

Carga del acumulador

Como la carga del acumulador requiere experiencia relevante y debe cargarse en un entorno controlado, el distribuidor autorizado de autos de GAC Motor debe cargar el acumulador.

Si el interruptor de arranque o el interruptor de encendido no se apaga después de que se apaga el motor, el acumulador se descargará rápidamente cuando se utilice el dispositivo eléctrico del vehículo.

1. No use el equipo eléctrico en el vehículo por un largo tiempo mientras el motor está apagado.
2. Al salir del vehículo, asegúrese de que la puerta esté cerrada y cierre todos los equipos eléctricos (como luces, etc.).
3. Si después de usar el equipo eléctrico no se puede arrancar el motor, no inicie de forma continua el motor, arranque el motor de nuevo después de 5 a 10 minutos, si el motor no arranca, por favor, póngase en contacto con el distribuidor autorizado de autos de GAC Motor para el mantenimiento.

Reemplazo del acumulador

El acumulador está instalado en una ubicación adecuada y tiene características especiales de seguridad.

El acumulador original de la compañía puede cumplir con el mantenimiento del vehículo, el rendimiento del vehículo y los requisitos de seguridad.

Atención

- Si reemplaza la batería, seleccione la batería que cumpla con el modelo especificado =>consulte la página 390. Reemplácelo a la tienda de ventas de GAC Motor.
- Para evitar daños en el sistema eléctrico del vehículo, no conecte los equipos de generación de energía, como los paneles solares o los cargadores de acumulador del vehículo, a una toma de corriente de 12 V o al encendedor.
- El acumulador contiene sustancias tóxicas, como ácido sulfúrico y plomo, por lo que debe manejarse adecuadamente y no debe tratarse como un desecho doméstico común.

Aviso

- Después de reemplazar la batería, cuando se vuelva a conectar al sistema eléctrico del vehículo, el indicador de apagado de asistencia de estabilidad del vehículo se encenderá.
- La luz indicadora se apagará después de que el vehículo haya viajado a una corta distancia de 15 a 20km/h.

6.5 Filtro de aire acondicionado

Inspección y limpieza del filtro del aire acondicionado

Verifique o limpie el filtro del aire acondicionado regularmente como se especifica en el Manual de Garantía. Si el vehículo está funcionando en un ambiente polvoriento y el filtro de aire acondicionado está sucio, se recomienda reemplazar el filtro de aire acondicionado lo antes posible.

Montaje y desmontaje el filtro de aire acondicionado

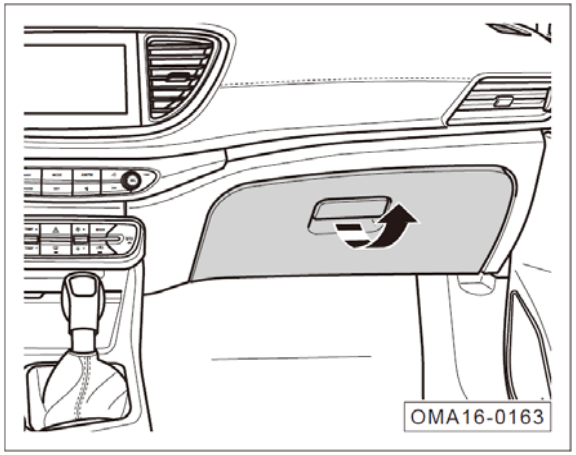

1 Tire de la manija en la dirección de - flecha - para abrir la guantera.

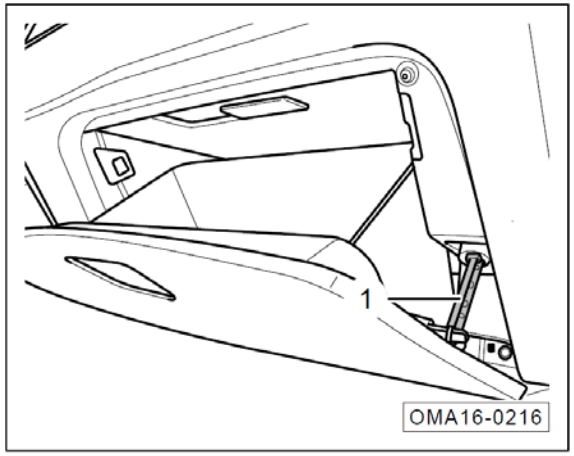

2. Retire el amortiguador de la guantera ①*.

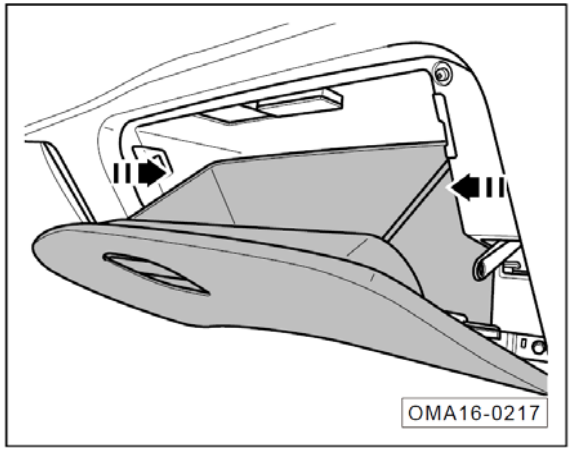

3. Presione la guantera en la dirección de la -flecha- y simultáneamente tire hacia exterior y suelte la guantera.

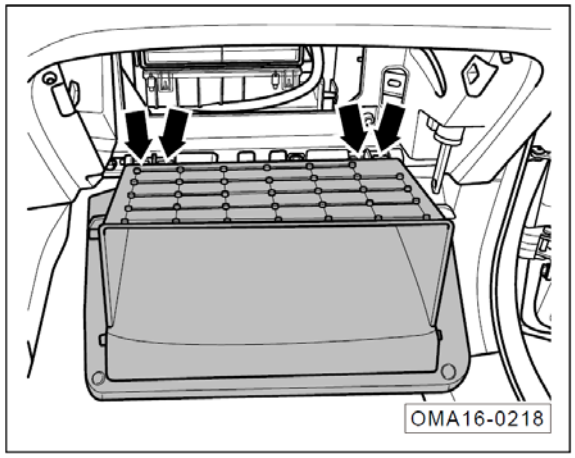

4. Retire el clip de sujeción en la parte inferior de la guantera (-flecha-) y retire la guantera.

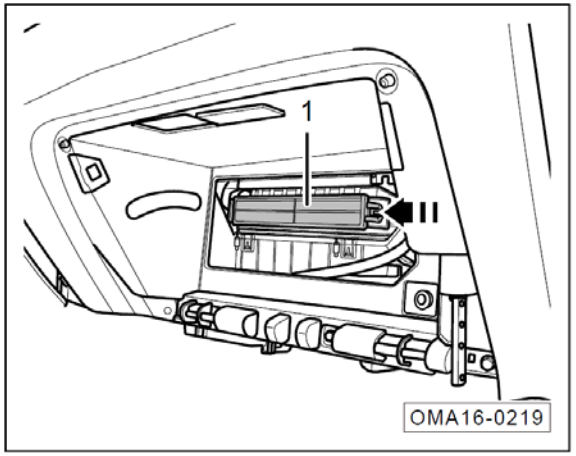

5. Presione en la dirección de la –flecha- y retire el clip de la cubierta de cartucho de filtro y retire la cubierta de cartucho de filtro①.

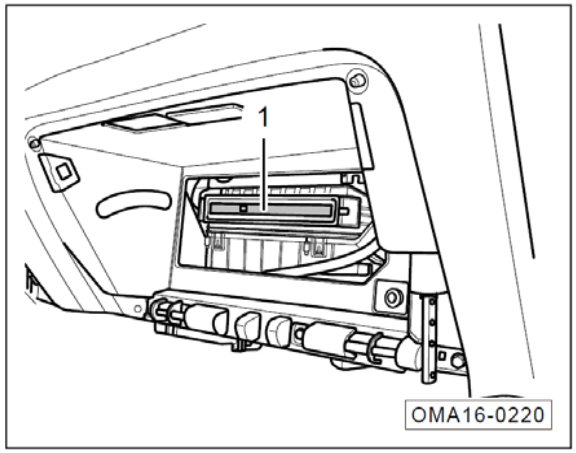

6 Saque el filtro ① de aire acondicionado.

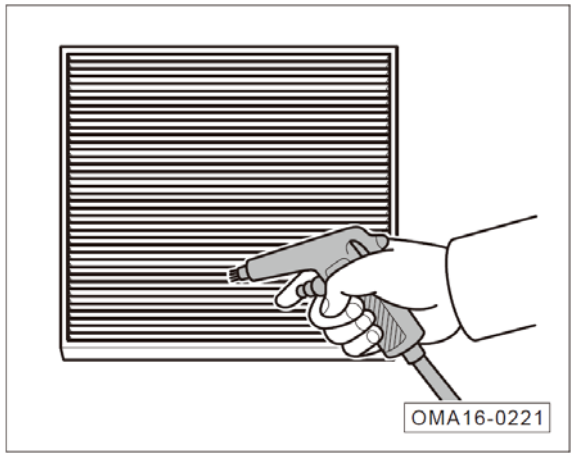

7. Use aire comprimido para limpiar el filtro del aire acondicionado o toque el filtro del aire acondicionado.

i Aviso

Debido al material especial del filtro de aire acondicionado, no puede entrar en contacto con la humedad, por lo que no se puede limpiar con agua.

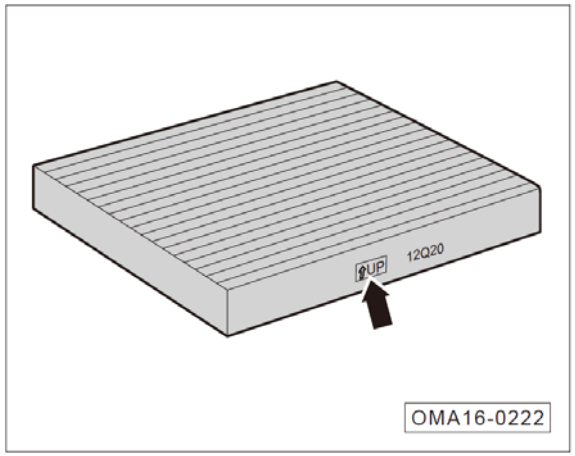

8. Después de limpiar el filtro del aire acondicionado, instálelo en orden inverso.

i Aviso

Cuando instale el filtro del aire acondicionado, lo instale hacia arriba (-flecha-).

6.6 Reemplazo de las bombillas

Instrucciones de seguridad para reemplazar las bombillas

Verifique las siguientes luces:

1. Faros delanteros (Luz corta y luz larga)
2. Pilotos delanteros y traseros
3. Luces de conducción diurna
4. Luces de freno
5. Luces de viraje
6. Luces de viraje
7. Luces de marcha atrás
8. Luces de advertencia de peligro
9. Luz de matrícula
10. Luces de freno altas
11. Faros antiniebla delanteros
12. Faros antiniebla traseros
13. Iluminación interior

Si se detecta que las bombillas se queman, deben reemplazarse lo antes posible. Antes de reemplazar las bombillas, debe verificar el fusible correspondiente, ya que el fallo de las bombillas puede ser causada por el fusible que se está quemando. Se requieren las siguientes operaciones antes de reemplazar la lámpara:

1. Gire el interruptor de luz correspondiente a la posición cerrada.
2. Coloque la palanca del interruptor de las luces combinadas en la posición central.
3. Cambie el interruptor de arranque o el interruptor de encendido a la posición "OFF/LOCK"".

Atención

Las bombillas dañadas deben reemplazarse con bombillas nuevas del mismo tamaño. Su especificación generalmente se indica en el cristal de la bombilla o en el portalámparas.

Las especificaciones de bombillas de este vehículo- => Ver la página 392.

Por ejemplo:

LL= bombillas de larga duración, que tienen una vida más larga que las bombillas estándares.

Blue= Bombilla azul/blanca, que coincide con el color de la lámpara de descarga de gas (lámpara de xenón).

Procedimiento de reemplazo de la bombilla

Tenga cuidado de no tocar el vidrio de la bombilla con los dedos cuando reemplace la bombilla. De lo contrario, el calor de la bombilla puede evaporar las huellas dactilares y condensarse en el reflector de la bombilla, reduciendo el brillo de los faros.

Después de cambiar la bombilla, debe verificar el estado de funcionamiento de la lámpara. Después de reemplazar la bombilla, verifique el estado de ajuste del haz de la lámpara con el distribuidor autorizado de autos de GAC Motor.

Aviso

El método para desensamblar las bombillas izquierda y derecha es básicamente el mismo. Aquí, se describe solo el ensamblaje y el desmontaje en un lado.

Al quitar/instalar la bombilla, no toque el vidrio de la bombilla.

Advertencia

Si no está familiarizado con los procedimientos operativos, las prácticas de seguridad y el uso de la herramienta, no reemplace las bombillas.

- Apague el interruptor antes de volver a colocar la bombilla y espere hasta que la bombilla se enfríe antes de volver a colocarla.
- Durante la operación, se debe prestar atención a los componentes afilados en la carcasa del faro delantero y la carcasa de las luces traseras combinadas en el compartimiento del motor. Cuando reemplace la bombilla, se debe tener cuidado para proteger las manos y evitar arañazos.

Reemplazo de las bombillas de la luz alta.

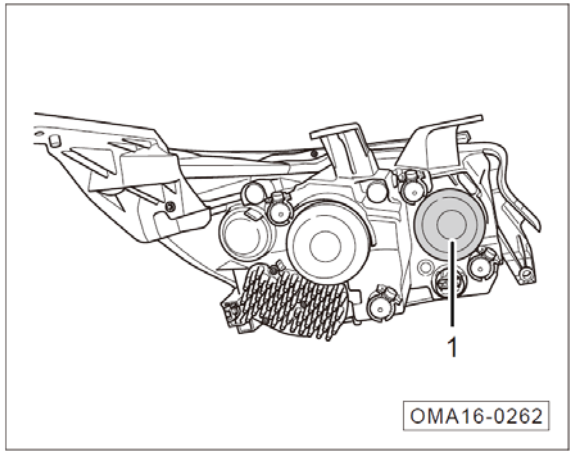

1. Apague el interruptor de arranque o el interruptor de encendido.
2. Retire la cubierta posterior de goma①.

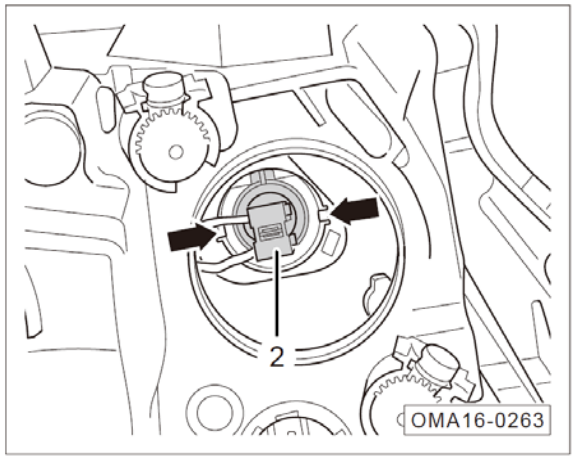

3. Retire la clip de la bombilla de luz alta en la –flecha- y quite la bombilla de luz alta②.

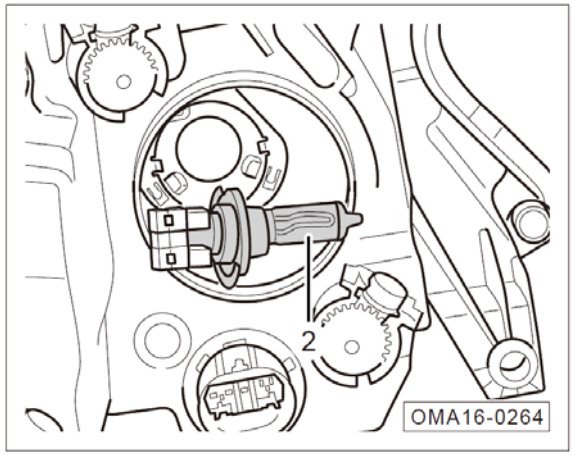

4. Extraiga la bombilla de luz alta desde su conector ②.
5. La instalación generalmente se realiza en orden inverso.

Reemplazo de las bombillas de las luces bajas.

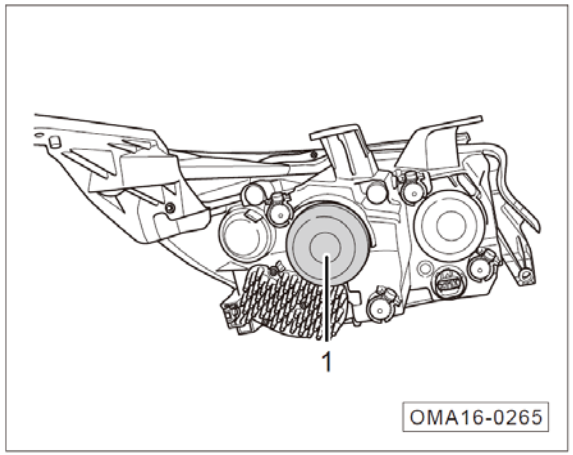

1. Apague el interruptor de arranque o el interruptor de encendido.
2. Retire la cubierta posterior de goma①.

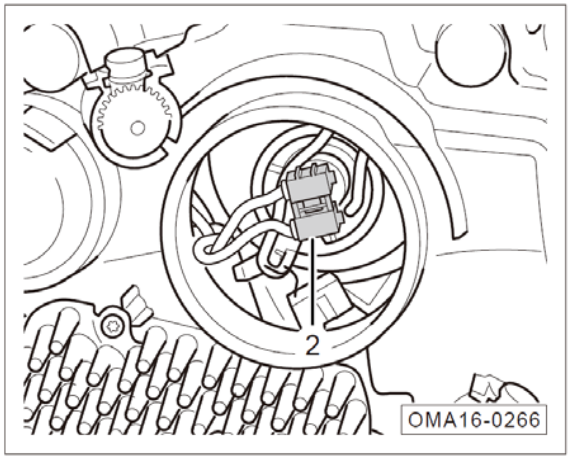

3. Desconecte el enchufe de luz de cruce②.

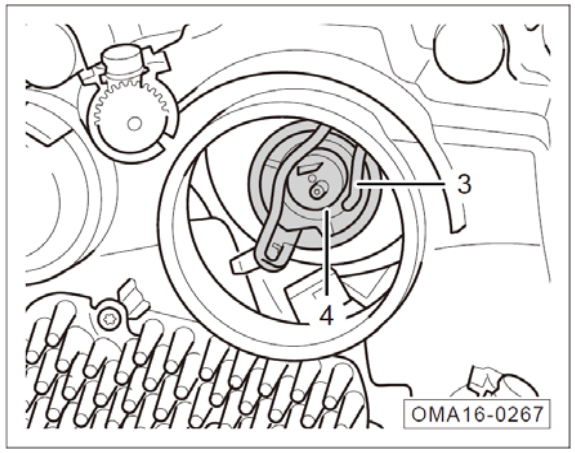

4. Presione la clip de la bombilla de la luz de cruce③y quite la bombilla de luz de cruce④.
5. La instalación generalmente se realiza en orden inverso.

Reemplazo de la bombilla de la luz delantera de viraje.

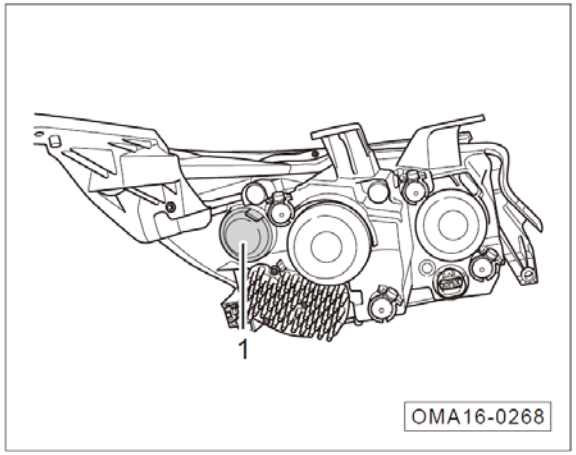

1. Apague el interruptor de arranque o el interruptor de encendido.
2. Retire la cubierta posterior de goma①.

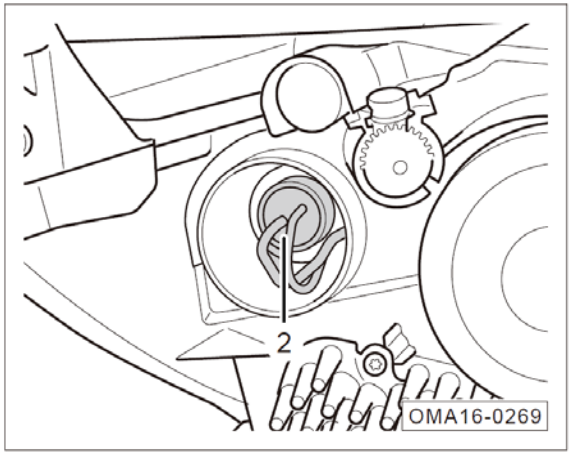

3. Gire en sentido anti-horario y retire el soporte y la bombilla de la luz intermitente delantera②.

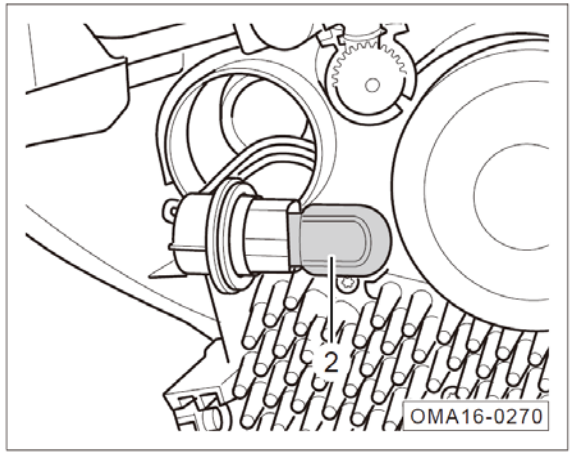

4. Retire la bombilla de luz intermitente delantera desde el soporte de luz intermitente delantera ②.
5. La instalación generalmente se realiza en orden inverso.

Reemplazo de piloto delantero

La luz de posición delantera y la luz de combinación frontal están integradas. La luz de posición delantera usa un diodo emisor de luz, y no está permitido reemplazar por separado el diodo emisor de luz durante el mantenimiento; Si un grupo de diodos emisores de luz se daña, otros diodos emisores de luz intactos soportarán más carga, reduciendo en gran medida la vida útil.

En caso de un mal funcionamiento de la luz de posición delantera, es aconsejable dirigirse a la tienda de ventas de GAC Motor para realizar reparaciones..

Reemplazo de luces de conducción diurna

Las luces de conducción diurna y la luz de combinación frontal están integradas. Las primeras usan diodos emisores de luz. No está permitido reemplazar los diodos emisores de luz por separado durante el mantenimiento. Si un grupo de diodos emisores de luz se daña, otros diodos emisores de luz intactos soportarán más carga, reduciendo en gran medida la vida útil.

En caso de un mal funcionamiento de las luces de conducción diurnas, es aconsejable dirigirse a la tienda de ventas de GAC Motor para realizar reparaciones.

Reemplazo de la bombilla de la luz antiniebla delantera

La luz antiniebla delantera se encuentra en el parachoques. Como el montaje y el desmontaje son complicados, si la luz antiniebla delantera no funciona correctamente, debe repararla lo antes posible en la tienda de ventas de GAC Motor.

Reemplazo de la luz de señal de giro lateral del espejo retrovisor

La luz de señal de giro lateral del espejo retrovisor es una bombilla LED. No está permitido reemplazar una sola bombilla LED durante el reemplazo. Reemplace el conjunto de la luz de señal de giro lateral del espejo retrovisor.

Si hay avería en la luz intermitente del espejo retrovisor, debe ir a la tienda de ventas de GAC Motor para una revisión lo antes posible.

Desmonte las luces de combinación traseras A.

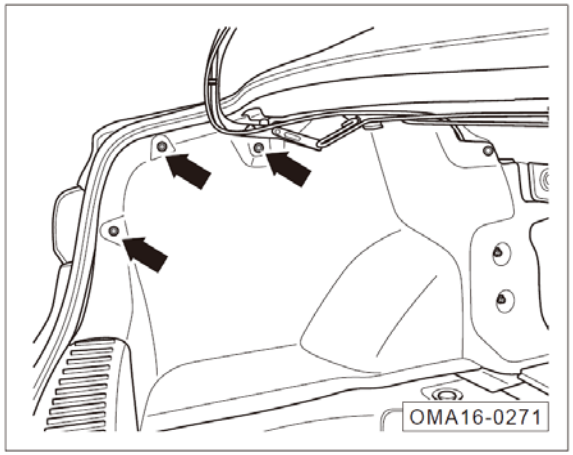

1. Apague el interruptor de arranque o el interruptor de encendido.
2. Abrir la cubierta del maletero.
3. Quite los clavos fijos ①, y abra el borde lateral del maletero.

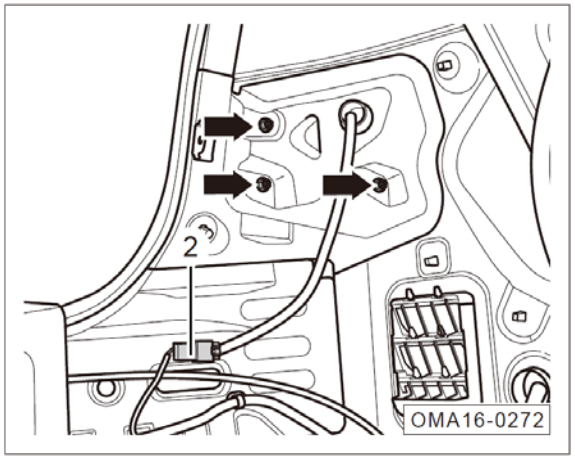

4. Desconecte el enchufe de la luz de combinación trasera A②.
5. Desatornille la tuerca de retención de la luz de combinación trasera A - flecha -.

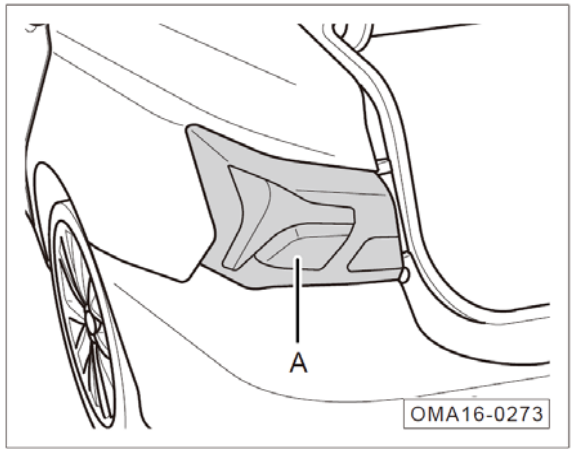

6. Saque hacia atrás la luz de combinación trasera A.
7. La instalación generalmente se realiza en orden inverso.

Reemplazo de la bombilla de la luz trasera de viraje.

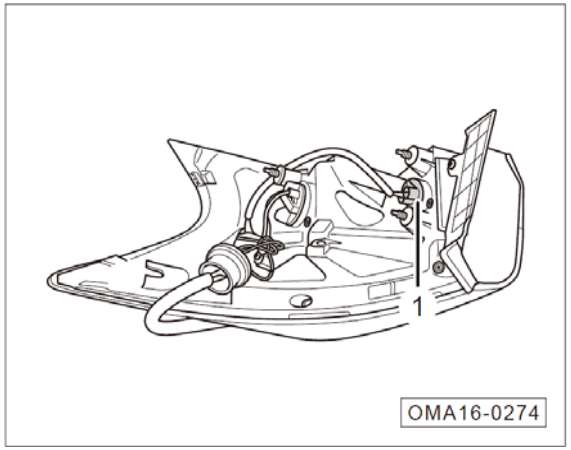

1. Desmonte las luces de combinación traseras A. => Ver la página 362.
2. Gire hacia la izquierda y retire el soporte y la bombilla de la luz intermitente trasera①.

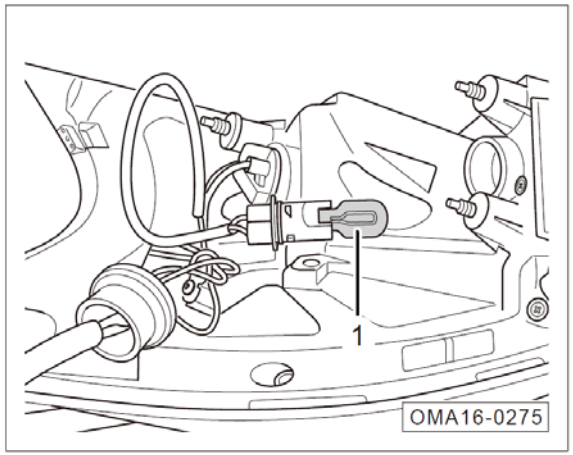

3. Retire la bombilla de luz intermitente trasera desde el soporte de luz intermitente trasera①.
4. La instalación generalmente se realiza en orden inverso.

Reemplazo de la bombilla de la luz de freno.

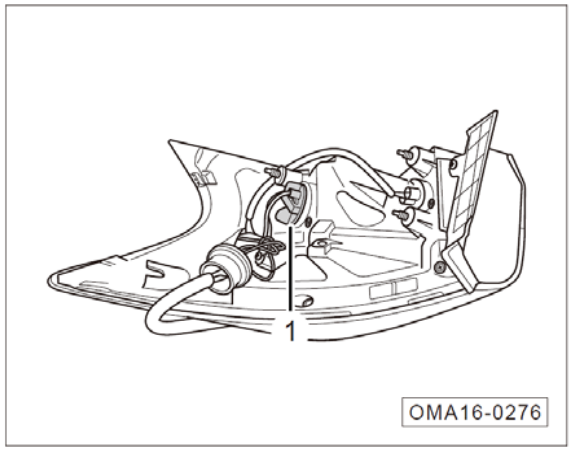

1. Desmonte las luces de combinación traseras A. => Ver la página 362.
2. Gire a la izquierda y retire el soporte y la bombilla de la luz de freno①.

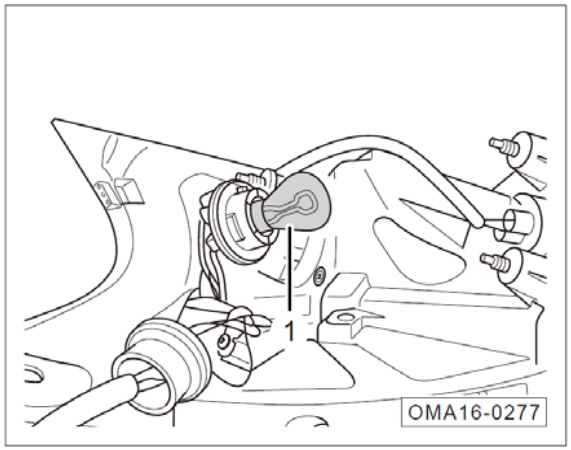

3. Retire la bombilla de la luz de freno desde el soporte de la luz de freno①.
4. La instalación generalmente se realiza en orden inverso.

Reemplazo de los pilotos traseros .

La luz de posición trasera y la luz de combinación trasera están integradas. La luz de posición trasera usa un diodo emisor de luz, y no está permitido reemplazar por separado el diodo emisor de luz durante el mantenimiento; Si un grupo de diodos emisores de luz se daña, otros diodos emisores de luz intactos soportarán más carga, reduciendo en gran medida la vida útil.

Si la luz de posición trasera no funciona correctamente, debe ir a la tienda de ventas de GAC Motor para una revisión lo antes posible.

Reemplazo de la bombilla de la luz de marcha atrás.

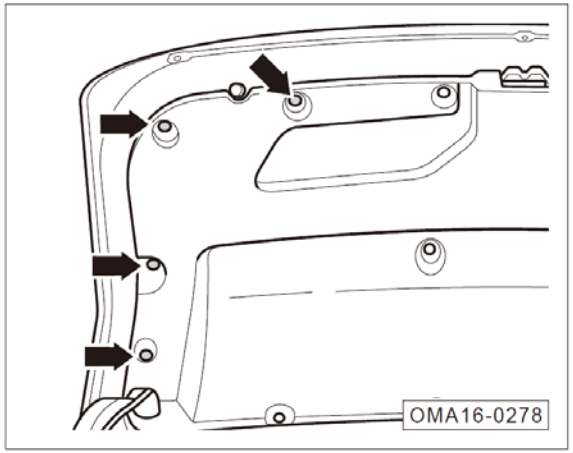

1. Apague el interruptor de arranque o el interruptor de encendido.
2. Abrir la cubierta del maletero.
3. Quite los clavos fijos- flecha-, y abra el borde lateral del maletero.

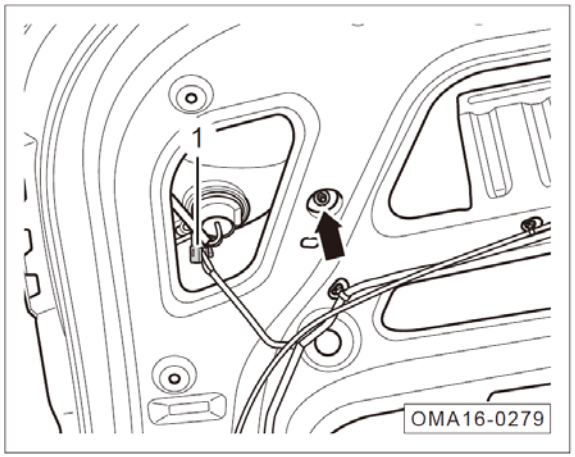

4. Desconecte el enchufe de la luz de combinación trasera B①.
5. Desatornille la tuerca de retención de la luz de combinación trasera B - flecha -

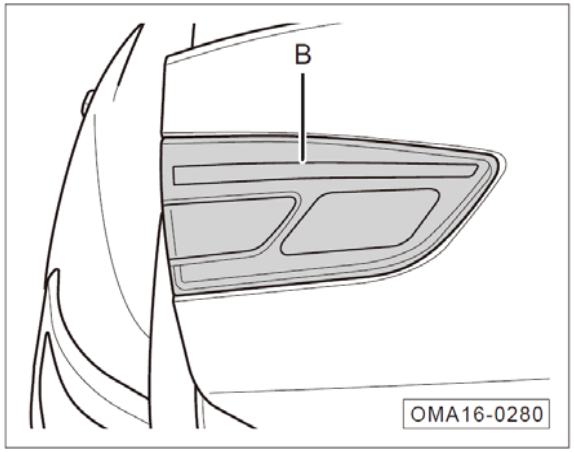

6. Saque hacia atrás la luz de combinación trasera B.

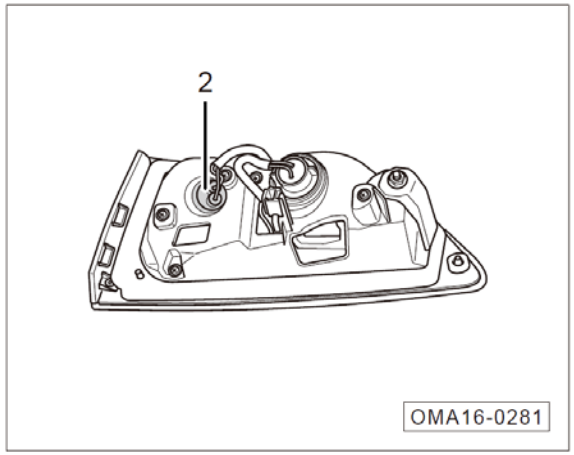

7. Gire hacia la izquierda y retire el soporte y la bombilla de la luz de marcha atrás②.

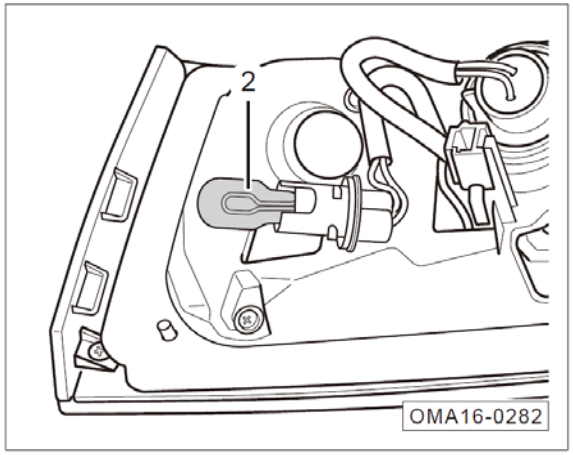

8. Retre la bombilla de la luz de marcha atrás desde el soporte de la luz de marcha atrás②.
9. La instalación generalmente se realiza en orden inverso.

Reemplazo de la bombilla de la luz antiniebla trasera

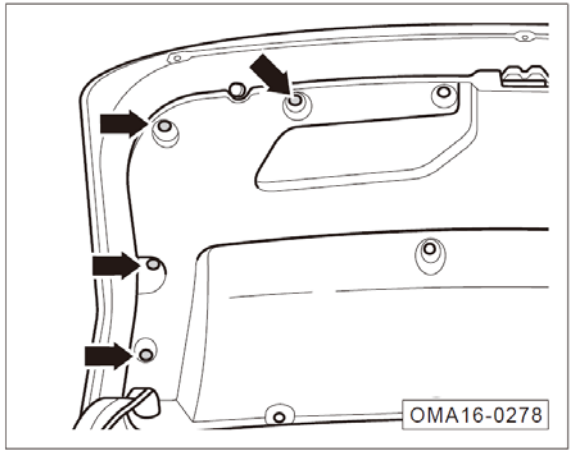

1. Apague el interruptor de arranque o el interruptor de encendido.
2. Abrir la cubierta del maletero.
3. Quite los clavos fijos- flecha-, y abra el borde lateral del maletero.

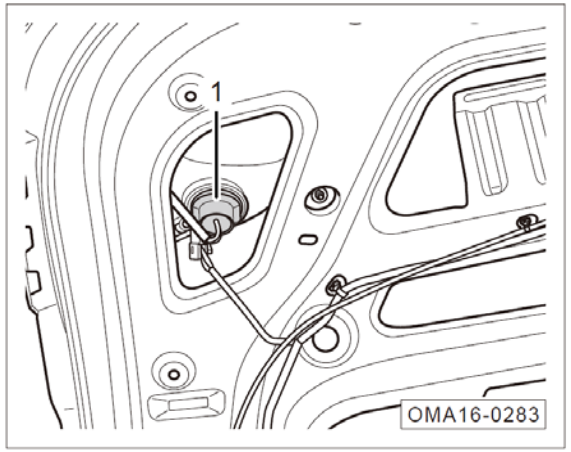

4. Gire hacia la izquierda y retire el soporte y la bombilla de la luz antiniebla trasera①.

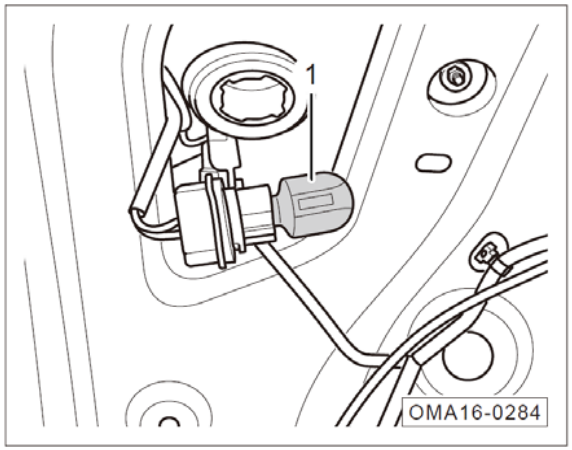

5. Retre la bombilla de la luz antiniebla trasera desde el soporte de la luz antiniebla trasera①.
6. La instalación generalmente se realiza en orden inverso.

Reemplazo de la luz de freno alta

La luz de freno alta es una bombilla de luz LED. No está permitido reemplazar una sola bombilla LED durante el reemplazo. Reemplace el conjunto de la luz de freno alta.

En caso de falla de la luz de freno alta, es aconsejable dirigirse a la tienda de ventas de GAC Motor para realizar reparaciones.

Reemplazo dela bombilla de la luz de matrícula

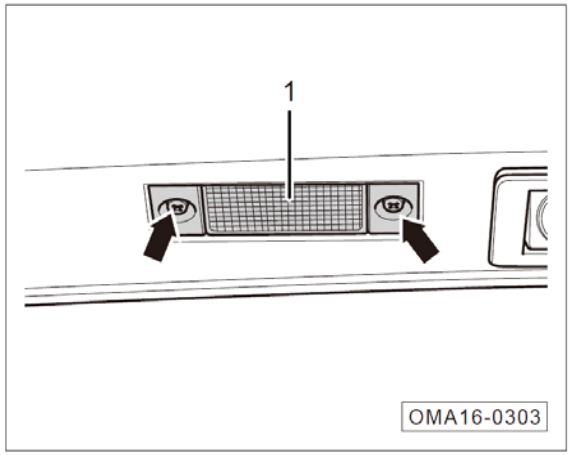

1. Apague el interruptor de arranque o el interruptor de encendido.
2. Desenrosque el tornillo de fijación del conjunto de la luz de matrícula izquierda - flecha - y retire el conjunto de la luz de matrícula ①.

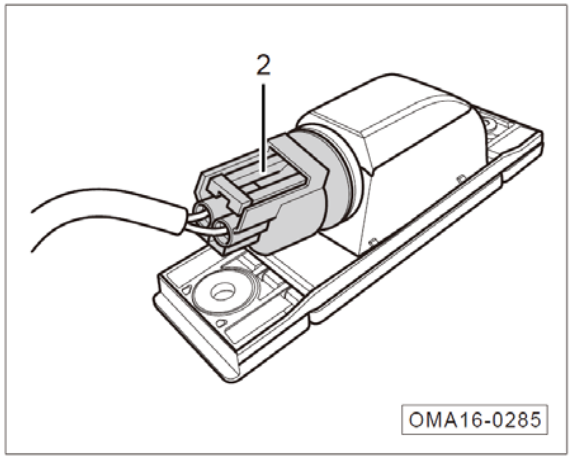

3. Gire hacia la izquierda el conjunto de cables de la luz de la matrícula② y retire la bombilla de la luz de la matrícula.

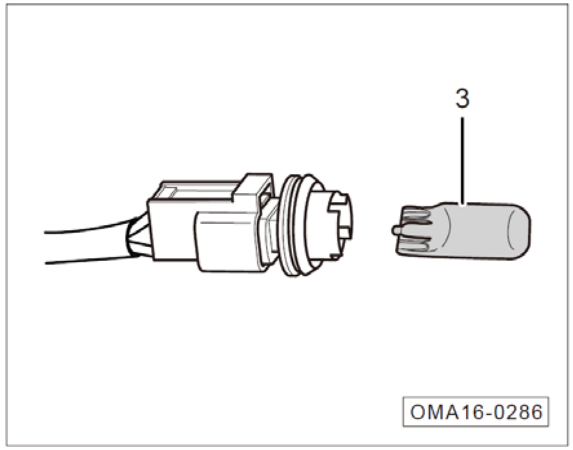

4. Retre la bombilla de la luz de la matrícula desde el soporte de la luz de la matrícula③.
5. La instalación generalmente se realiza en orden inverso.

Reemplazo de la bombilla de la luz de techo delantera

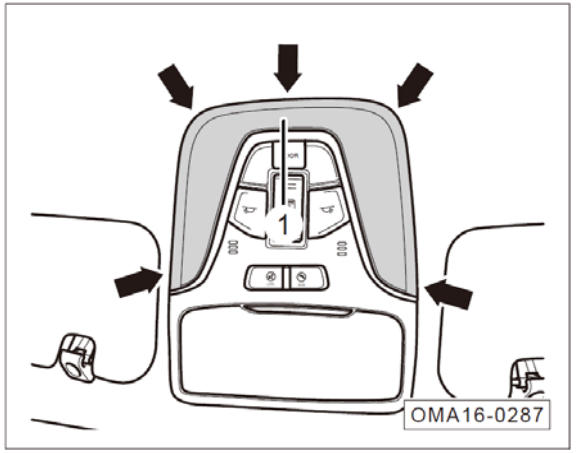

1. Apague el interruptor de arranque o el interruptor de encendido.
2. Con un destornillador ranurado envuelto en tela, abra la pantalla de la lámpara en la -flecha -①.

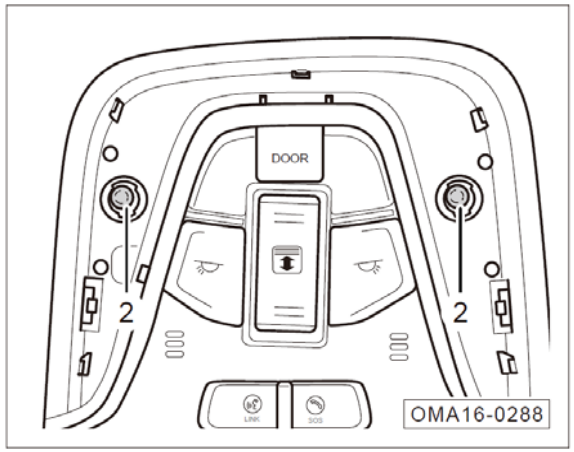

3. Retire la bombilla de luz delantera del techo②.
4. La instalación generalmente se realiza en orden inverso.

Reemplazo de la bombilla de la luz de techo trasera

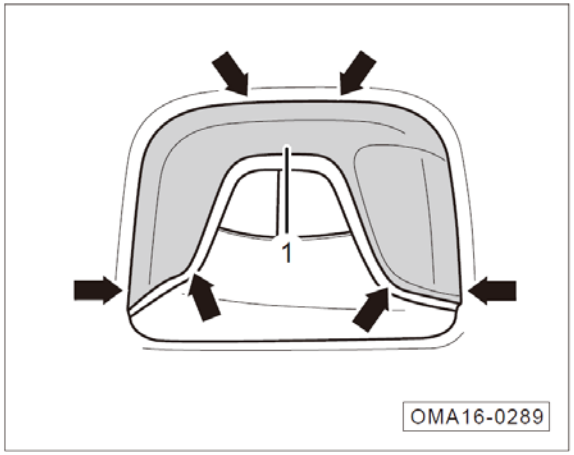

1. Apague el interruptor de arranque o el interruptor de encendido.
2. Con un destornillador ranurado envuelto en tela, abra la pantalla de la lámpara en la -flecha -①.

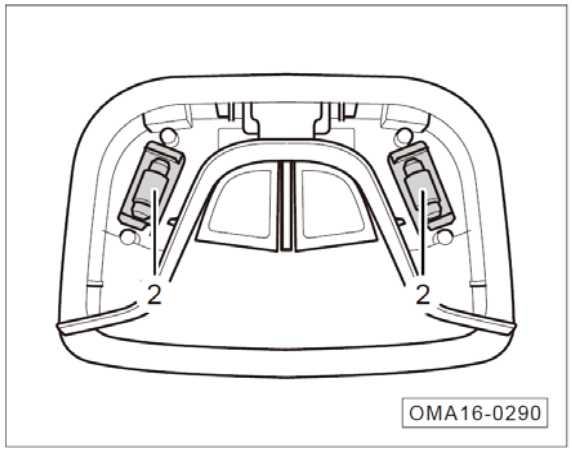

3. Presione el portalámparas y quite la bombilla de luz trasera del techo②.
4. La instalación generalmente se realiza en orden inverso.

Reemplazo de la bombilla del espejo cosmético

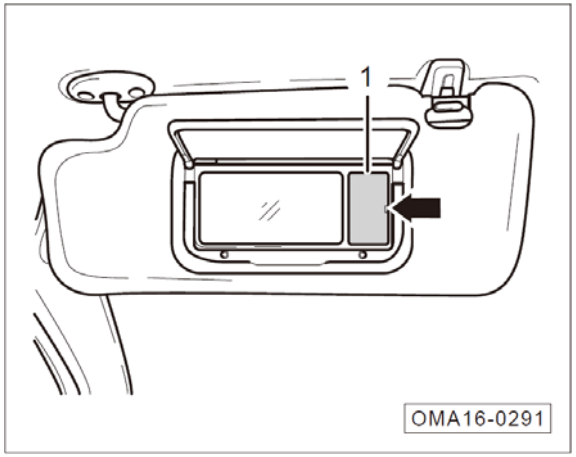

1. Apague el interruptor de arranque o el interruptor de encendido.
2. Abra el espejo cosmético.
3. Saque con cuidado la cubierta ① del espejo cosmético en la posición de la –flecha-.

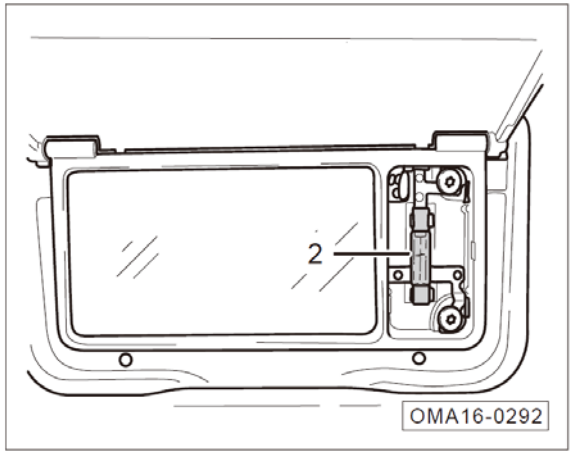

4. Retire la bombilla del espejo cosmético ②.
5. La instalación generalmente se realiza en orden inverso.

Reemplazo de la luz de la guantera

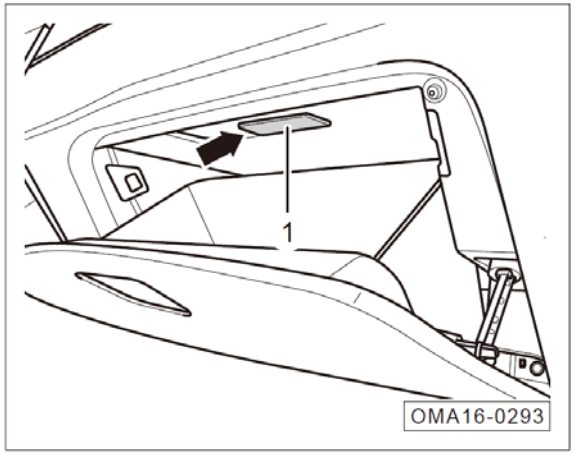

1. Apague el interruptor de arranque o el interruptor de encendido.
2. Abra la guantera.
3. Abra el clip de luz de la guantera en la -flecha- y retire la luz de la guantera①.

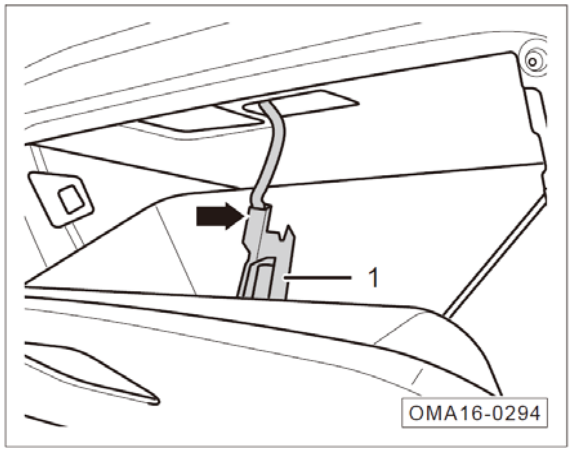

4. Desconecte el enchufe de conexión de la luz de la guantera en la –flecha- y quite la luz de la guantera ①.

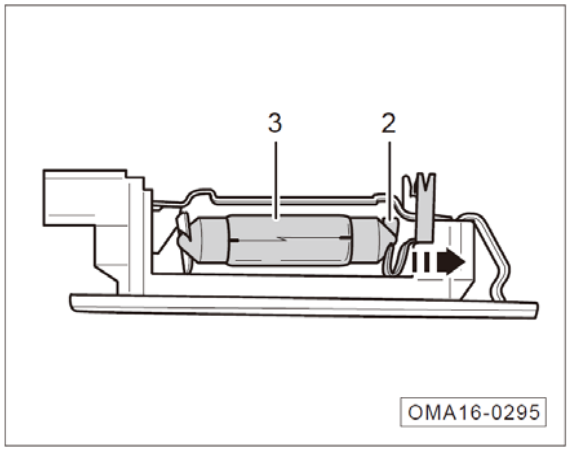

5. Empuje el circlip ② metálico en la dirección de la - flecha - y quite la bombilla ③ de la luz de guantera.
6. La instalación generalmente se realiza en orden inverso.

Reemplazo de la luz ambiente *

La luz ambiente del panel de instrumentos se encuentra en el panel. Debido a la complejidad de los componentes que se deben quitar para reemplazar la luz ambiente del panel, para evitar daños innecesarios a los componentes, si la bombilla de la luz ambiente tiene falla, debe ir al distribuidor autorizado de autos de GAC Motor.

Reemplazo de la bombilla de la luz de cortesía de la puerta

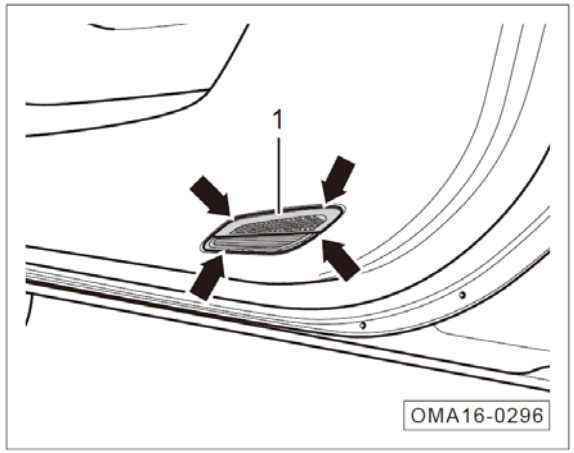

1. Apague el interruptor de arranque o el interruptor de encendido.
2. En la posición de –flecha-, levante con palana la luz ① de cortesía de la puerta .

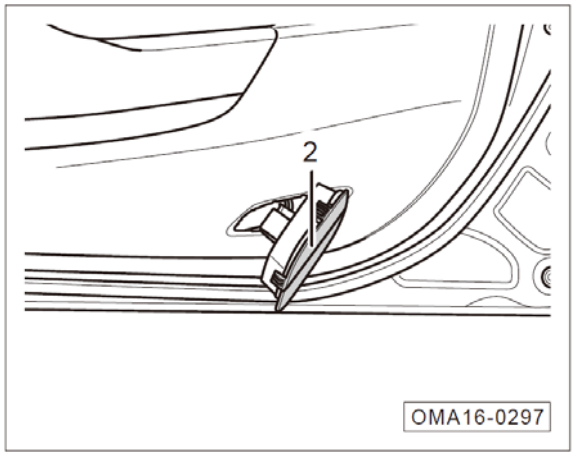

3. Desenganche los cierres de plástico y quite la cubierta ② de la luz de cortesía de la puerta.

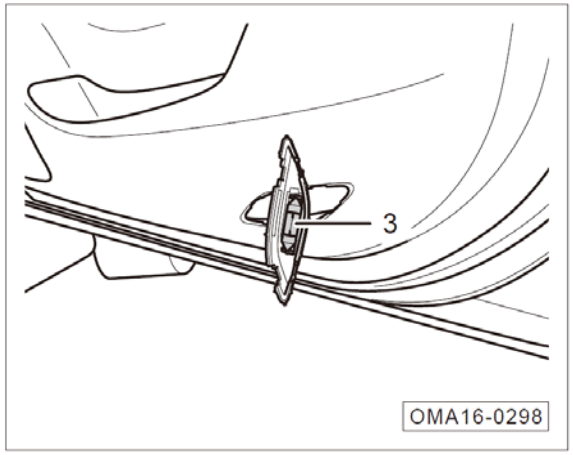

4. Retire la bombilla ③ de la luz de cortesía de la puerta.
5. La instalación generalmente se realiza en orden inverso.

Reemplazo de luz de maletero trasero

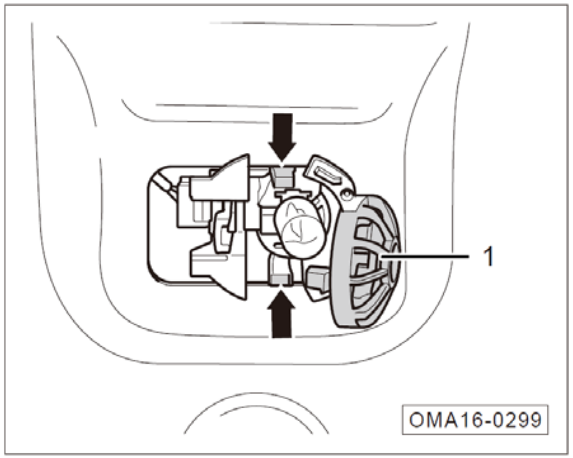

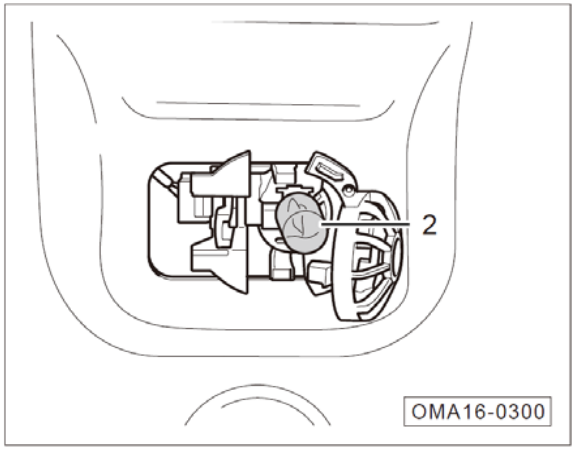

1. Apague el interruptor de arranque o el interruptor de encendido.
2. Abra la cubierta del maletero.
3. Presione la clip de la pantalla de la luz de maletero en la - flecha-, abra la pantalla de la luz de maletero①.
4. Retire la bombilla de la luz de maletero desde el soporte de la luz de maletero②.
5. La instalación generalmente se realiza en orden inverso.

6.7 Ruedas

⚠ Advertencia

Es poco probable que la adherencia en carretera de las llantas nuevos dentro de los primeros 500km sea óptima. Por lo tanto, los vehículos deben conducirse a una velocidad moderada para evitar accidentes.

- **La adherencia inadecuada de las llantas que no están sujetos a rodaje o excesivamente desgastadas afecta directamente el efecto de frenado.**
- **Si se encuentra una vibración o desviación anormal del vehículo mientras conduce, pare inmediatamente y verifique si la llanta está dañada.**
- **Si se descubre que la llanta está desgastada de manera irregular, debe verificarse tan pronto como sea posible en el distribuidor autorizado de autos de GAC Motor.**

⚠ Advertencia

Cuando el vehículo está en movimiento, si ocurre un estallido o fuga de una llanta, puede causar fácilmente accidentes de tráfico graves.

- **No use llantas y ruedas dañadas, ni use llantas desgastadas a las marcas de desgaste de la banda de rodadura. De lo contrario, los accidentes pueden ser fácilmente causados porque tales llantas pueden perforar durante la conducción, causando accidentes de tráfico y causando lesiones al personal. Reemplace tales llantas y ruedas con prontitud.**
- **La presión de las llantas debe cumplir con las normas, de lo contrario, puede causar un accidente. Si la presión de las llantas es insuficiente, la conducción continua a alta velocidad del vehículo hará que la llanta se flexione, y la llanta puede recalentarse fácilmente. Como resultado, la llanta puede desempacarse o explotar.**
- **Tenga cuidado de no tocar las llantas con productos químicos, aceite, grasa, combustible y líquido de freno.**

⚠ Advertencia

- **Evite el uso de llantas usadas que tengan una antigüedad de más de seis años. Si tiene que usarlos, debe tener precaución al conducir y conducir a baja velocidad.**
- **No utilice bajo ningún concepto ruedas y llantas viejas de origen desconocido, ya que dichas ruedas y llantas pueden no tener daños visibles, pero pueden dañarse. El uso puede provocar la pérdida de control del vehículo y provocar accidentes de tráfico.**

Medidas de prevención de falla de rueda

- Al conducir sobre un bordillo u obstáculo similar, el vehículo debe moverse lo más lentamente posible a lo largo de la dirección vertical del obstáculo.
- Tenga cuidado de no poner las llantas en contacto con grasa, aceite y combustible.
- Verifique regularmente el estado de las llantas (por ejemplo, corte, grietas o protuberancias).
- Elimine regularmente los restos incrustados en la banda de rodadura de la llanta.

Instrucciones de almacenamiento de las llantas

- Antes de quitar la llanta, márquelo en la llanta y marque la dirección de rotación de la llanta. Cuando la llanta esté instalada, presione la marca para restablecerlo de manera que la dirección de rotación y el equilibrio de la rueda permanezcan sin cambios.
- Las ruedas y llantas retiradas deben almacenarse en un lugar fresco y seco, preferiblemente en un lugar oscuro y sin sol.
- Las llantas que no están montadas sobre ruedas deben almacenarse en posición vertical.

Llantas y ruedas nuevas

Las llantas y ruedas nuevas deben seleccionarse cuidadosamente.

Utilice las llantas con la misma forma estructural, tamaño (circunferencia de rodadura) y las mismas especificaciones de dibujo de la banda de rodadura en todas las ruedas.

Trate de no reemplazar solo una llanta por separado. Al mismo tiempo, reemplace al menos dos llantas en el mismo eje.

No use las llantas que excedan el tamaño aprobado de la compañía.

Se recomienda utilizar la combinación de llanta y rueda de nuestra compañía.

Especificaciones de aro y llantas

Aro:

6.0J×15*

6.5J×16*

6.5J×17*

Llanta:

195/65R15*

205/55R16*

205/50R17*

Llanta de repuesto:

Neumático de repuesto de tipo T: T125 / 80D16

i Aviso

Hay un letrero de datos en la parte inferior de la columna B del lado del conductor, la llanta o la llanta se debe seleccionar de acuerdo con el tamaño y el tipo recomendados en la etiqueta de datos anterior.

Llanta de repuesto no de tamaño completo

Los neumáticos de repuesto y los neumáticos estándar son diferentes en estructura, patrón, grado de velocidad, índice de carga, etc., y no se pueden usar en su lugar.

Reemplace los neumáticos de repuesto lo antes posible para evitar riesgos de seguridad en la conducción causados por el uso prolongado de neumáticos de repuesto.

i Aviso

- La rueda de repuesto sirve solamente para el uso temporal de emergencia, y la velocidad de conducción máxima no puede superar a 80km/h, el kilometraje de conducción no debe exceder en 100km.
- Los neumáticos de repuesto tienen una vida útil de alrededor de 3 años, y los neumáticos de repuesto deben reemplazarse en aproximadamente 3 años.

Llantas de verano

La profundidad de la banda de rodadura no puede ser inferior a 3 mm, existe un alto riesgo de esquí acuático cuando la profundidad de la banda de rodadura es inferior a 3 mm.

Llantas de invierno

Las llantas de invierno mejoran el rendimiento de conducción del vehículo cuando está cubierto de nieve y hielo en la carretera.

- Use las llantas de invierno en todas las ruedas.
- Use únicamente llantas de invierno aprobados para su vehículo.
- Tenga en cuenta que la velocidad máxima aplicable a las llantas de invierno es relativamente baja.
- Tenga en cuenta que las bandas de rodadura de invierno deben tener una profundidad de la banda de rodadura suficiente (la profundidad de la banda de rodadura no debe ser inferior a 4 mm, la aplicabilidad invernal es limitada si es inferior a 4 mm).
- Después de instalar las llantas, verifique la presión de inflado de las llantas.

⚠ Advertencia

- **Las llantas de invierno y verano se diseñan en función de las condiciones de conducción de carril típicas correspondientes en las condiciones de temporada correspondientes. Se recomiendan el uso de las llantas de invierno para el invierno. A bajas temperaturas, las llantas de verano tienen menos capacidad de adaptación y pierden su capacidad de adherencia y frenado.**
- **En caso de frío intenso, si se usan llantas de verano, pueden aparecer grietas en las llantas, lo que dañará por completo las llantas, lo que provocará un ruido excesivo y la pérdida de equilibrio.**

Daño oculto

El daño a las llantas y las llantas a menudo ocurre de manera encubierta. Las vibraciones inusuales o las desviaciones del vehículo durante la conducción pueden indicar daños en las llantas. Si sospecha que la llanta está dañada, asegúrese de reducir inmediatamente la velocidad. Detente para ver si hay daños en la llanta. Si no ve daños desde el exterior, continúe conduciendo a una velocidad más lenta. Debe revisar sus llantas en el distribuidor autorizado de autos de GAC Motor lo antes posible.

Llanta marcada con dirección de rodamiento

Algunos lados de la llanta marcados con direcciones de rodadura están marcados con flechas. El llanta debe usarse en esta dirección de rotación especificada. Esto garantiza un rendimiento óptimo de la carrera de las llantas en términos de prevención del derrape de agua, aumento de la adhesión, reducción del ruido de desplazamiento y prolongación de la vida útil.

Presión de las llantas

Se puede inspeccionar y ajustar la presión de las llantas por solo unos pocos kilómetros a baja velocidad en las últimas tres horas. Debido a la fricción y desviación de la llanta durante la carrera, la temperatura de la llanta aumenta y el aire en la llanta se expande, haciendo que la presión de la llanta sea inexacta. Por lo tanto, cuando se comprueba la presión de la llanta, éste debe estar frío.

Las presiones de las llantas descritas en este manual se basan en las presiones frías de verano y en invierno. La presión del estado cálido de la llanta será mayor que la presión del estado frío. Por lo tanto, si la presión del estado frío cumple con las normas, no reduce la presión de aire cuando la llanta alcanza un estado cálido. De lo contrario, la presión de las llantas será insuficiente y la llanta puede explotar repentinamente al conducir.

Cuando el vehículo está conduciendo a alta velocidad, es importante que la presión de la llanta sea normal. Por lo tanto, la presión de las llantas debe verificarse al conducir a larga distancia. La presión de la rueda de repuesto se mantendrá a la presión máxima especificada por el vehículo.

Inspeccione la presión de los neumáticos.

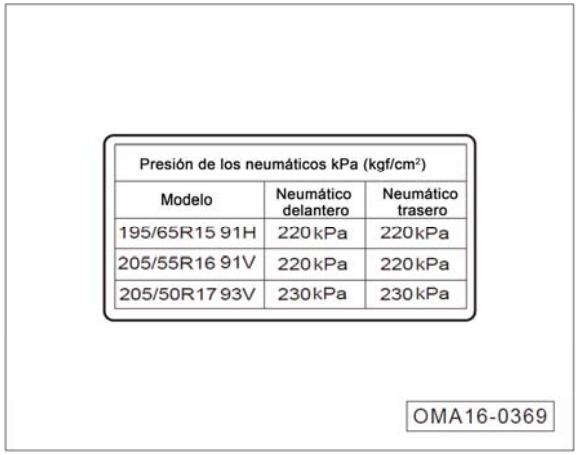

Presión de los neumáticos kPa (kgf/cm²)		
Modelo	Neumático delantero	Neumático trasero
195/65R15 91H	220kPa	220kPa
205/55R16 91V	220kPa	220kPa
205/50R17 93V	230kPa	230kPa

OMA16-0369

La etiqueta de datos de presión estándar para las llantas originales del vehículo está unidas a la columna B en el lado del conductor.

- Compruebe el valor de presión de llantas aplicable al vehículo a partir de la etiqueta de datos (la presión de aire indicada se aplica a llantas de verano e invierno).
- Desatornille la cubierta protectora de la válvula (Si se encuentra que falta la cubierta de la válvula, debe instalarse inmediatamente).
- Instale el barómetro en la válvula.
- Los neumáticos deben estar fríos al revisar la presión de los mismos, cuando la temperatura sube, la presión es ligeramente superior a la presión especificada, pero no es necesario reducir la presión de los neumáticos.
- Ajuste la presión de las llantas según la carga del vehículo.
- La presión de los neumáticos de repuesto también se debe verificar al mismo tiempo.
- Monte y apriete la cubierta protectora de la válvula.

i Aviso

Algunos modelos pueden ver la presión actual de las llantas de la rueda por la información en la pantalla de los instrumentos combinados.

⚠ Advertencia

- **La presión anormal de las llantas puede provocar pinchazos, causando accidentes de tráfico, lesiones e incluso la muerte.**
- **Compruebe la presión de las llantas al menos una vez al mes y antes de viajar a largas distancias. La presión de las llantas debe cumplir los requisitos especificados para evitar accidentes.**
- **La presión insuficiente de las llantas empeorará la flexión de las llantas, las llantas se pueden recalentar fácilmente y pueden provocar descascaramientos y pinchazos.**
- **La presión de las llantas demasiado baja o demasiado alta provocará un desgaste prematuro de las llantas y reducirá la estabilidad del manejo del vehículo.**

Vida útil de la llanta

La vida útil de las llantas depende de su presión, el estilo de conducción y las condiciones de montaje de las llantas.

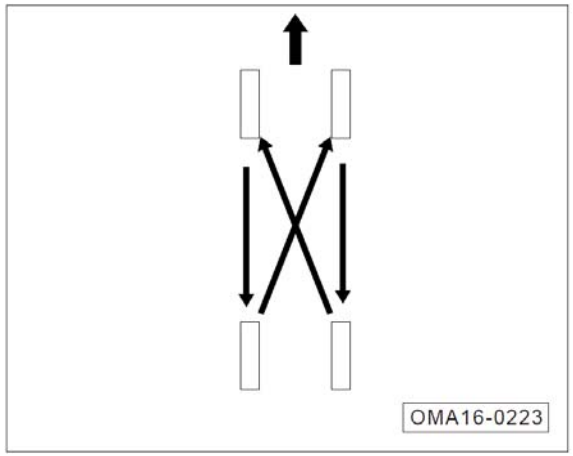

Si el desgaste de las llantas delanteros es más severo que el de las ruedas traseras, se recomienda instalar las ruedas delanteras y traseras como se muestra en la figura para que la vida útil de todas las llantas sea aproximadamente la misma.

⚠ Advertencia

Par los vehículos equipados con un sistema de monitoreo de presión de llantas, el cambio o reemplazo de llantas necesitan operar en el distribuidor autorizado de autos de GAC Motor.

Marca de desgaste de la llanta

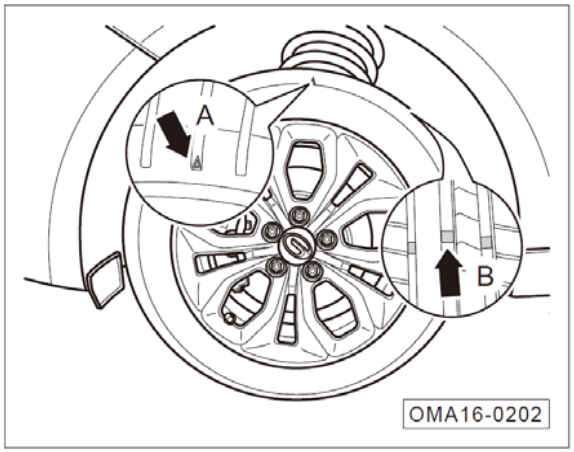

- Flecha A - es el patrón de la circunferencia exterior del neumático que se usa para guiar la posición de "marca de desgaste de la banda de rodadura" elevada en la parte inferior de la ranura de la banda de rodadura del neumático.
- Flecha B - es la altura de "marca de desgaste de la banda de rodadura" elevada, es de 1,6 mm. Si la banda de rodadura se desgasta en la superficie de marcado, este neumático ya no es seguro de usar y debe reemplazarse de inmediato.

Atención

El giro repuesto, la aceleración repentina y el frenado de emergencia agravan el desgaste de las llantas y deben evitarse tanto como sea posible.

Equilibrio de la rueda

La rueda nueva está equilibrada, pero en funcionamiento, debido a diversas influencias, la rueda puede estar desequilibrada, lo que puede manifestarse por la vibración del mecanismo de dirección.

Debido a que el desequilibrio de las ruedas, se provocará un desgaste excesivo del sistema de dirección, los mecanismos de suspensión de las ruedas y las llantas, las ruedas deberían reequilibrarse.

Además, cada rueda debe reequilibrarse después de instalar llantas nuevas o después de reparar las llantas.

Desalineación de la rueda

La desalineación de la rueda causará un desgaste desigual de la llanta, lo que afectará la seguridad de la conducción. Si la llanta se encuentra desigualmente desgastado, debe verificarse tan pronto como sea posible en el distribuidor autorizado de autos de GAC Motor.

6.8 Cadenas de nieve

Al conducir en entornos difíciles, como carreteras con nieve o hielo en invierno, puede aumentar el desgaste de las llantas o causar otros problemas durante la conducción. Para reducir las averías de invierno, se deben observar las siguientes observaciones:

- Cuando conduzca un vehículo con nieve profunda, es necesario instalar una cadena de nieve en la llanta. Si se instala una cadena de nieve, se debe seleccionar el tamaño y tipo equivalente que cumple con las especificaciones de la llanta en el vehículo. De lo contrario, puede afectar negativamente el rendimiento y la seguridad del vehículo.
- Aproveche al máximo la función de freno del motor al desacelerar. El frenado de emergencia en carreteras cubiertas de nieve o cubiertas de nieve puede hacer que el vehículo gire. Mantenga una distancia de seguridad adecuada con el vehículo al frente, y pise ligeramente el pedal del freno. Preste atención al hecho de que la cadena de la llanta instalada en la llanta puede proporcionar una cierta fricción, pero no puede evitar que se produzca un deslizamiento lateral.

Aviso

Los diferentes países y regiones tienen diferentes leyes y regulaciones para las cadenas antideslizantes de las llantas. Antes de ensamblar las cadenas antideslizantes, consulte las leyes y normativas de varios países y regiones. No instale cadenas para la nieve sin saber que las regulaciones en varios países y regiones pueden restringir el uso de cadenas para la nieve.

Atención

Si instala cadenas de nieve en llantas, asegúrese de que el tamaño y el tipo de cadenas de nieve coinciden con las llantas estándares del vehículo. De lo contrario, tendrá un efecto adverso sobre la seguridad y el manejo del vehículo de conducción.

Instale cadenas de nieve en todos las llantas para asegurar una conducción equilibrada en todas las condiciones climáticas. Se debe recordar que una vez instaladas las cadenas de nieve, la potencia del vehículo puede ser insuficiente. Incluso si las condiciones de la carretera son buenas, conduzca con cuidado. No exceda el límite de velocidad prescrito para las cadenas de llantas al conducir, y no exceda los 50km/h, lo que sea más bajo.

6.9 Instrucciones de mantenimiento antirrobo de la carrocería

No se requiere mantenimiento durante el uso normal. Si tiene algún problema, póngase en contacto con el distribuidor autorizado de autos de GAC Motor.

7.1 Código de identificación

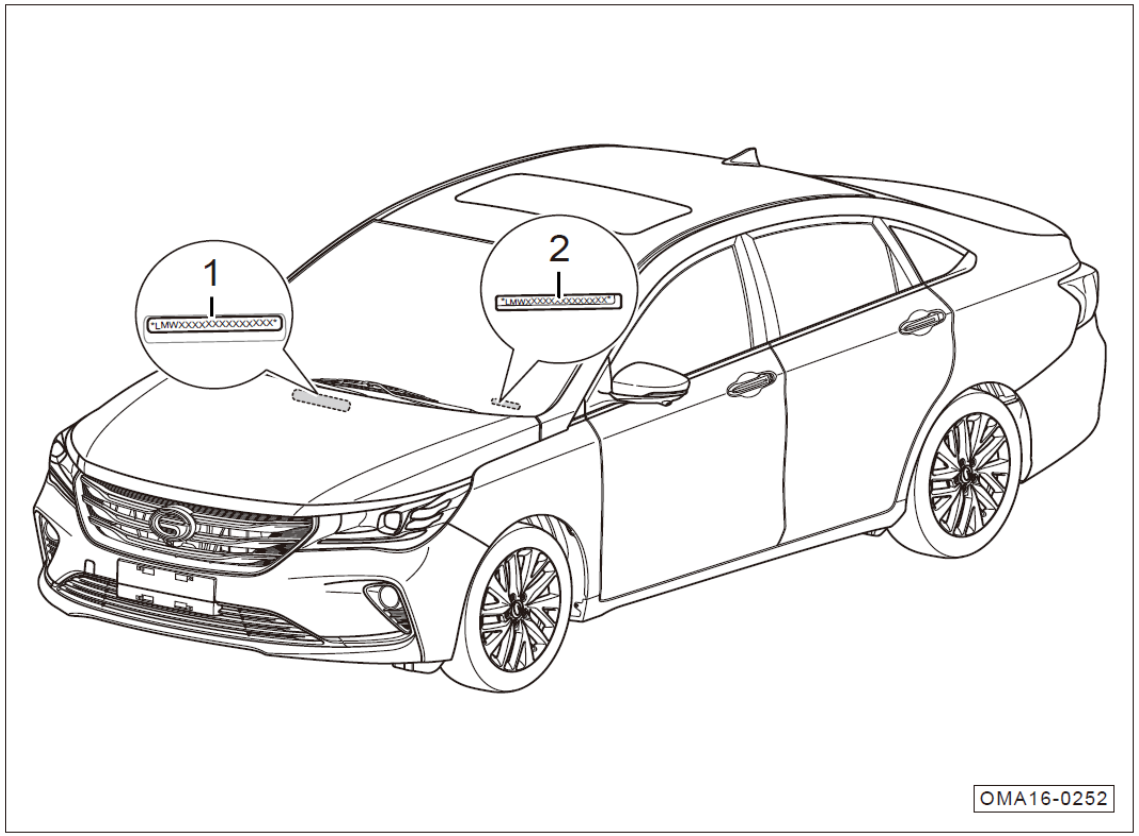

La ubicación del código de identificación (código VIN) se muestra en la figura:

1. Código de identificación (código VIN): ubicado en la partición del compartimiento delantero.
2. Código de identificación (código VIN): ubicado en el lado izquierdo del tablero de instrumentos.

i Aviso

La ubicación del código de identificación (código VIN) en la figura no es aplicable a todos los modelo . La indicación y la cantidad del código de identificación (código VIN) no están completas. Consulte el vehículo real.

Interfaz de diagnóstico OBD

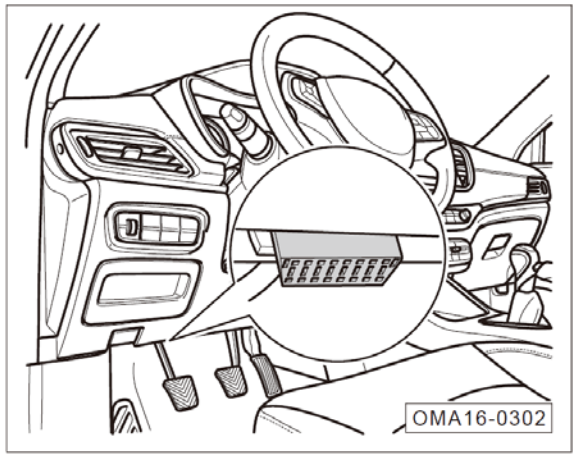

La interfaz OBD para leer el código VIN electrónico se encuentra en la parte inferior izquierda del salpicadero.Los datos tales como el código VIN electrónico y la información del estado del vehículo se pueden leer con un instrumento de diagnóstico dedicado.

i Aviso
Para comprar un instrumento de diagnóstico, consulte y cómprelo en la tienda de ventas de GAC Motor.

Motor No.

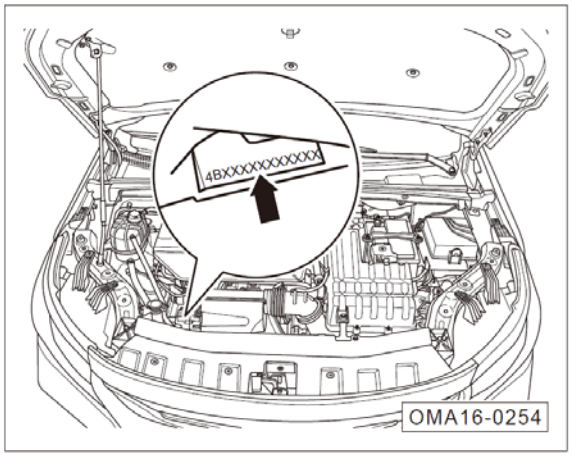

Modelo de motor - flecha - ubicado en la carrocería del motor (atrás del generador).

7.2 Parámetro del vehículo completo

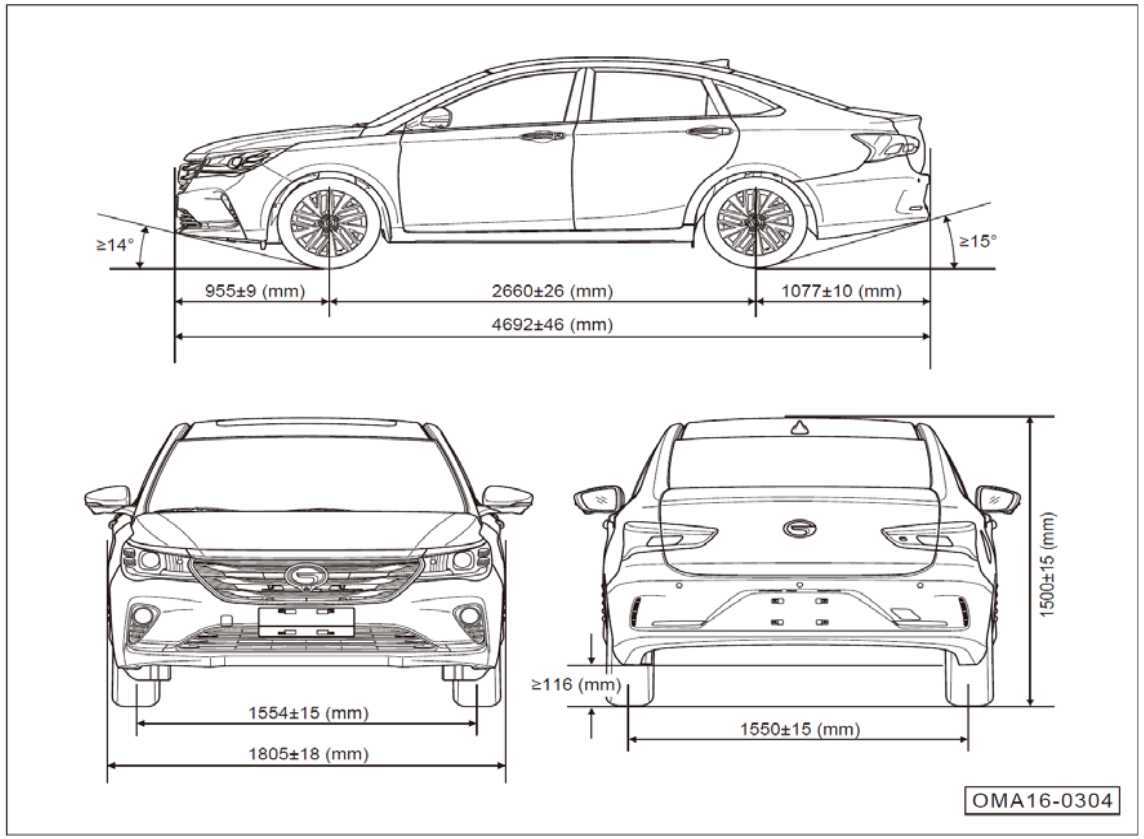

Tamaño

Ítem		Parámetros	
		Valor	Unidad
Longitud total		4692±46	mm
Ancho total		1805±18	mm
Altura total		1500±15	mm
Distancia entre ejes		2660±26	mm
Distancia entre ruedas	Rueda delantera	1554±15	mm
	Rueda trasera	1550±15	mm
Suspensión delantera		955±9	mm
Suspensión trasera		1077±10	mm
Distancia mínima al suelo (carga completa)		≥116	mm
Ángulo de ataque（carga completa)		≥14	°
Ángulo de salida（carga completa）		≥15	°

Notas: Los espejos retrovisores exteriores (uno a la izquierda y a la derecha) ubicados en la unión del extremo inferior de pilar A y la puerta frontal y la antena ubicada sobre la parte posterior del techo no están incluidos en la dimensión del ancho exterior.

7.3 Parámetro del vehículo completo

Masa

Modelo	Masa en vacío del vehículo completo (kg)			Masa total máxima (kg)		
	Masa en vacío	Carga del eje delantero	Carga del eje trasero	Masa total máxima	Carga del eje delantero	Carga del eje trasero
GAH7150F1M5, GAH7150F2M5 GAH7150F1M5A, GAH7150F2M5A	1270±38	775±23	495±14	1695	895	800
GAH7150F2A5 GAH7150F2A5A	1270±38	770±23	500±15	1695	895	800
GAH7130F1M5, GAH7130F2M5 GAH7130F1M5A, GAH7130F2M5A	1285±38	787±23	498±14	1740	935	805
GAH7130F1A5, GAH7130F1A5A	1300±39	807±24	493±14	1740	935	805
GAH7130F2A5, GAH7130F2A5A	1321±39	816±24	505±15	1740	935	805

Parámetros completos

Ítem	Parámetros del rendimiento					Unidad
	GAH7150F1M5 GAH7150F2M5 GAH7150F1M5A GAH7150F2M5A	GAH7150F2A5 GAH7150F2A5A	GAH7130F1M5 GAH7130F2M5 GAH7130F1M5A GAH7130F2M5A	GAH7130F1A5 GAH7130F1A5A	GAH7130F2A5 GAH7130F2A5A	-
Cantidad de ocupantes	5	5	5	5	5	Persona
Diámetro de giro mínimo	≤11	≤11	≤11	≤11	≤11	m
Grado máximo de escalada	≥35	≥35	≥35	≥35	≥35	%
0km/h ~ 100km/h aceleración	≤14,8	≤16	≤12,8	≤12,8	≤12,8	S
Velocidad máxima	≥175	≥164	≥192	≥185	≥185	km/h
Consumo de combustible en las condiciones urbanas	≤8,5	≤9,0	≤8,6	≤9,4	≤9,5	L/100km
Consumo de combustible en las condiciones suburbanas	≤5,3	≤5,7	≤5,4	≤5,5	≤5,6	L/100km
Consumo de combustible en las condiciones integrales	≤6,5	≤6,9	≤6,6	≤6,9	≤7,0	L/100km

Parámetros del motor

Modelo	4A13M1	4A15K1
Tipo de disposición	Horizontal delantero	Horizontal delantero
Tipo	Motor a gasolina, tipo encendido, en línea, cuatro tiempos, refrigeración líquida, inyección de control electrónico multipunto, árbol de levas doble arriba y turbocompresor de gases de escape	Motor a gasolina, tipo encendido, en línea, cuatro tiempos, refrigeración líquida, inyección de control electrónico multipunto, árbol de levas doble arriba y turbocompresor de gases de escape
Cantidad de cilindros (unidad)	4	4
Orden de encendido	1-3-4-2	1-3-4-2
Diámetro de cilindro (mm)	75	75
Viaje（mm）	75	84,6
Cilindrada (mL)	1325	1495
Relación de compresión	9.8: 1	11:1
Potencia nominal/ velocidad de rotación (kW/ (r/min))	101/5500	84/6000
Potencia neta máxima/ velocidad de rotación (kW/ (r/min))	93/5500	79/6000
Torque máximo/ velocidad de rotación (N•m/ (r/min))	202/1500~4200	150/4500
Torque neto máximo/ velocidad de rotación (N•m/ (r/min))	192/1500~4200	141/4500
Velocidad de rotación estable de ralentí (r/min)	700	700

Nota:1) La inyección a largo plazo de combustible con un contenido de azufre superior al estándar puede causar emisiones excesivas. Tenga en cuenta que el uso de combustible cumple con los estándares locales para la venta de automóviles.

Especificaciones y capacidad del aceite

Ítem	Especificaciones	Volumen	
Combustible	Para más detalles, consulte las instrucciones de la etiqueta en la boca de llenado de combustible del vehículo.	-	50 L
Refrigerante del motor [1]	DF-6, -35°C refrigerante	Cantidad total (1.3T5 modelo de MT)	6,5 L
		Cantidad total (1.3T6 modelo de AT)	6,9 L
		Cantidad total (1.5L5 modelo de MT)	6,0 L
		Cantidad total (1.5L4 modelo de AT)	5,9 L
Aceite del motor （Vehículo 1.3T）	Especificación del aceite del motor: grado SN y superior Viscosidad del aceite de motor: SAE5W-30	Reemplazo (incluye el reemplazo del filtro de aceite de motor) [2]	4,4 L
		Cantidad total[3]	4,5 L
Aceite del motor （Vehículo 1.5T）	Especificación del aceite del motor: grado SN y superior Viscosidad del aceite de motor: SAE5W-30	Reemplazo (incluye el reemplazo del filtro de aceite de motor) [2]	4,4 L
		Cantidad total[3]	4,5 L
Aceite ATF de transmisión automática	AW-1	Cantidad total (6AT)	6,7 L
	AW-1	Cantidad total (4AT)	4,65 L
Aceite de engranajes de transmisión manual	SAE75W-90APIGL-4 (PETRONAS)	Total	2,5 L
líquido de freno	DOT4	Cantidad total (modelo de MT)	0,75 L
		Cantidad total (modelo de AT)	0,75 L
Depósito de líquido de lavado de parabrisas	50% de etanol o alcohol isopropílico y 50% de agua con dureza no más de 205 g/t	-	4 L
Refrigerante del aire acondicionado	R134a	-	500±15g

Notas: 1) Incluye refrigerante en el tanque y refrigerante residual en el motor.

2) Excluye el aceite de motor residual en el motor.

3) Capacidad del conjunto del motor para la revisión grande

7.4 Parámetro del vehículo completo

Transmisión

Modelo de vehículo	Modelo de transmisión	Tipo de transmisión	Modelo de accionamiento
GAH7150F1M5	5MF26D	5MT	Accionamiento Delantero
GAH7150F1M5A	5MF26B		
GAH7150F2M5			
GAH7150F2M5A			
GAH7150F2A5	SII6	Automático de cuatro marchas	
GAH7150F2A5A			
GAH7130F1M5	5MF26F	5MT	
GAH7130F1M5A	5MF26E		
GAH7130F2M5	5MF26F		
GAH7130F2M5A	5MF26E		
GAH7130F1A5	TF-71SC	Automático de seis marchas	
GAH7130F1A5A			
GAH7130F2A5			
GAH7130F2A5A			

Parámetros de transmisión

Modelo de transmisión	5MF26D	5MF26B	SII6	5MF26F	5MF26E	TF-71SC
Relación de reducción principal	4,235		4,375	3,684		3,944
1a marcha	3,833		2,875	3,833		4,044
2a marcha	2,045		1,568	2,045		2,371
3a marcha	1,323		1	1,323		1,556
4a marcha	1,029		0,697	1,029		1,159
5a marcha	0,825		—	0,825		0,852
6a marcha	—		—	—		0,672
Marcha atrás	3,583		2,3	3,583		3,193

Rueda

Especificaciones de las llanta	6.0Jx15*	6.5Jx17*
	6.5Jx16*	
Especificaciones de los neumáticos	195/65R15*	205/50R17*
	205/55R16*	
Presión de los neumáticos	Delantero / trasero	Delantero / trasero
	220kPa/220kPa	230kPa/230kPa
Especificaciones de los neumáticos de repuesto	T125/80D16	
Presión de los neumáticos de repuesto	420 kPa	

La etiqueta de datos de presión estándar de la llanta original del automóvil está fijada debajo de la columna B del

Suspensión

Tipo	Suspensión delantera	Suspensión trasera
	Suspensión independiente de McPherson	Suspensión semiindependiente del haz de torsión

Aparato de dirección

Tipo	Aparato de dirección asistida eléctrica tipo de engranaje y cremallera
Tipo de asistido	Asistida eléctrica

Valor del ángulo de dirección

Valor del ángulo de dirección	Ángulo de la rueda interior máximo	38,54°
	Ángulo de la rueda exterior máximo	32,58°

Freno

Tipo	hidráulicos de doble circuito de tipo X asistido por vacío
Rueda delantera	Disco de freno
Rueda trasera	Disco de freno
Frenado de estacionamiento	Sistema de frenado de estacionamiento electrónico (EPB), actúa sobre el freno trasero *
	Sistema de freno de estacionamiento mecánico, actuando sobre el freno trasero *

Valor de equilibrio dinámico de las ruedas

Nombre		**Desequilibrio dinámico residual**
Rueda delantera	Lado interior	≤ 8g
	Lado exterior	≤ 8g
Rueda trasera	Lado interior	≤ 8g
	Lado exterior	≤ 8g

Viaje libre de pedal de freno

Nombre	Parámetros
Viaje	125±3mm
Viaje libre	≤11 mm

Parámetros técnicos de los forros de freno

Nombre	Parámetros
Límite de desgaste de las pastillas del freno de la rueda delantera (sin placa posterior de las pastillas)	2mm
Límite de desgaste de las pastillas del freno de la rueda trasera (sin placa posterior de las pastillas)	2mm

Valor de posicionamiento de las ruedas

Nombre		Parámetros
Rueda delantera	Ángulo del dedo del pie	3′± 3′
	Ángulo de Camber de las ruedas	-21′±30′
	Ángulo de caster de king pin	7°16′±30′
	Ángulo de inclinación de king pin	13°±30′
Rueda trasera	Ángulo del dedo del pie	4′± 30′
	Ángulo de Camber de las ruedas	-55′± 30′

Aumulador

Modelo		Varta T5
Parámetros	Tensión nominal	12V
	Capacidad de tasa de 20 horas	55 AH
	Corriente de arranque de baja temperatura (EN)	530A

Fusible

Caja de aparatos eléctricos del tablero de instrumentos	=> Ver la página 404.
Caja de aparatos eléctricos en compartimento delantero	=> Ver la página 407.

Luces

Luces		Parámetros
Luces combinadas de la parte delantera	Luz alta	H712V55W
	Luz corta	H712V55W
	Luces de circulación diurna	LED13.5W
	Piloto delantero	LED1.34W
	Luz de viraje delantera	12VWY21W
Faro antiniebla delantero		H1612V19W
Luz de bienvenida		LED0.5W (potencia total1.44W)
Luz de señal de giro lateral del espejo retrovisor		LED0.5W (potencia total1.44W)
Luces combinadas de la parte trasera	Faros antiniebla traseros	12VW21W
	La lámpara trasera de posición .	LED A luz 6.75W/B luz 2W
	Luz de viraje trasera	12VWY16W
	Luz de marcha atrás	12VW16W
	Luces de freno	12VP21W
Luz de placa patente		12VW5W
Luz de freno superior		LED3W
Luz de techo delantera		12VW8W
Luz de techo trasera		12VC8W
Lámpara de cortesía		Philips 120712V5W
Luz de guantera		12VC5W
Lámpara de maletero		12VW5W
Luz ambiental		LED0.2W

Luces	Parámetros
Luz de iluminación del espejo cosmético de la visera *	12V C5W

Si necesita reemplazar bombillas (consulte la página 356), algunas de ellas son utilizadas solamente para ciertos modelos que se venden en China continental, por favor consulte la configuración real de su automóvil.

8.1 Herramientas y llantas de repuesto provistas con el automóvil

Herramientas

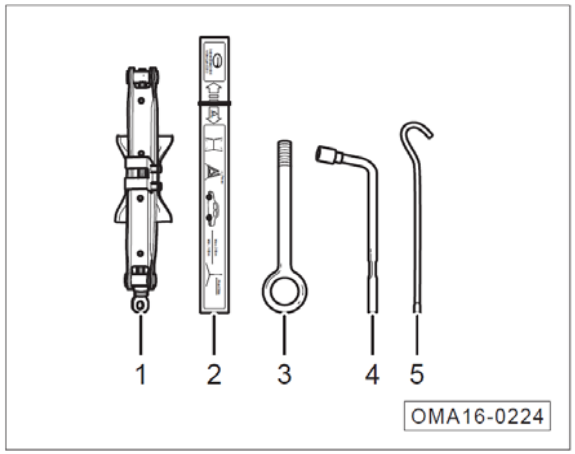

Las siguientes herramientas están provistas con el vehículo:

1. Gato
2. Triángulo de emergencia
3. Gancho de remolque
4. Llave de desmontaje para pernos de rueda
5. Llave para el gato

Atención

Después de utilizar el gato, por favor deje el gato a su estado previo al uso y luego coloque la llave especial del gato y el gato en la caja de espuma de herramientas.

Advertencia

- **Debe apretar correctamente los pernos de la rueda de acuerdo con el par de apriete especificado. De lo contrario, los pernos pueden aflojarse cuando el vehículo está conduciendo, lo que puede causar fácilmente accidentes de tráfico.**

Advertencia

El uso incorrecto del gato puede causar lesiones graves.

- **El gato solo se puede usar en superficies duras y planas.**
- **El gato provisto con el automóvil solo se puede usar para reemplazar las ruedas del automóvil mismo. No se puede usarlo para levantar otros objetos pesados u otros vehículos .**
- **No encienda el motor cuando utiliza el gato. De lo contrario, ocurrirán accidentes.**
- **Al levantar un vehículo con un gato, recuerde que no puede colocar ninguna parte de su cuerpo por debajo del vehículo, para evitar accidentes.**
- **Si realmente necesita trabajar por debajo de un automóvil, debe colocar un soporte de protección adecuado por debajo del automóvil.**

Llanta de repuesto

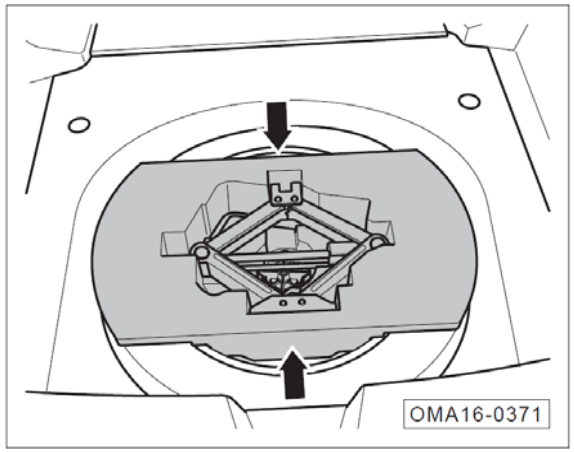

La llanta de repuesto está ubicado debajo de la alfombra del maletero, por favor retírela de la siguiente manera:

- Abrir la cubierta del maletero.
- Saque la alfombra del maletero en conjunto.
- Retire la caja de espuma de la herramienta del vehículo en la -flecha -.

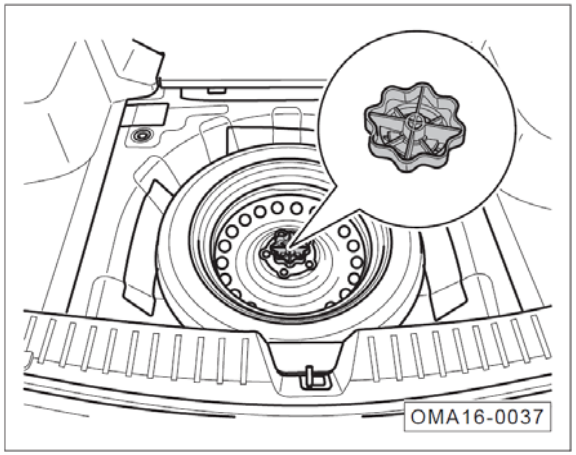

– Desatornille en sentido anti-horario el volante de mano en el centro del neumático de repuesto
– Retire la llanta de repuesto.
– La instalación será en orden inverso.

Atención

La llanta de repuesto se ha inflado y debe verificar regularmente la presión de aire para asegurarse de que está a la presión máxima especificada y de que se realizan inspecciones múltiples dentro de un año.

⚠ Advertencia

- Utilice la llanta de repuesto estrictamente de acuerdo con los requisitos para evitar el peligro.
- Nunca instale más de un neumático de repuesto al mismo tiempo.
- No utilice la llanta de repuesto que haya sido dañado o desgastado hasta el límite.
- Después de instalar la llanta de repuesto, debe inspeccionar la presión del mismo, de modo de que se encuentre un rango predeterminado.
- Cuando conduce con una llanta de repuesto, la velocidad no debe ser superior a 80km/h, evitando una aceleración repentina y frenado repentino.

8.2 Uso del triángulo de advertencia

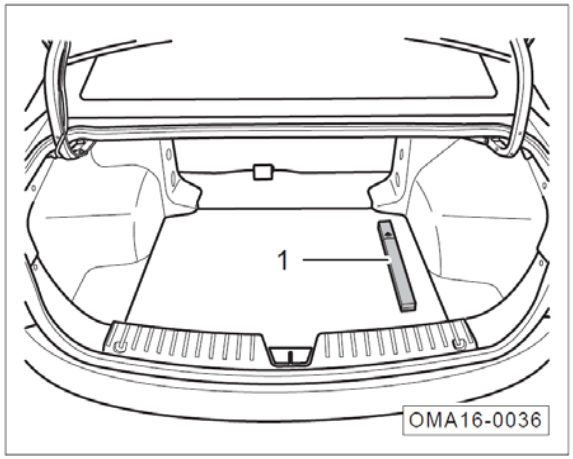

– Abra la cubierta del maletero y saque la placa de advertencia triangular①, y expándala.

Lugar de colocación

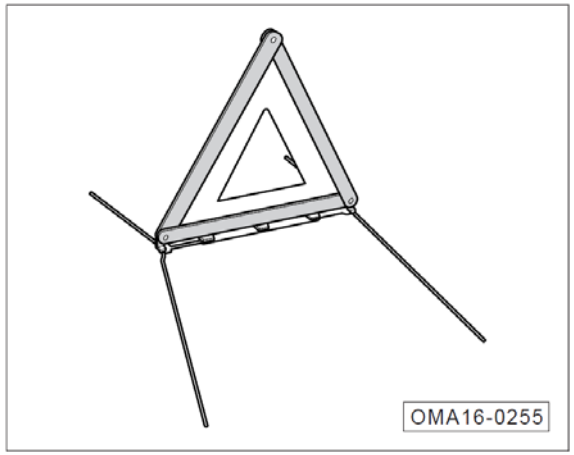

Carretera general		Autopista
Día	Durante la noche	
≥ 50 m	≥ 80 m	≥ 150 m

Atención

Los datos anteriores son sólo para referencia, por favor coloque el triángulo de emergencia a la distancia real especificada por las normas de tráfico.

8.3 Uso del chaleco reflectante

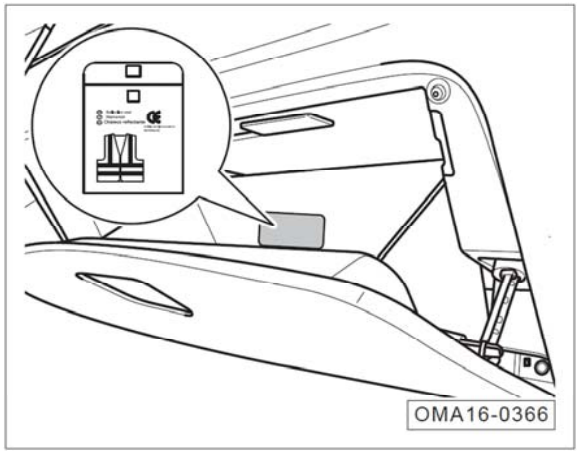

- Cuando el vehículo requiere detenerse en caso de accidentes u otras fallas, saque el chaleco reflectante de la guantera.

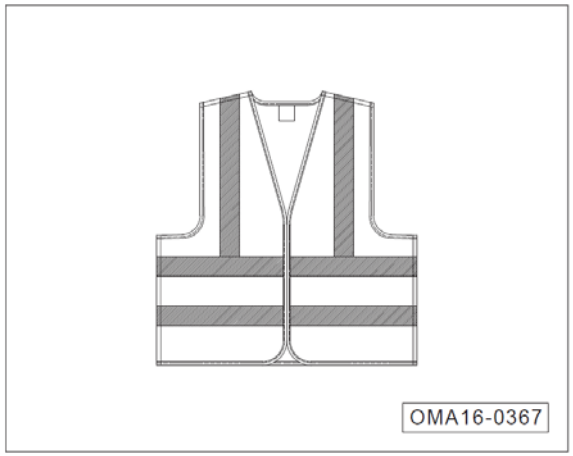

- Lleve el chaleco.

Aviso

- Cuando se maneja los accidentes de vehículos, no importa qué tipo de condiciones de iluminación, es necesario usar el chaleco reflectante según los requisitos, lo que llama la atención de los transeúntes u otros conductores de vehículos.
- Después de usar el chaleco reflectante, guarde el chaleco reflectante en la guantera y, si es necesario, límpielo de acuerdo con la marca del collar para mantener el rendimiento reflectante.

8.4 Reemplazo de la llanta con fugas

Los trabajos preparatorios

- Estacione el vehículo en una superficie dura y nivelada y lejos del carril principal.
- Los modelos de cambio automático cambiarán la palanca de cambios a la marcha "P"; los modelos de cambio manual cambiarán la palanca de cambios a la 1a marcha.
- Aplicar el freno de estacionamiento.
- Cambie el interruptor de arranque o el interruptor de encendido a la posición "OFF/LOCK", y encienda la luz de advertencia de peligro.
- Coloque un triángulo de emergencia en una posición adecuada detrás del vehículo.
- Retire objetos pesados del vehículo tanto como sea posible. Encuentre objetos adecuados para colocarse por debajo de otras ruedas para evitar que el vehículo se mueva.
- Retire las herramientas y la llanta de repuesto.

⚠ Advertencia

- **Cuando la llanta tiene orificios, fugas, etc., debe estacionarse para revisar y reemplazar la llanta. Cuando estacione el vehículo, asegúrese de que esté lejos del carril principal, abra la luz de advertencia de peligro y coloque el triángulo de emergencia en un lugar adecuado.**
- **Todos los ocupantes deben abandonar el automóvil y esperar en un lugar seguro.**

Afloje los pernos de la rueda.

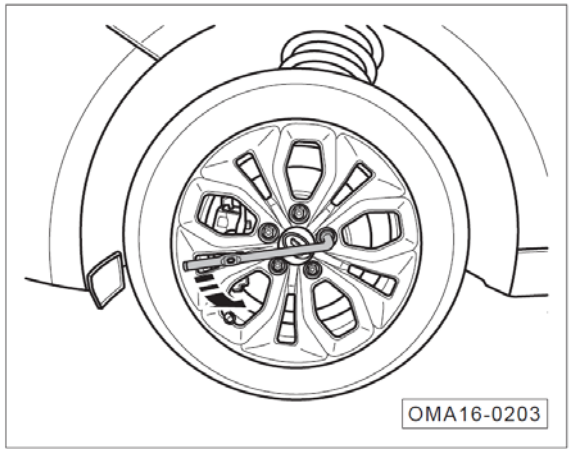

Retire la llave de desmontaje para pernos de rueda en la bolsa de herramientas. Fije la llave en el perno y gire la llave en sentido antihorario en la dirección de la - flecha - para aflojar el perno por una vuelta.

⚠ Advertencia

Afloje los pernos de la rueda por sola una vuelta antes de levantar el vehículo con el gato.

Levantamiento del vehículo

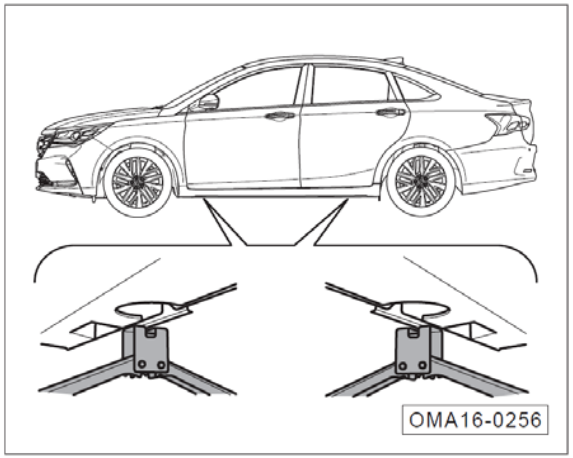

- Encuentra el punto de elevación más cercano a la llanta con fugas de aire, y coloque el gato justo por debajo de ello.
- Levante el gato para asegurarse de que el surco del gato se conecte a las crestas elevadas debajo del la carrocería.

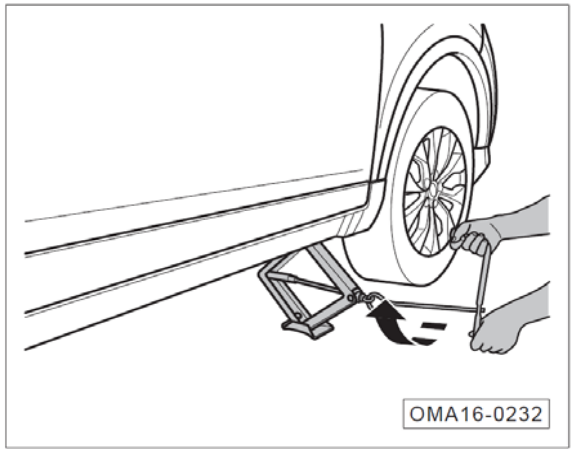

- Verifique si el gato está colocado de manera estable, y si está bien sentado en el suelo.
- Monte la llave para el desmontaje de pernos de rueda, la llave para gato y el gato.
- Levante el gato en la dirección de la flecha, levante el vehículo para que los neumáticos salgan del suelo.

Atención

Después de aflojar los pernos de la llanta con fugas de aire, realizará las operaciones de elevación y reemplazo para facilitar el desmontaje de los pernos de la rueda.

⚠ Advertencia

- **El gato debe usarse en tierra dura y plana.**
- **El gato debe colocarse en un punto de elevación adecuado.**
- **Observe estrictamente las precauciones de operación del gato.**
- **En caso de existir el remolque de tracción, debe separarlo con el vehículo principal.**
- **Observe las condiciones del vehículo constantemente durante el levantamiento, si siente que la carrocería tiene una inclinación obvia, debe detener el levantamiento y descubrir dónde está el problema, y levántelo después de la solución.**

Demolición de la llanta con fugas de aire

- Con el vehículo levantado, desatornille los pernos de la rueda aflojados con la llave de desmontaje especificada para pernos de rueda.
- Demolición de la llanta con fugas de aire.

Instalación de la llanta de repuesto

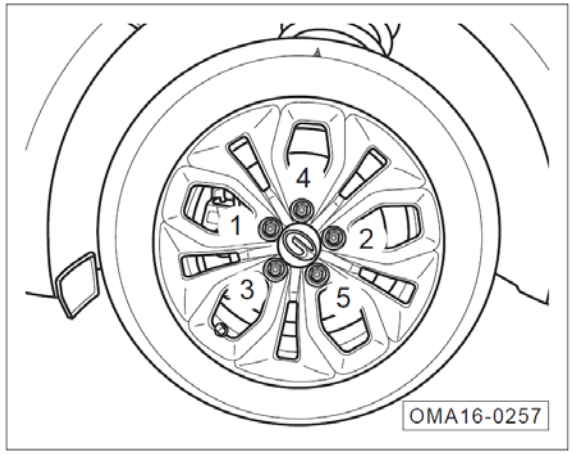

- Instale la llanta de repuesto en el automóvil.
- Instale todos los pernos de la rueda y pre-apriételos con la llave de desmontaje especificada para pernos de rueda en orden de 1~5 de la figura.
- Baje el vehículo.
- Apriete todos los pernos de la rueda con la llave.

Atención

- Apriete los pernos uniformemente en orden diagonal.
- Después de instalar la rueda, verifique la fuerza de apriete del perno de la rueda tan pronto como sea posible a la tienda de ventas de GAC Motor.
- Par de apriete del perno de la rueda: 125±10N·m

Advertencia

Los pernos en la rueda y las roscas en el cubo deben mantenerse limpios para que los pernos se puedan torcer fácilmente. Deben estar libres de grasa u otros accesorios.

Instrucciones de cambio de rueda

- La llanta reemplazada debe instalarse correctamente en el lugar de la llanta de repuesto.
- Las herramientas después del uso, deben limpiarse y volver a colocarse en su lugar.
- Verifique el par de apriete de los pernos de la rueda tan pronto como sea posible.
- La llanta dañada debe reemplazarse tan pronto como sea posible.
- Cuando reemplace la llanta, si los pernos están oxidados o difíciles de apretarse, debe reemplazar los pernos antes de revisar el par de apriete de ellos y limpie el orificio roscado.

Atención
La llanta de repuesto/reemplazado debe estar bien sujeto al lugar de la llanta de repuesto.

8.5 Fusible

Fusible en la caja eléctrica del panel de instrumentos

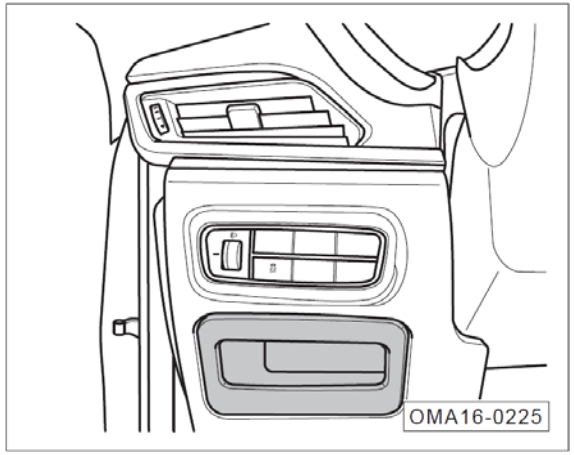

- Tire y quite la caja de almacenamiento de la placa protectora inferior de la cabina, para ver el fusible en la caja eléctrica del salpicadero.

Fusible en la caja eléctrica del compartimiento de motor delantero

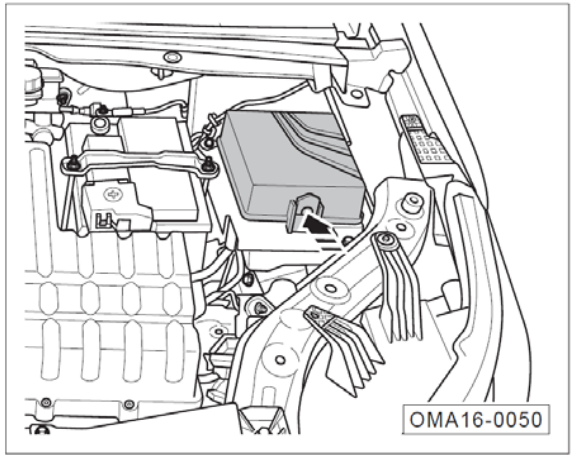

- Abra la cubierta del capó delantero. => Ver la página 90.
- Presione los clips de fijación en la dirección de la - flecha - y suelte la cubierta de la caja eléctrica.
- Retire la cubierta de la caja eléctrica hacia arriba para ver el fusible por encima de la caja eléctrica en el compartimiento delantero.

Reemplazo del fusible.

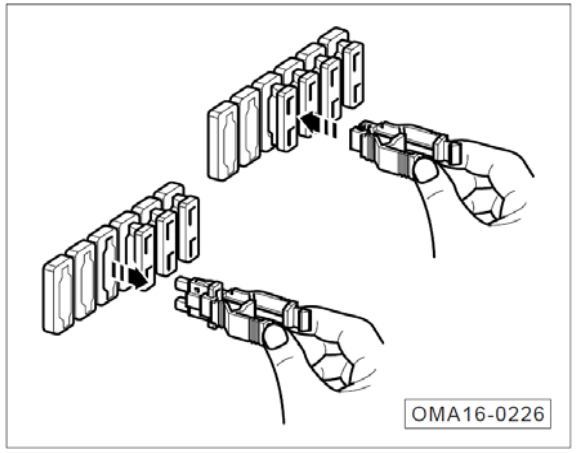

- Extraiga o instale un fusible utilizando el extractor de fusibles en la caja eléctrica del compartimiento delantero.

Quemado el fusible

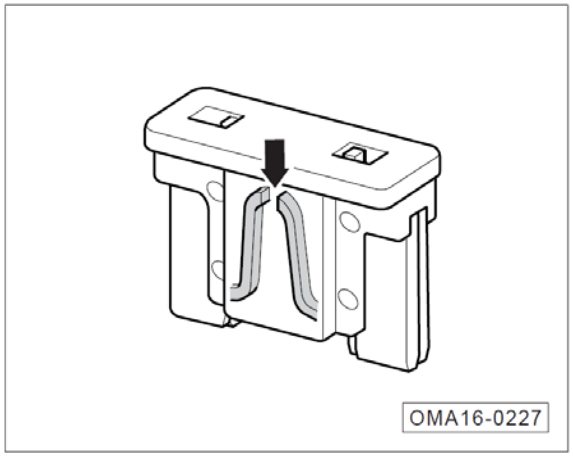

- Si el fusible está quemado (indicación por la - flecha -), reemplace el fusible con el mismo color y marca (se recomienda su reemplazo en el distribuidor autorizado de autos de GAC Motor).

Advertencia

- **No use un fusible con una corriente nominal más alta que el valor especificado. De lo contrario, puede dañar otras partes del sistema eléctrico.**
- **El color y la marca del fusible reemplazado deben ser exactamente los mismos que los del fusible original.**
- **No reemplace el fusible con hojas de metal, clips de papel, etc.**
- **Mantenga limpio el interior de la caja eléctrica y evitar la humedad.**

Atención

Todos los equipos eléctricos deben estar apagados antes de reemplazar el fusible.

8.5.1 Fusible en la caja eléctrica del panel de instrumentos

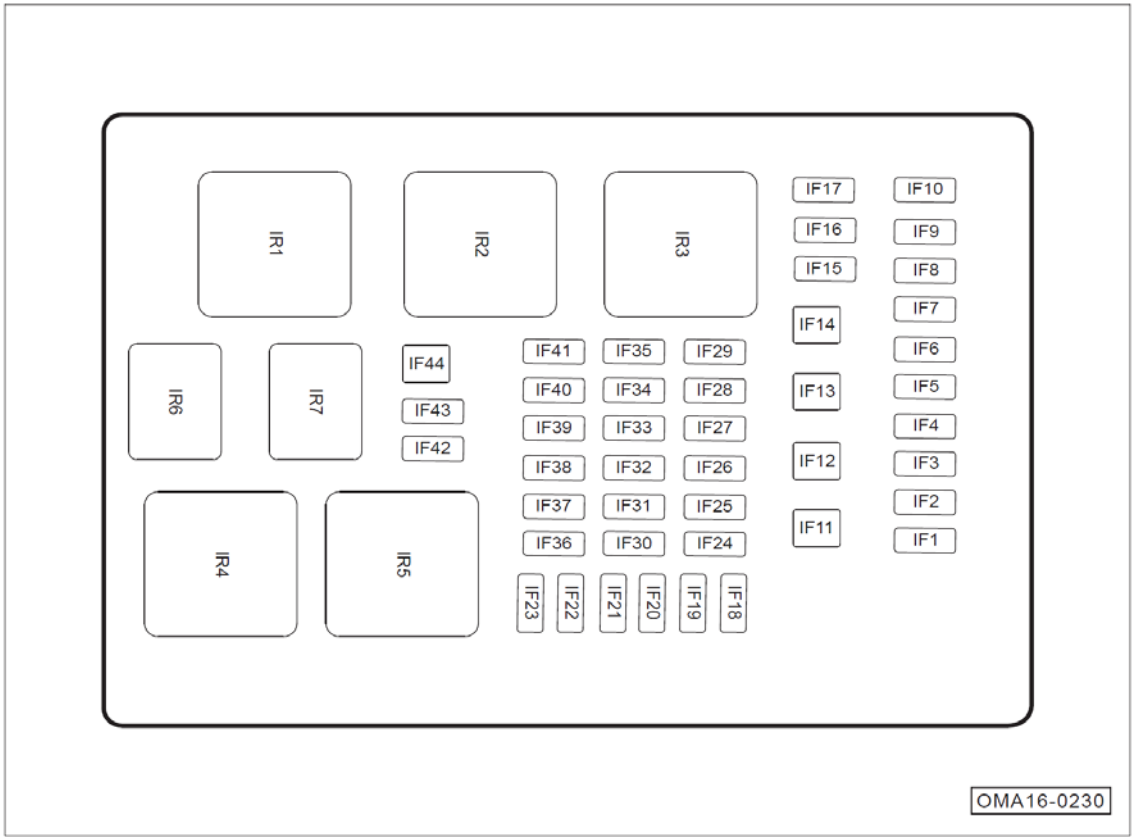

No se garantiza que la imagen se aplique a todos los modelos, si desea conocer los usos del fusible, por favor consulte al automóvil real. Para diferentes modelos, el fusible será ligeramente diferente.

Número	Valor nominal	Funciones/componentes
IF1	SHORT PIN	Hoja de cortocircuito
IF2	20A	Unidad de control de la carrocería (alimentación de las luces principales)
IF3	7,5A	Unidad de control de la pasarela
IF4	10A	Unidad de control de la carrocería (alimentación de las luces de viraje)
IF5	15A	Unidad de control de audio
IF6	15A	Unidad de control del techo solar
IF7	7,5A	Luz de maletero / luz de cortesía delantera izquierda / luz de cortesía delantera derecha / relé de espejo retrovisor plegable/ relé de espejo retroviso desplegable
IF8	15A	Unidad de control de la carrocería
IF9	-	-
IF10	-	-
IF11	-	-
IF12	20A	Unidad de control de carrocería (fuente de alimentación del elevalunas delantero izquierdo, fuente de alimentación del elevalunas trasero izquierdo)
IF13	20A	Unidad de control de carrocería (fuente de alimentación del elevalunas delantero derecho, fuente de alimentación del elevalunas trasero derecho)
IF14	30A	Relé IG1 / relé ACC / interruptor de encendido
IF15	20A	Conector del asiento delantero izquierdo (fuente de alimentación de ajuste del asiento)
IF16	7,5A	Interfaz de diagnóstico OBD
IF17	-	-
IF18	10A	Instrumentos de combinación/ Unidad de control T-BOX/ Unidad de control de aparcamiento panorámico
IF19	15A	Unidad de control de la carrocería (alimentación de la limpieza de los limpiaparabrisas)

Número	Valor nominal	Funciones/componentes
IF20	20A	Conector del asiento delantero izquierdo (alimentación de calefacción del asiento)
IF21	-	-
IF22	20A	Unidad de control de la carrocería (alimentación de las cerraduras de puertas)
IF23	-	-
IF24	20A	Encendedor
IF25	7,5A	Unidad de control de la carrocería/ Unidad de control PEPS
IF26	10A	Unidad de control de sonido / interruptor de ajuste del espejo retrovisor
IF27	7,5A	Módulo de carga de teléfono inteligente / puerto de carga USB
IF28	-	-
IF29	7,5A	Relé de soplador / espejo retrovisor antideslumbrante electrónico / unidad de control PEPS / relé de desescarche
IF30	7,5A	Unidad de control de puerta de enlace / unidad de control de carrocería / unidad de control PEPS
IF31	10A	Unidad de control del techo solar / sensor de luz solar y lluvia / panel de control central delantero / unidad de control T-BOX / Cuadro de instrumentos / unidad de control de aire acondicionado / conector de asiento delantero izquierdo / grupo de interruptores al lado izquierdo del salpicadero
IF32	7,5A	Sensor de velocidad angular de dirección / unidad de control electrónico de estacionamiento / unidad de control de monitoreo de presión de neumáticos / unidad de control de dirección asistida eléctrica / unidad de control ABS / ESP
IF33	7,5A	Luz de combinación delantera izquierda (motor de ajuste) / luz de combinación delantera derecha (motor de ajuste) / unidad de control del radar de marcha atrás

Número	Valor nominal	Funciones/componentes
		/ unidad de control de estacionamiento panorámica / interruptor de ajuste de altura del faro / generador de iones negativos / panel de control de aire acondicionado
IF34	10A	Unidad de control de la bolsa de aire
IF35	7,5A	Palanca de cambios / unidad de control de cambio 4AT / unidad de control de cambio 6AT /unidad de control de interruptor de freno/motor
IF36	7,5A	Luz de freno alta / unidad de control de monitoreo de presión de neumáticos / interruptor de estacionamiento electrónico
IF37	7,5A	Unidad de control PEPS / bloqueo del pilar de dirección electrónica
IF38	7,5A	Interruptor de encendido / unidad de control PEPS / bobina antirrobo PEPS
IF39	10A	Panel de control central delantero / unidad de control del aire acondicionado/ panel de control del aire acondicionado
IF40	7,5A	Unidad de control de carrocería / relé de arranque 1 / relé de arranque 2 / unidad de control del motor
IF41	-	-
IF42	-	-
IF43	7,5A	Calentador de espejo retrovisor lateral izquierdo / calentador de espejo retrovisor lateral derecho
IF44	30A	Calentador de desescarche trasero
IR1	-	Relé de IG2
IR2	-	Relé de ACC
IR3	-	Relé IG1
IR4	-	-
IR5	-	Relé de desempañado
IR6	-	Relé plegable exterior
IR7	-	Relé de despliegue de retrovisores exteriores

Aviso

Algunos dispositivos pueden tener fusibles múltiples o varios dispositivos pueden usar un solo fusible.

Atención

Si necesita reemplazar el fusible, consulte la tienda de ventas de GAC Motor.

Advertencia

El uso de fusibles inadecuados o reparados puede provocar incendios o lesiones.

8.5.2 Fusibles en la caja eléctrica del compartimiento delantero

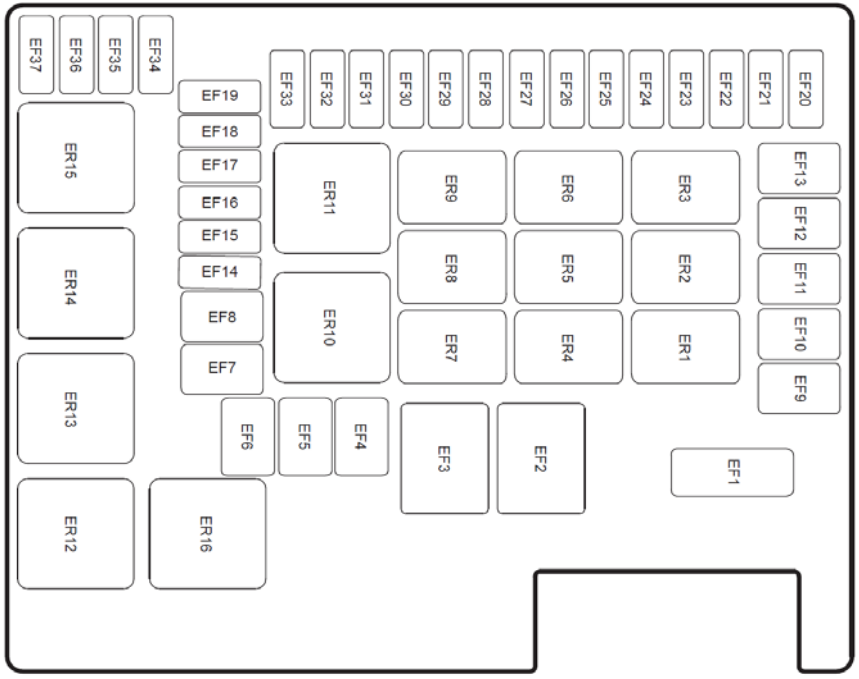

No se garantiza que la imagen se aplique a todos los modelos, si desea conocer los usos del fusible, por favor consulte al automóvil real. Para diferentes modelos, el fusible será ligeramente diferente.

Número	Valor nominal	Funciones/componentes
EF1	125A	Fusible principal
EF2	80A	Unidad de control de la dirección asistida eléctrica
EF3	50A	Caja de aparatos eléctricos del tablero de instrumentos
EF4	40A	Relé de ventilador de alta velocidad / Relé de ventilador de baja velocidad
EF5	50A	Relé de ventilador de alta velocidad
EF6	40A	Unidad de control ABS y ESP
EF7	-	-
EF8	30A	Relé del soplador
EF9	-	-
EF10	50A	Caja de aparatos eléctricos del tablero de instrumentos
EF11	-	-
EF12	30A	Relé de arranque 1 / relé de arranque 2 / Relé IG2 / interruptor de encendido
EF13	20A	Relé del limpiaparabrisas / Relé de regulación de la velocidad del limpiaparabrisas
EF14	-	-
EF15	25A	Unidad de control ABS y ESP
EF16	15A	Relé de luz alta
EF17	7,5A	Relé del compresor de aire acondicionado
EF18	-	-
EF19	-	-
EF20	15A	Relé de la bomba de combustible
EF21	30A	Unidad de control de estacionamiento electónico
EF22	7,5A	Unidad de control del motor / Interruptor de freno
EF23	15A	Relé de altavoces

Número	Valor nominal	Funciones/componentes
EF24	30A	Unidad de control de estacionamiento electónico
EF25	-	-
EF26	-	-
EF27	15A	Unidad de control de cambio 4AT / unidad de control de cambio 6AT
EF28	SHORT PIN	Hoja de cortocircuito
EF29	SHORT PIN	Hoja de cortocircuito
EF30	10A	Inyector de aceite / Relé de la bomba de combustible
EF31	15A	Bobina de encendido
EF32	10A	Unidad de control del motor
EF33	7,5A	Relé de ventilador de baja velocidad / relé de ventilador de alta velocidad / relé de arranque 2 / relé de compresor de aire acondicionado / sensor de oxígeno delantero / sensor de oxígeno trasero
EF34	10A	Luces de combinación delanteras izquierdas (Luces cortas)
EF35	10A	Luces de combinación delanteras derechas (Luces cortas)
EF36	7,5A	Unidad de control del motor
EF37	10A	Sensor de posición del embrague (modelo MT) / sincronización de la leva variable (extremo de admisión) /electroválvula de tanque de carbono / Válvula de escape turboalimentada (Modelo 1.3T) / válvula de alivio (Modelo 1.3T) / sincronización de la leva variable (Extremo de escape)
ER1	-	Relé de limpiaparabrisas
ER2	-	Relé de regulación de la velocidad del limpiaparabrisas
ER3	-	Relé de la bomba de combustible
ER4	-	-

Número	Valor nominal	Funciones/componentes
ER5	-	-
ER6	-	Relé de bocina
ER7	-	Relé de luz baja
ER8	-	Relé del compresor de aire acondicionado
ER9	-	Relé de luz alta
ER10	-	Relé de arranque 1
ER11	-	Relé principal
ER12	-	Relé de ventilador de alta velocidad
ER13	-	Relé del soplador
ER14	-	Relé de arranque 2
ER15	-	-
ER16	-	Relé de ventilador de baja velocidad

Aviso

Algunos dispositivos pueden tener fusibles múltiples o varios dispositivos pueden usar un solo fusible.

Atención

Si necesita reemplazar el fusible, consulte la tienda de ventas de GAC Motor.

Advertencia

El uso de fusibles inadecuados o reparados puede provocar incendios o lesiones.

8.6 Arranque de emergencia

Cable de puente

Si no arranca el motor porque la energía de la batería es demasiado baja, puede conectarlo a la batería de otro vehículo a través del cable de puente para arrancar el motor.

Atención
Al conectar las baterías de los dos vehículos, primero debe conectar los terminales positivos y luego conectar los negativos.

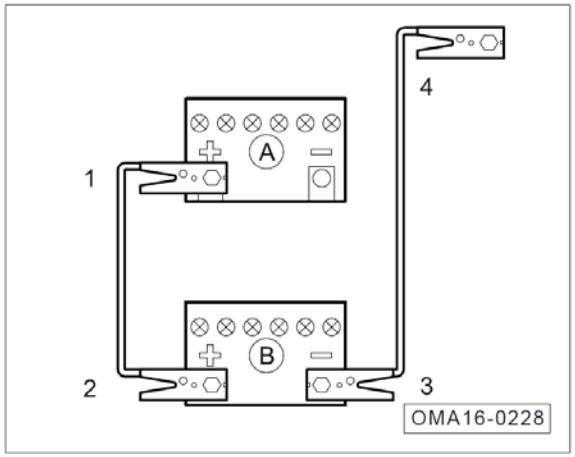

- Cambie el interruptor de arranque o el interruptor de encendido a la posición "OFF/LOCK"".
- El terminal ① del cable rojo estará conectado al polo positivo (+) de la batería "A" de escasez, y el otro terminal ② conectado al polo positivo (+) de la batería "B" de suministro.
- El terminal ③ del cable negro estará conectado al polo negativo (-) de la batería de suministro "B", y el otro terminal ④ conectado a la batería "A" de escasez del cilindro del motor del vehículo o del componente metálico bien fijado en el cilindro del motor.
- Encienda el vehículo de suministro para que se marche en vacío, y luego inicie el motor del vehículo de la escasez de energía, hasta que el motor funcione a la perfección.
- Retire los cables de puente en el orden inverso cuando el vehículo está en marcha estable.

⚠ Advertencia

- **Asegúrese de que el interruptor de arranque o el interruptor de encendido esté apagado antes de quitar los cables de puente.**
- **Encienda el soplor y el calefactor de las ventanas traseras del vehículo con falta de batería para reducir los picos de voltaje que ocurren cuando se quitan los cables.**
- **Coloque los cables de puente correctamente para evitar el contacto entre los cables y las otras piezas móviles.**

⚠ Advertencia

El uso incorrecto de los cables de puente puede hacer explotar la batería y causar lesiones graves al personal.

- **El voltaje de la batería de suministro debe ser el mismo que el voltaje de la otra batería, y la capacidad de las dos baterías debe ser la misma. De lo contrario, puede causar una explosión.**
- **No exponga la batería a una llama abierta y tenga cuidado con la explosión.**
- **No conecte el cable negativo directamente al terminal negativo de una batería que está agotada. No debe existir la electricidad estática cerca de la batería, de lo contrario, el gas combustible generado por la batería puede encenderse por chispas y causar una explosión.**
- **No conecte el cable negativo al componente del sistema de combustible ni a la tubería del freno, no se incline sobre la batería durante la manipulación para que no queme debido al ácido.**

8.7 Tracción de emergencia

Tanto la parte delantera como la trasera del vehículo tienen una interfaz de tracción de emergencia con una estructura de orificio roscado que se puede acoplar a los ganchos provistos para la tracción.

Aviso

Los ganchos de tracción deben ser provistos con el vehículo para usarlos cuando sea necesario.

Advertencia

La operación de tracción de emergencia tiene ciertos riesgos. Los conductores inexpertos no deben intentar remolcar otros vehículos para evitar accidentes.

Instalación del gancho delantero

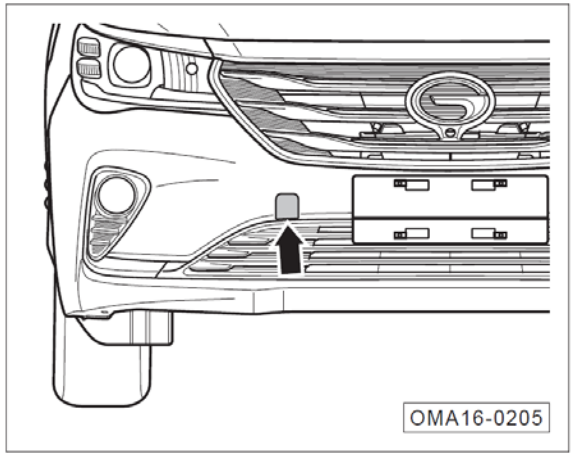

- Retire el gancho de tracción y la llave de desmontaje para los pernos de rueda en la bolsa de herramientas en el maletero.
- Abra la cubierta del gancho con la cuchilla recta en la posición de flecha.

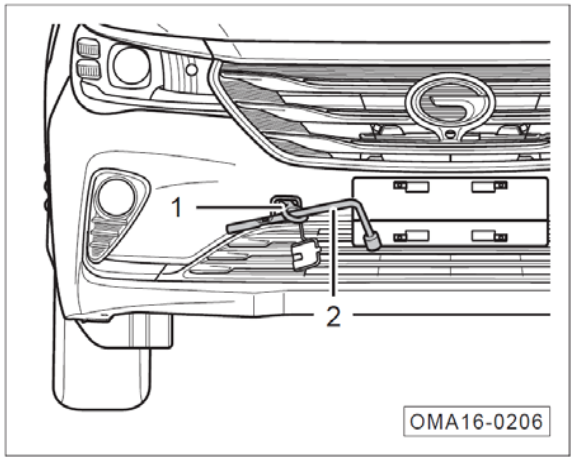

- Atornille el gancho ① en sentido horario en el orificio roscado.
- Inserte la llave de desmontaje ② en la boca redonda del gancho de tracción, y gire la llave en el sentido horario, de modo que el gancho de tracción quede firmemente atornillado en el orificio roscado.
- Una vez completada la tracción, desatornille el anillo de tracción en el orden inverso al anterior y cubra la cubierta del parachoques.

Instalación del gancho trasero

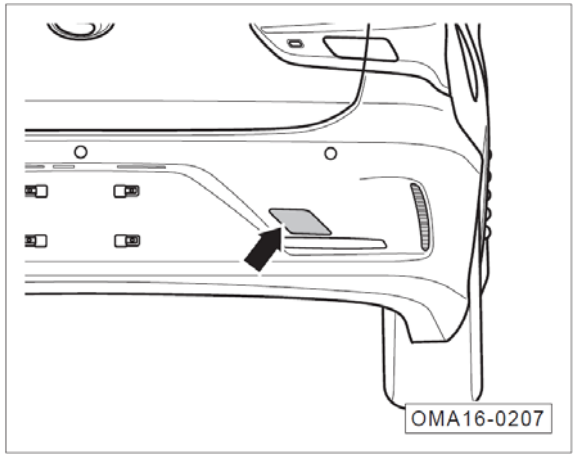

- Retire el gancho de tracción y la llave de desmontaje para los pernos de rueda en la bolsa de herramientas en el maletero.
- Abra la cubierta del gancho con la cuchilla recta en la posición de flecha.

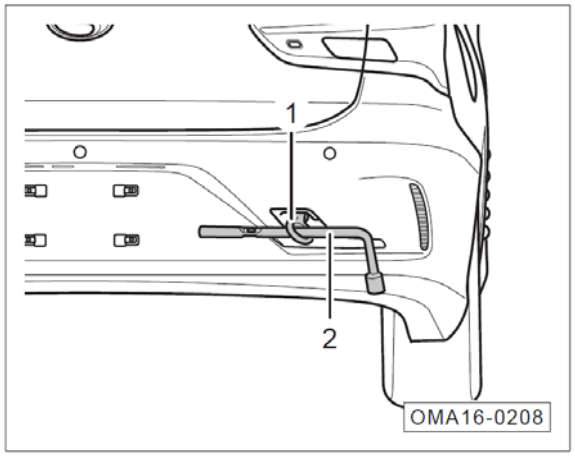

- Atornille el gancho ① en sentido horario en el orificio roscado.
- Inserte la llave de desmontaje ② en la boca redonda del gancho de tracción, y gire la llave en el sentido horario, de modo que el gancho de tracción quede firmemente atornillado en el orificio roscado.
- Una vez completada la tracción, desatornille el anillo de tracción en el orden inverso al anterior y cubra la cubierta del parachoques.

Notas de la tracción

Antes de la tracción de emergencia, asegúrese de seguir estas instrucciones:

- Las luces de advertencia de peligro de los dos vehículos deben estar encendidas, y deben observar las normas de tráfico locales.
- El gancho debe estar firmemente apretado en el orificio roscado. De lo contrario, el gancho puede salirse del orificio roscado al remolcar.

Durante la tracción de emergencia, asegúrese de seguir las siguientes instrucciones:

- Cuando el vehículo remolcado es con interruptor de encendido de llave mecánica, asegúrese de que el interruptor de encendido esté en la marcha "ON". De lo contrario, se provocará serios accidentes de tráfico porque la dirección no se puede usar al tirar.
- Recuerde que tanto el servofreno como el reforzador de la dirección del vehículo remolcado no funcionen, por lo que se debe frenar antes del caso normal.
- Al remolcar un vehículo, debe conduce establemente, no acelere bruscamente, desacelere bruscamente ni gire bruscamente.
- Cuando se inicia un vehículo equipado con un cambio manual, el embrague debe engranarse suavemente, y el vehículo equipado con un cambio automático debe pisar lentamente el pedal del acelerador.
- Lentamente comience a conducir hasta que la cuerda de tracción esté apretada, luego acelere gradualmente.
- Durante la tracción, la cuerda de tracción siempre debe estar apretada.

Si la transmisión del vehículo tiene una falla de fugas de aceite, el vehículo solo puede levantar las ruedas motrices para obtener tracción y:

- Ponga la palanca de cambios en la marcha“N”.
- No remolque a una velocidad superior a 50 km/h.
- La distancia de remolque máxima es de 50km.

⚠ Advertencia

- **Debido a que la bomba de aceite de la transmisión automática no funciona si el motor se detiene, si el vehículo se remolca de larga distancia y de alta velocidad, la transmisión automática estará en condiciones de lubricación mala, causando daños a la misma. Por lo tanto, cuando la distancia de remolque es demasiado larga, la rueda delantera del vehículo debe levantarse.**
- **Si levante la parte trasera del vehículo para el remolque, haciendo las ruedas girar atrás, entonces los engranajes de la transmisión automática alcanzará una velocidad muy alta, lo que resulta en graves daños a la misma en un corto período de tiempo.**

Remolque

Si el vehículo requiere un remolque debido a una falla, se recomienda utilizar un camión plataforma para remolcarlo. Si las condiciones no son suficientes, el vehículo puede ser remolcado por un camión levantador de ruedas, según sea el caso.

Dependiendo de las condiciones de configuración y de falla del vehículo, seleccione el modo apropiado para el remolque, pero hay que señalar lo siguiente:

Método de arrastre

- Por favor, póngase en contacto con el distribuidor autorizado de autos de GAC Motor o una empresa de remolque profesional para el remolque, no remolque su vehículo por su cuenta sin comprensión completa, ya que esto puede dañar fácilmente el vehículo.
- Use un sistema de cadena de seguridad para todos los modos de remolque, y por favor siga las regulaciones de tráfico relevantes.
- El remolque debe ser realizado de una manera prescrita, de lo contrario, es fácil de dañar el vehículo, poniendo en peligro la seguridad del tráfico.

Remolque con un camión de plataforma

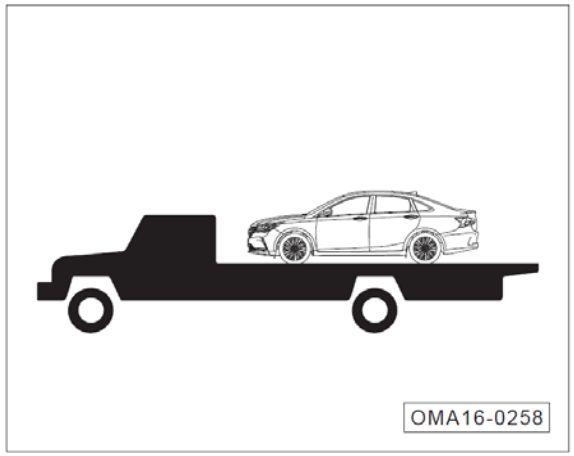

Este tipo del arranque es adecuado para todas las configuraciones y fallas de vehículos, por eso le recomienda utilizarlo como sea posible.

Atención

Preste atención para aplicar el freno de estacionamiento y fijar las cuatro ruedas, para evitar que el vehículo se mueva cuando el camión se frena bruscamente.

Remolque desde la parte delantera con un camión levantador de ruedas

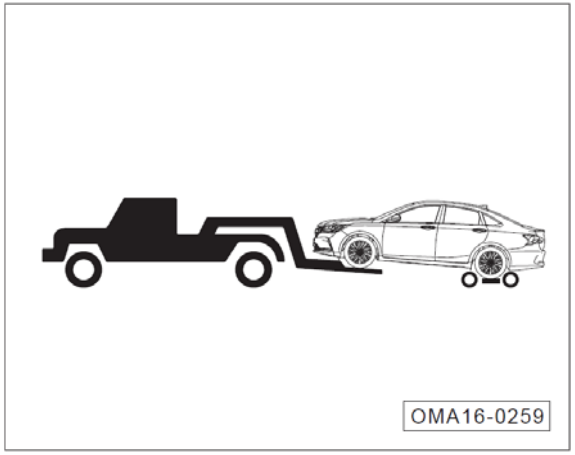

Si se usa este método para remocar el vehículo y colocar la rueda del vehículo remolcado debajo de la rueda trasera del vehículo remolcado, puede remocar todos los vehículos configurados y defectuosos.

Si usa este método para remolcar el vehículo, pero no hay vehículo de arrastre debajo de la rueda trasera del vehículo remolcado, solo puede arrastrar el vehículo con las siguientes condiciones a baja velocidad:

El vehículo de tracción en las dos ruedas con tracción delantera, la rueda trasera y el eje trasero no están dañados, suelte completamente la palanca del freno de estacionamiento.

Atención

- Para los vehículos con el sistema de freno de estacionamiento electrónico (EPB), se debe usar un carro de remolque por debajo de las ruedas traseras en todas las condiciones. De lo contrario, es fácil dañar el freno y las ruedas.
- Cuando levante la parte delantera del vehículo, asegúrese de que haya una distancia adecuada al suelo en la parte trasera del vehículo, de lo contrario, la cubierta del parachoques trasero o la parte inferior del vehículo remolcado pueden dañarse.

Remolque desde la parte trasera con un camión levantador de ruedas

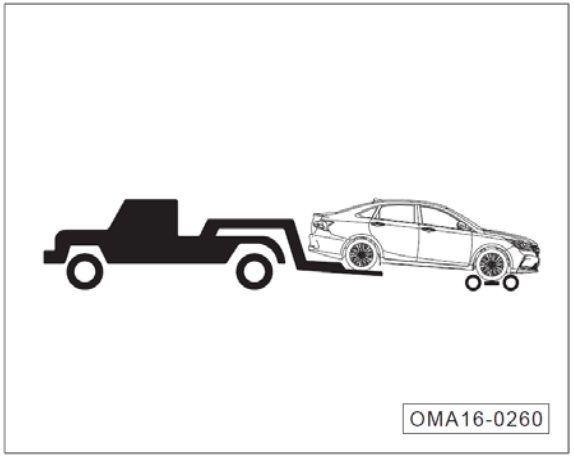

Si una de las ruedas delanteras y el eje delantero del vehículo están dañados, debe colocar un carro de remolque por debajo de las ruedas delanteras del vehículo remolcado.

Atención
No remolque el vehículo con las ruedas delanteras en el suelo, ya que puede dañar gravemente la transmisión.

Prohibe el uso del camión grúa

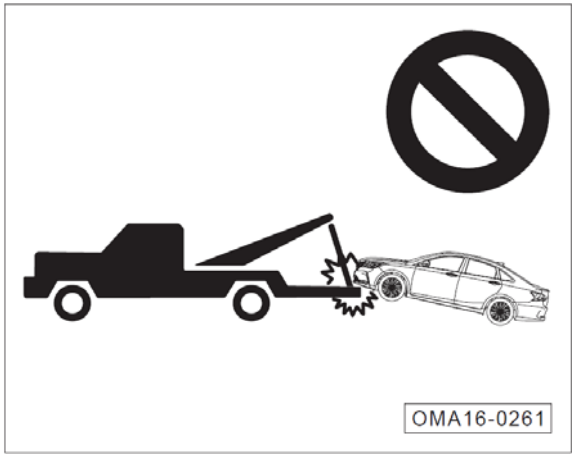

No use el camión elevador desde la parte delantera o trasera para evitar los daños.

9.1 Código público de las informaciones de protección ambiental

Modelo de vehículo	Número de divulgación de información de protección ambiental	Número
GAH7130F1M5	CN QQ G5 Z2 008U000001	000001
		000002
GAH7130F2M5	CN QQ G5 Z2 008U000002	000001
		000002
GAH7130F1A5	CN QQ G5 Z2 008U000003	000001
		000002
GAH7130F1A5A	CN QQ G5 Z2 008U000004	000001
		000002
GAH7130F2A5	CN QQ G5 Z2 008U000005	000001
		000002
GAH7130F2A5A	CN QQ G5 Z2 008U000006	000001
		000002
GAH7150F1M5	CN QQ G5 Z2 008U000007	000001
		000002
GAH7150F2M5	CN QQ G5 Z2 008U000008	000001
		000002
GAH7150F2M5A	CN QQ G5 Z2 008U000009	000001
		000002
GAH7150F2A5	CN QQ G5 Z2 008U000010	000001
		000002
GAH7150F2A5A	CN QQ G5 Z2 008U000011	000001
		000002

Modelo de vehículo	Número de divulgación de información de protección ambiental	Número
GAH7150F1M5A	CN QQ G5 Z2 008U000012	000001
		000002
GAH7130F1M5A	CN QQ G5 Z2 008U000013	000001
		000002
GAH7130F2M5A	CN QQ G5 Z2 008U000014	000001
		000002

Nota: 1) Cuando se refiera a información de protección ambiental, consulte el modelo de vehículo correspondiente.

9.2 Información de protección ambiental

Ítem	Información de protección ambiental	
Modelo de vehículo	GAH7130F1M5, GAH7130F2M5 GAH7130F1M5A, GAH7130F2M5A	GAH7130F1A5, GAH7130F2A5 GAH7130F1A5A, GAH7130F2A5A
Modelo/Fabricante del motor	4A13M1/GAC Motor Co., Ltd.	
Modelo/Fabricante del convertidor catalítico	Anterior: 1388615X / Anterior: Faurecia (Guangzhou) Auto Parts System Co., Ltd. Sanshui Branch Portador: Anterior: unidad 1: NGK (Suzhou) Environmental Ceramics Co., Ltd. Recubrimiento: Frontal: unidad 1:Wuxi Weifu Environmental Protection Catalyst Co., Ltd. Paquete: Anterior: Faurecia (Guangzhou) Auto Parts System Co., Ltd., Sanshui Branch.	
Modelo/Fabricante del dispositivo de control de evaporación de combustible	2140003AAF00/GUANGDONG HENGBO FILTER CO.,LTD o 2140003AAF00/HENGBO HOLDINGS CO.,LTD.	
Modelo/Fabricante del sensor de oxígeno	Anterior: LSF4; Posterior: LSF4/United Automotive Electronics Co., Ltd.	
Modelo/Fabricante del dispositivo de control de emisiones del cárter	10090081310000/Ningbo Shentong Moulding Co., Ltd.	
Modelo/Fabricante de EGR	/	
Modelo/Fabricante OBD	ME17/United Automotive Electronics Co., Ltd.	
IUPR Función de supervisión	Cumple	
Modelo ECU / número de versión / fabricante	ME17/ME17/United Automotive Electronics Co., Ltd.	
Tipo de la transmisión/Número de cambios	Manual/5	Automático/6
Modelo/Fabricante del silenciador	Frontal: 82421915; Trasero: 82421917/Shanghai Tenneco Exhaust System Co., Ltd. Ningbo Branch	
Modelo/Fabricante de turbocompresor	RHF3/WUXI IHI TURBO CO.,LTD	
Tipo del intercooler	/	

Ítem	Información de protección ambiental	
Modelo de vehículo	GAH7150F2A5, GAH7150F2A5A	GAH7150F1M5, GAH7150F2M5 GAH7150F1M5A, GAH7150F2M5A
Modelo/Fabricante del motor	4A15K1/GAC Motor Co., Ltd.	
Modelo/Fabricante del convertidor catalítico	Anterior: 1920148X / Anterior: Faurecia (Guangzhou) Auto Parts System Co., Ltd. Sanshui Branch Portador: Anterior: unidad 1: NGK (Suzhou) Environmental Ceramics Co., Ltd. Recubrimiento: Frontal: unidad 1:Wuxi Weifu Environmental Protection Catalyst Co., Ltd. Paquete: Anterior: Faurecia (Guangzhou) Auto Parts System Co., Ltd., Sanshui Branch.	
Modelo/Fabricante del dispositivo de control de evaporación de combustible	2140003AAF00/GUANGDONG HENGBO FILTER CO.,LTD o 2140003AAF00/HENGBO HOLDINGS CO.,LTD.	
Modelo/Fabricante del sensor de oxígeno	Frontal: RE94; Trasero: RE94/Beijing Delphi Wanyuan Engine Management Systems Co., Ltd.	
Modelo/Fabricante del dispositivo de control de emisiones del cárter	10090081310000/Ningbo Shentong Moulding Co., Ltd.	
Modelo/Fabricante de EGR	/	
Modelo/Fabricante OBD	MT62.1/Beijing Delphi Wanyuan Engine Management Systems Co., Ltd.	
IUPR Función de supervisión	Cumple	
Modelo ECU / número de versión / fabricante	MT62.1/MT62.1/Beijing Delphi Wanyuan Engine Management Systems Co., Ltd.	
Tipo de la transmisión/Número de cambios	Automático/4	Manual/5
Modelo/Fabricante del silenciador	Frontal: 82421915; Trasero: 82421916/Shanghai Tenneco Exhaust System Co., Ltd. Ningbo Branch	
Modelo/Fabricante de turbocompresor	/	
Tipo del intercooler	/	

Este manual describe las configuraciones, las funciones, las características y los esquemas de productos de toda la serie de automóviles de GAC Motor, cuyo contenido es válido cuando se permite imprimir, pero las configuraciones y las funciones reales del vehículo se basan en el vehículo de entrega específico, cuando hay una diferencia entre el esquema y el vehículo entregado específico, debe prevalecer el producto real.

GAC Motor Co., Ltd. se reserva el derecho de modificar, complementar o terminar el contenido de este manual y las especificaciones técnicas sin previo aviso. GAC Motor Co., Ltd. tiene los derechos de autor de este manual y está prohibido copiar o extraer todo o parte de este manual sin el consentimiento por escrito de GAC Motor (Hangzhou).

Extraído de todo o parte de este manual.

GAC MOTOR CO., LTD.

Dirección: N.º 60, Avenida Donglong, Distrito de Panyu,
Guangzhou, República Popular China
Código postal: 511434
Línea Directa de Servicio al Cliente: 400-158-9999

Portada Octubre de 2020